Serie 4, Frigorífico de libre instalación, 186.2 x 59.5 cm, Acero mate antihuellas
KSN36VLDG

Los frigoríficos de una puerta con sistema de conservación VitaFresh 0ºC prolonga la frescura de los alimentos durante más tiempo. Además ofrecen más capacidad, más silencio, y más flexibilidad en los balcones de la puerta configurándolos como necesites.

- **Capacidad XXL**: nuestra mayor capacidad en electrodomésticos de una sola puerta, con mucho más espacio interior.
- **VitaFresh XXL 0°C**: temperatura próxima a 0°C permite mantener tus alimentos frescos durante más tiempo.
- **Pared trasera blanca MultiAirFlow**: diseño limpio y luminoso que permite una distribución homegénea de la temperatura en el interior.
- **FlexDoor**: máxima flexibilidad en el interior de la puerta pudiendo ajustar los balcones a tu gusto.
- **Combinación Side-by-Side**: instala un frigorífico y un congelador de una puerta juntos y disfruta de una capacidad XXL.

Datos técnicos

Clase de eficiencia energética[1]: ..... D
Promedio anual de consumo de energía (kWh/año)[2]: 138 kWh/annum
Volumen neto del congelador: ..... 0 l
Volumen neto del frigorífico: ..... 402 l
Nivel de ruido: ..... 39 dB(A) re 1pW
Clase de nivel de ruido: C
Tipo de construcción: ..... Libre instalación
Opción puerta panelable: ..... No es posible
Altura: ..... 1862 mm
Anchura: ..... 595 mm
Fondo del aparato sin tirador: ..... 663 mm
Dimensiones de instalación necesarias (H x W x D): .... GENERAL.N_A mm
Peso neto: ..... 63.9 kg
Intensidad corriente eléctrica: ..... GENERAL.N_A A
Apertura de la puerta: ..... Izquierda reversible
Tensión: ..... 220-240 V
Frecuencia: ..... 50 Hz
Longitud del cable de alimentación eléctrica: ..... 230 cm
Ventilador interior sección frigorífico: ..... No
Puerta reversible: ..... Si
Nº de bandejas regulables en el frigorífico: 1
Estantes para botellas: ..... Si
Código EAN: 4242005553549
Marca: ..... Bosch
Código comercial del producto: KSN36VLDG
Sistema No frost: ..... Frigorífico
Tipo de instalación: ..... Libre instalación

4 242005 553549

Accesorios opcionales

KSZ39AL00 Accesorio Frío - Kit de unión acero

[1] Dentro del rango de clases de eficiencia energética de A a G.
[2] Basado en los resultados del test estándar de 24 horas. El consumo real depende del uso/posición del aparato.

Serie 4, Frigorífico de libre instalación, 186.2 x 59.5 cm, Acero mate antihuellas
KSN36VLDG

Los frigoríficos de una puerta con sistema de conservación VitaFresh 0ºC prolonga la frescura de los alimentos durante más tiempo. Además ofrecen más capacidad, más silencio, y más flexibilidad en los balcones de la puerta configurándolos como necesites.

Información técnica general
- Dimensiones (AltoxAnchoxFondo): 1862x595x663 mm
- Clase de eficiencia energética[1]: D
- Volumen neto del frigorífico: 402 l
- Nivel de ruido: 39 dB(A) re 1pW
- Sistema de conservación: VitaFresh
- Lista de advertencias: Puerta de compartimento frigorífico abierta
- Peso neto: 63,9 kg

General
- Color: Acero mate antihuellas
- Color de la puerta: Pearl grey matt
- Apertura de la puerta: Izquierda reversible
- Maneta de la puerta: Externo
- Dispensador: N/A
- Control e indicadores: Botón, Por app
- Clase de eficiencia energética[2]: D
- Promedio anual de consumo de energía (kWh/año)[3]: 138 kWh/annum
- Volumen neto del frigorífico: 402 l
- Volumen neto del congelador: 0 l
- Nivel de ruido: 39 dB(A) re 1pW
- Clase de nivel de ruido: C
- Clase climática: Subtropical, Templado, Templado ampliado, tropical
- Tensión: 220-240 V

Dimensiones y peso
- Dimensiones (AltoxAnchoxFondo): 1862x595x663 mm
- Medidas del producto embalado: 1940x665x790 mm
- Fondo del hueco: 600 mm
- Peso neto: 63,9 kg
- Peso bruto: 70,2 kg
- Longitud del cable de alimentación eléctrica: 230 cm

Prestaciones específicas
- Sistema de conservación: VitaFresh
- Total NoFrost
- Puerta Flexible - estantes de puerta con configuración individual
- Función súper congelación
- Tipo de botellero: Rejilla auxiliar para 1 botella
- Tipo de pantalla: Indicador mediante 7 segmentos
- Lista de advertencias: Puerta de compartimento frigorífico abierta

Refrigeración
- Nº de bandejas en el frigorífico: 4
- Nº de bandejas regulables en el frigorífico: 1
- Nº de balcones en la puerta: 6
- Iluminación del frigorífico: Iluminación LED softStart

Congelación

Conectividad
- Home Connect[4], [5]
- Prestaciones en Home Connect: Control remoto, Diagnóstico remoto

[1] Dentro del rango de clases de eficiencia energética de A a G.
[2] Dentro del rango de clases de eficiencia energética de A a G.
[3] Basado en los resultados del test estándar de 24 horas. El consumo real depende del uso/posición del aparato.
[4] Proporcionamos actualizaciones para mantener las prestaciones de su electrodoméstico Home Connect (especialmente actualizaciones de seguridad). Conozca tales actualizaciones a través de teléfono móvil. Si desea recibir una notificación cuando esté lista una actualización para su electrodoméstico Home Connect, haga lo siguiente: descargue la aplicación Home Connect. Registre y conecte el electrodoméstico en la aplicación. Tendrá más información en la aplicación Home Connect.
[5] A algunas de las funciones mostradas solo se puede acceder si el dispositivo está conectado a una cuenta de Home Connect y a una cuenta de SingleKey ID a través de Internet. Home Connect es un servicio de Home Connect GmbH. Para obtener más información sobre Home Connect, visita www.home-connect.com.

Serie 4, Frigorífico de libre instalación, 186.2 x 59.5 cm, Acero mate antihuellas
KSN36VLDG

Dimensiones en mm

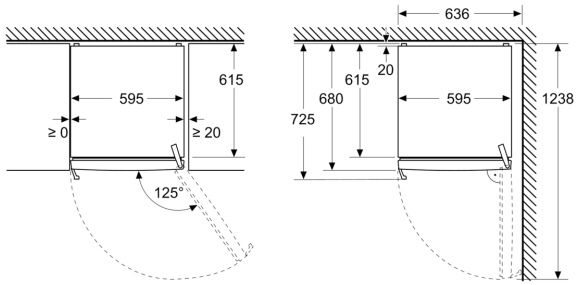

Dimensiones en mm

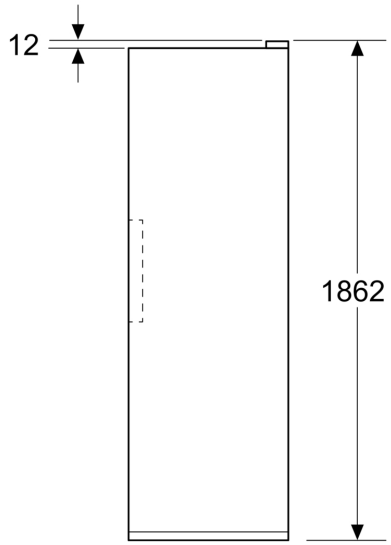

Dimensiones en mm

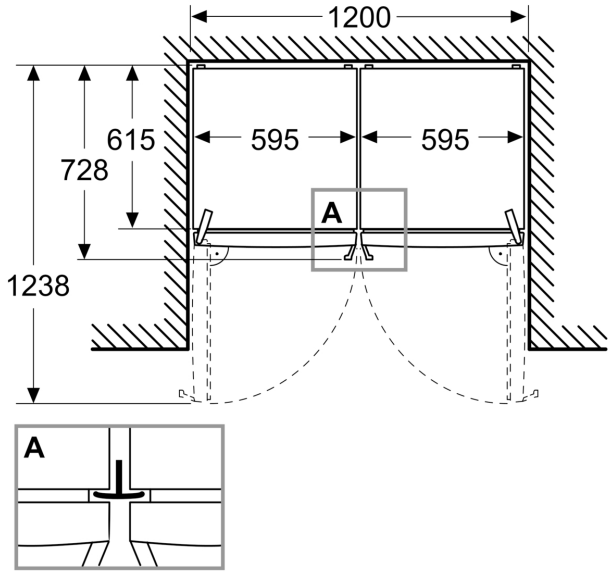

A: Salida de aire ≥200 cm²

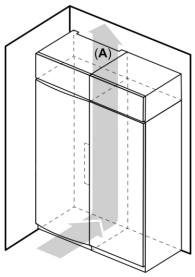
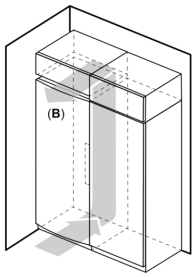
B: Salida de aire ≥200 cm²