SR975PGH

Familia	Encimera de cocción
Instalación	Tradicional
Dimensión	70/75 cm
Alimentación	Gas
Tipología	Gas
Código EAN	8017709200176

Estética

Estética	Victoria
Color	Crema
Material	Esmaltado
Rejillas	Parrillas de fundición
Tipo de regulación mandos	Mandos
Posición mandos	Frontal
N.° de mandos	6
Color mandos	Cromo
Logo	Serigrafiado
Color de la serigrafía	Gris

Programas/Funciones

Número de zonas de cocción a gas	5
Número total de zonas de cocción	5

Opciones

Hueco estándar	478-482x555-560 mm

Características técnicas

UR

Anterior izquierda - Gas - AUX - 1.10 kW
Posterior izquierda - Gas - RP - 2.60 kW
Central - Gas - 2URP (dual) - 5.00 kW
Posterior derecha - Gas - SRD - 1.70 kW
Anterior derecha - Gas - SRD - 1.70 kW

Sistema de válvulas de seguridad	Sí	**Conexión automática**	Sí

Conexión eléctrica

Datos nominales de conexión eléctrica	1 W	**Largo del cable de alimentación**	120 cm
Tensión (V)	220-240 V	**Enchufe**	No
Frecuencia (Hz)	50/60 Hz		

Conexión de gas

Tipo de gas	G20 gas natural	**Otras conexiones de gas previstas**	Cónica
Conexión de gas	Cilindrico	**Datos nominales de conexión gas**	11900 W

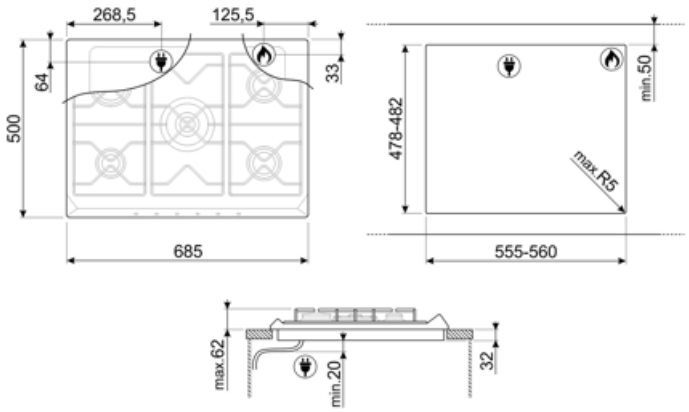

Accesorios Compatible

6MP700AO

Set de mandos - Cortina Antracita / Latón envejecido

6MP700BS

Set de mandos - Silver / Silver

6MP700PO

Set de mandos - Cortina Crema / Latón Envejecido

6MPF2465X

Set de mandos - Estética Selección

GGB70-1

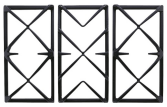

Soporte para sartenes de hierro fundido para encimeras de 70 cm.

GRW

Soporte para Wok

Productos alternativos

SR975NGH

Color: Negro

SR975XGH

Color: Acero inoxidable

Symbols glossary

Estándar: método de instalación, que se adapta fácilmente a cualquier tipo de cocina.

CUT_OUT_STANDARD_72dpi

Knobs control

Rejillas de hierro fundido: estas rejillas son resistentes a altas temperaturas. Sólidos y robustos, han sido diseñados para facilitar el movimiento y el reposicionamiento de las ollas en la superficie.

Quemador ultrarrápido: el quemador se define como ultrarrápido con una potencia de al menos 3,5 kW, que puede ser de corona simple, doble o triple.