Serie 2, Horno, 60 x 60 cm, Negro
HBF011BA2

- **3D Hotair**: calor uniforme para lograr una cocción perfecta hasta en 3 alturas.
- **Aire caliente suave**: ahorra energía a la vez que hornea.

Datos técnicos

Tipo de construcción: ..... Integrable
Sistema de limpieza: ..... No
Dimensiones de instalación necesarias (H x W x D): ..... 575-597 x 560-568 x 550 mm
Dimensiones (AltoxAnchoxFondo): .....595x594x548 mm
Medidas del producto embalado: .....670x665x685 mm
Material del panel de mandos: .....Metal pintado
Material de la puerta: .....vidrio
Peso neto: ..... 30.9 kg
Volúmen útil (de la cavidad): ..... 66 l
Modos de calentamiento: ..... Aire caliente suave, Aire caliente 3D, Hornear, Grill con aire caliente, Grill amplia superficie
Longitud del cable de alimentación eléctrica: ..... 120 cm
Código EAN: 4242005528929
Número de cavidades - (2010/30/CE): 1
Clase de eficiencia energética[1]: ..... A
Consumo de energía por ciclo convencional (2010/30/EC): ..... 0.98 kWh/cycle
Energy consumption per cycle forced air convection (2010/30/EC): 0.79 kWh/cycle
Índice de eficiencia energética (2010/30/CE): ..... 95.2 %
Potencia: .....2990 W
Intensidad corriente eléctrica: ..... 16 A
Tensión: ..... 220-240 V
Frecuencia: ..... 50-60 Hz
Tipo de enchufe: ..... Schuko a tierra
Accesorios incluidos: ... 1 x Parrilla profesional, 1 x Bandeja universal

4 242005 528929

Accesorios incluidos

1 x Parrilla profesional, 1 x Bandeja universal

Accesorios opcionales

HEZ327000 Piedra Pizza

[1] Dentro del rango de clases de eficiencia energética de A+++ a D.

Serie 2, Horno, 60 x 60 cm, Negro
HBF011BA2

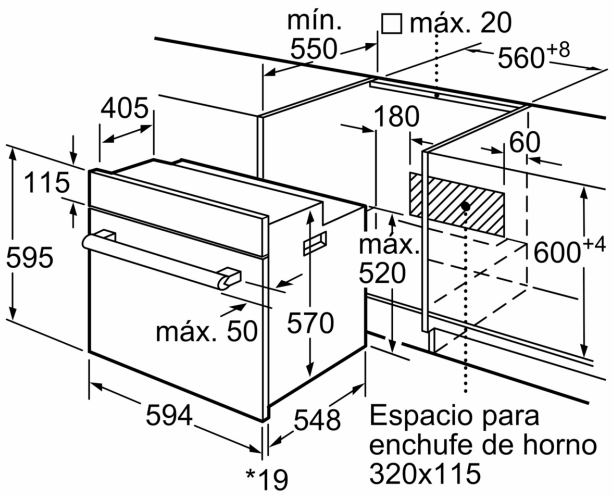

* 20 mm para frontales de metal

Dimensiones en mm

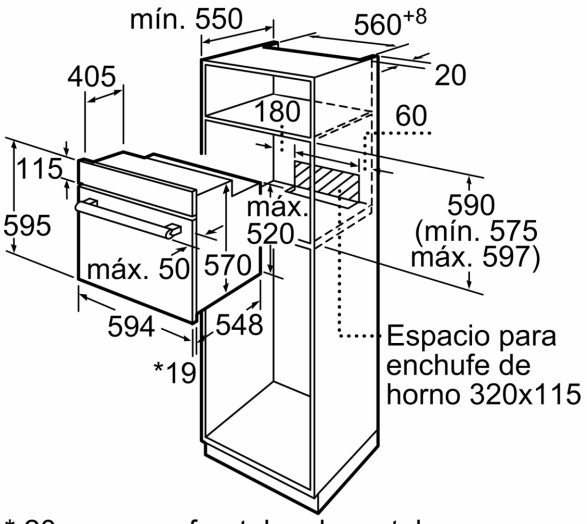

* 20 mm para frontales de metal

Dimensiones en mm

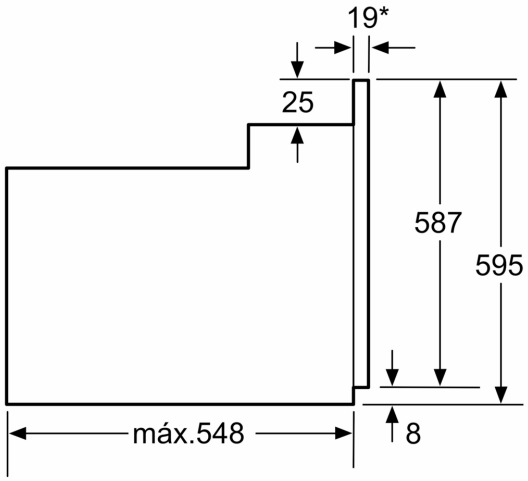

* Con frontal de metal 20 mm

Dimensiones en mm