Placa de inducción, 80 cm, sin perfiles 3EB989LH

Zona Flex Inducción

Disfruta de la cocina sin límites con la zona Flex Inducción y de la comodidad que te ofrece una zona gigante de 28 cm.

- Disfruta de la cocina a lo grande en su zona gigante de 28 cm.
- Todos tus recipientes tienen cabida en la zona Flex Inducción.
- El control de Temperatura te permite cocinar siempre a la temperatura más adecuada para cada receta
- Con el control deslizante regula la potencia o la temperatura cómodamente con un dedo
- Controla cómodamente el funcionamiento de la campana desde la placa de cocción

Accesorios opcionales

3AB3030L	Accesorio de unión
3AB39522	Parrilla grill de aluminio fundido.
3AB9FF010	Sartén Zona Flexible, grande
3AB9FF030	Set de sartenes Flex, 3 piezas
3AB9TY010	Teppan Yaki

Datos técnicos

Familia de Producto:	Placa independie.vitrocerámica
Tipo de construcción:	Integrable
Entrada de energía:	Eléctrico
Número de posiciones que se pueden usar al mismo tiempo:	4
Dimensiones de instalación necesarias (H x W x D):	51 x 750-750 x 490-500 mm
Anchura:	791 mm
Dimensiones: alto x ancho x fondo (sin puerta):	51x791x522 mm
Medidas del producto embalado:	126x953x603 mm
Peso neto:	16.0 kg
Peso bruto:	17.4 kg
Indicador de calor residual:	Separado
Ubicación del panel de mandos:	Frontal
Material de la superficie básica:	Cristal vitrocerámico
Color superficie superior:	Negro
Longitud del cable de alimentación eléctrica:	110 cm
Código EAN:	4242006266776
Tensión:	220-240 V
Frecuencia:	50; 60 Hz

4 242006 266776

Placa de inducción, 80 cm, sin perfiles
3EB989LH

Dimensiones en mm

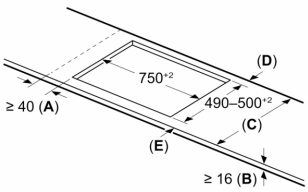

C	D	E
585–600	50	≥ 35
> 600	≥ 50	≥ 50

A: Distancia mín. desde el hueco de la placa hasta la pared

B: El espacio libre entre la superficie de la encimera y la parte superior del frontal del horno debe ser de 30 mm

Ver los requisitos de espacio para el horno

La encimera en la que se va a montar la placa debe soportar cargas de aprox. 60 kg; se deben utilizar estructuras adecuadas, si es necesario

Dimensiones en mm

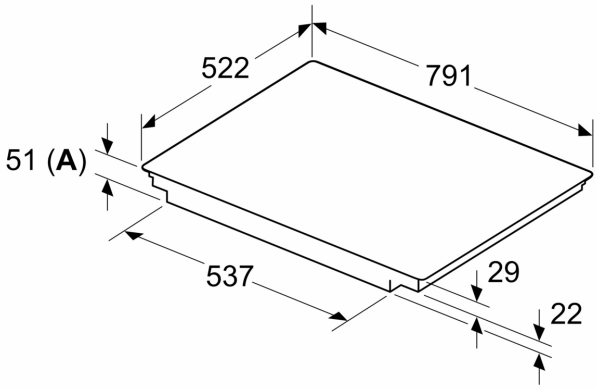

A: Profundidad de empotramiento

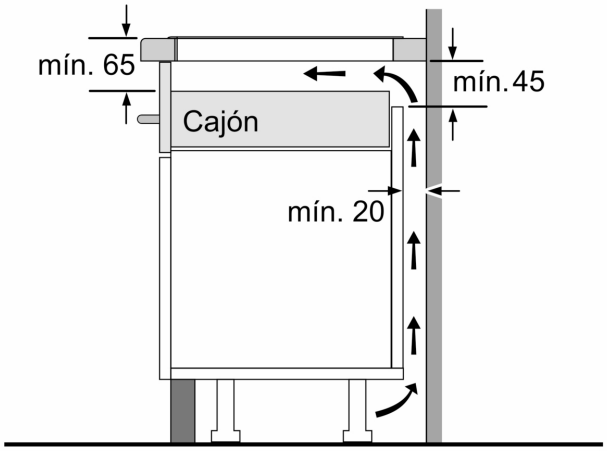

Dimensiones en mm

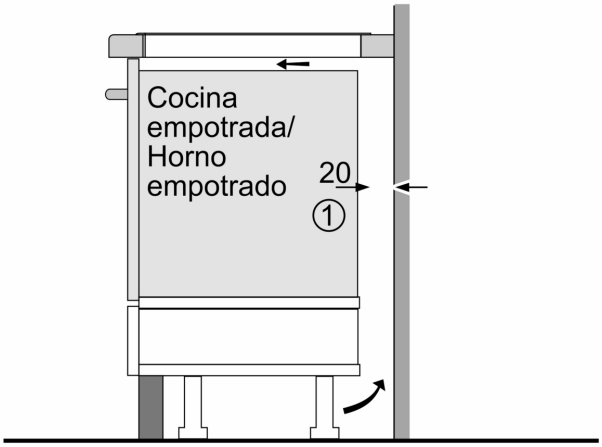

① Rendija de ventilación necesaria.

Dimensiones en mm

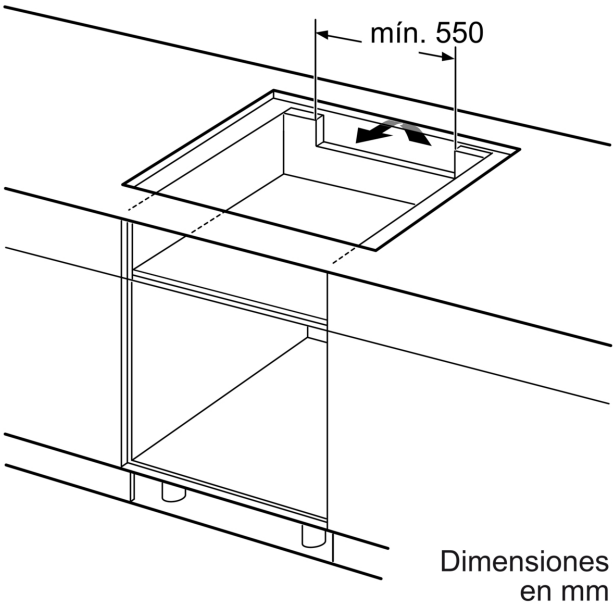
mín. 550
Dimensiones
en mm