Placa vitrocerámica, 60 cm, sin perfiles 3EB761EN

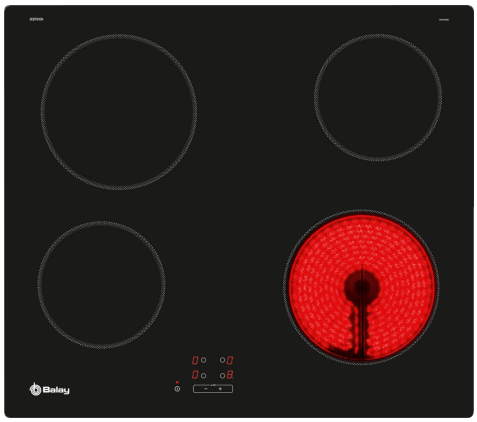

Una placa vitrocerámica con todo lo necesario para que cocines cómodamente.

- Adapta el tamaño de tus recetas a cada una de las 4 zonas vitrocerámicas de distintos diámetros.
- Seguridad para niños: bloquea la placa de forma permanente o temporal para evitar descuidos.

Datos técnicos

Familia de Producto: ..... Placa independie.vitrocerámica
Tipo de construcción: ..... Integrable
Entrada de energía: ..... Eléctrico
Número de posiciones que se pueden usar al mismo tiempo: 4
Dimensiones de instalación necesarias (H x W x D): 45 x 560-560 x 490-500 mm
Anchura: ..... 592 mm
Dimensiones: alto x ancho x fondo (sin puerta): ..... 45x592x522 mm
Medidas del producto embalado: ..... 100x750x590 mm
Peso neto: ..... 7.5 kg
Peso bruto: ..... 8.2 kg
Indicador de calor residual: ..... Separado
Ubicación del panel de mandos: ..... Frontal
Material de la superficie básica: ..... Cristal vitrocerámico
Color superficie superior: ..... Negro
Longitud del cable de alimentación eléctrica: ..... 100 cm
Código EAN: 4242006298425
Tensión: ..... 220-240 V
Frecuencia: ..... 50; 60 Hz

---

4 242006 298425

Placa vitrocerámica, 60 cm, sin perfiles
3EB761EN

Dimensiones en mm

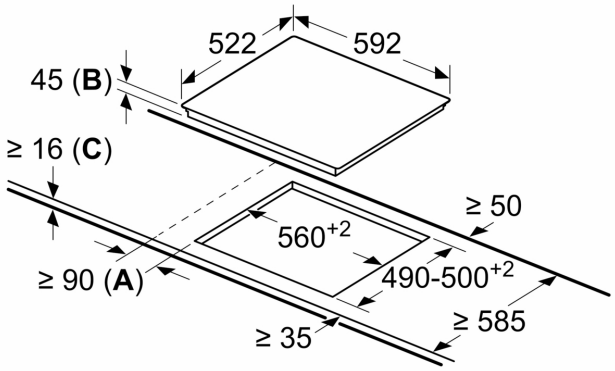

A: Distancia mínima entre la abertura de la placa y la pared.
B: Profundidad de inserción
C: Con horno empotrado por debajo, mín. 20, quizás más; ver requisitos dimensionales para el horno.