Lavavajillas integrable, 45 cm, Puerta deslizante
3VT5332DA

- Garantía Total 10 años de la cuba: sustitución, mano de obra y desplazamiento.
- InfoLight, una luz roja te avisa del funcionamiento del lavavajillas.
- Perfecto para instalaciones en alto.
- Motor ExtraSilencio, minimiza el ruido y alarga su vida útil.
- Más cómodo y flexible gracias a la cesta regulable en altura RackMatic.

Datos técnicos

Clase de eficiencia energética[1]: ..... D
Consumo de energía de 100 ciclos del programa Eco[2]: .....67 kWh/100 ciclos
Número máximo de cubiertos: 10
Consumo de agua del programa eco en litros por ciclo[3]: .....8.9 l
Duración del programa[4]: ..... 4:35 h
Potencia sonora: ..... 44 dB(A) re 1pW
Clase de eficiencia sonora: ..... B
Tipo de construcción: .....Integrable
Altura de la encimera extraíble: ..... 0 mm
Dimensiones de instalación necesarias (H x W x D): .... 815-875 x 450 x 550 mm
Fondo con puerta abierta a 90 grados: .....1150 mm
Patas regulables: .....Sí - todas en la parte frontal
Ajuste máximo de las patas: .....60 mm
Zócalo regulable: ..... Ambos horizontal y vertical
Peso neto: .....29.2 kg
Peso bruto: .....30.7 kg
Potencia de conexión: ..... 2400 W
Intensidad corriente eléctrica: .....10 A
Tensión: .....220-240 V
Frecuencia: .....50; 60 Hz
Máximo nivel de dureza del agua: ..... 50°DH
Longitud del cable de alimentación eléctrica: ..... 175 cm
Tipo de enchufe: .....Schuko con conexión a tierra
Longitud del manguito de entrada: ..... 165 cm
Longitud del manguito de salida: ..... 205 cm
Código EAN: 4242006323370
Tipo de instalación: ..... Totalmente integrable

Accesorios opcionales

3AB4BH00 Soporte para botellas (lavavajillas 45)

4 242006 323370

[1] Dentro del rango de clases de eficiencia energética de A a G.
[2] Consumo de energía en kWh por 100 ciclos (en el programa Eco 50 °C)
[3] en el programa Eco 50 °C
[4] Duración del programa Eco 50 °C

Lavavajillas integrable, 45 cm, Puerta deslizante
3VT5332DA

dimensiones en mm

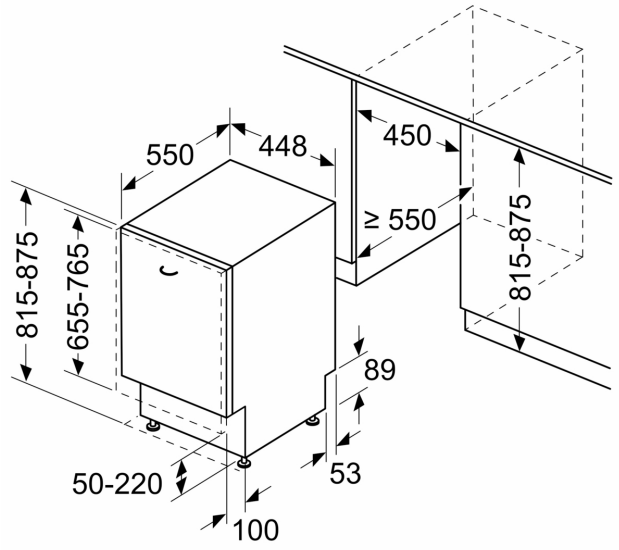

dimensiones en mm

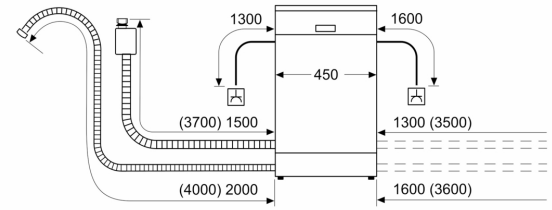

enchufe
( ) valores con juego de prolongación