# CPR915N

| | |
|---|---|
| **Familia** | Cajón |
| **Altura comercial** | 14 cm |
| **Tipología** | Calientaplatos |

## Estética

| | | | |
|---|---|---|---|
| **Estética** | Victoria | **Material** | Material pintado |
| **Color** | Negro | **Logo** | Serigrafiado |
| **Acabado** | Negro brillante | **Posición logo** | Interior |

## Mandos

| | | | |
|---|---|---|---|
| **Tipo de ajustes de control** | Mandos de control | **Mandos de control** | Estándar |
| **Type of temperature control** | Electromecánico | **Color control** | Efecto acero |
| **N.° de mandos** | 1 | | |

## Programas/Funciones

| | |
|---|---|
| **Descongelación** | Sí |
| **Fermentación** | Sí |
| **Calienta tazas** | Sí |
| **Mantener caliente** | Sí |
| **Calienta platos** | Sí |
| **Recalentamiento** | Sí |

## Características técnicas

| | | | |
|---|---|---|---|
| **Sistema apertura** | Push-pull | **Tipo de calentamiento** | Ventilador asistido |
| **Material base** | Acero inoxidable | **Temperatura mínima** | 30 °C |
| **Peso máximo permitido** | 15 kg | **Temperatura máxima** | 80 °C |

| | | | |
|---|---|---|---|
| **Peso máximo del cajón** | 85 kg | **Accesorios incluidos** | Base silicona |
| **Capacidad** | 21 l | | |

## Conexión eléctrica

| | | | |
|---|---|---|---|
| **Enchufe** | Schuko (F;E) | **Voltaje (V)** | 220-240 V |
| **Potencia nominal** | 400 W | **Frecuencia (Hz)** | 50-60 Hz |
| **Corriente** | 2 A | | |

## Datos logísticos

| | | | |
|---|---|---|---|
| **Ancho (mm)** | 597 mm | **Altura del producto (mm)** | 135 mm |
| **Alto (mm)** | 517 mm | | |

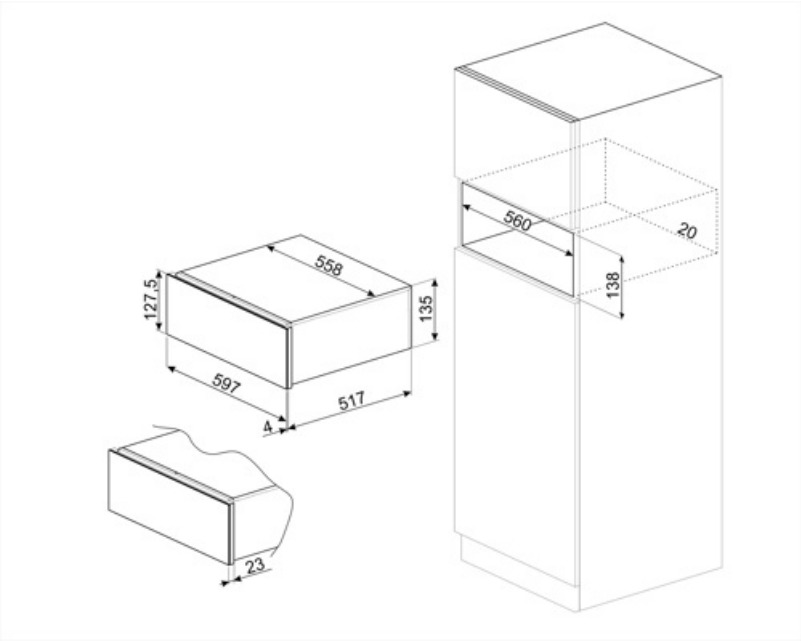

## Accesorios Compatible

**KITCABLE90UK**

Cable with IEC connector and UK plug

## Productos alternativos

**CPR915P**

**Color:** Crema

**CPR915X**
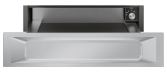
**Color:** Acero inoxidable