Serie 4, Lavadora de carga frontal, 8 kg, máx. 1200 rpm
WAN24272ES

Lavadora con Iron Assist para facilitar el proceso de planchado y con motor EcoSilence con el mínimo nivel de ruido.

- **Clase A de eficiencia energética**: ahorra energía en cada lavado.
- **Active Water Plus**: la detección automática de carga reduce el consumo de agua, aunque la lavadora no esté llena.
- **Speed Perfect**: limpieza perfecta hasta un 65 % más rápida.
- **Función Pausa+Carga**: ¿has olvidado algo? Añádelo fácilmente a la lavadora.
- **Motor EcoSilence™**: funcionamiento silencioso y de bajo consumo, con una garantía de 10 años. [3]

Datos técnicos

Clase de eficiencia energética[1]: ..... A
Ponderación de consumo de energía en kWh por 100 ciclos de lavado del programa eco 40-60: ..... 46 kWh/100 ciclos
Capacidad máxima: ..... 8.0 kg
Consumo de agua programa ECO por ciclo[2]: ..... 47 l
Duración del programa eco 40-60 en horas y minutos a capacidad nominal: ..... 3:33 h
Eficiencia de centrifugado programa ECO 40-60ºC: ..... B
Clase de nivel de ruido: ..... A
Nivel de ruido: ..... 71 dB(A) re 1pW
Tipo de construcción: ..... Libre instalación
Dimensiones del aparato: alto x ancho x fondo (sin puerta): 845x598x590 mm
Peso neto: ..... 69.4 kg
Potencia: ..... 2300 W
Intensidad corriente eléctrica: ..... 10 A
Tensión: ..... 220-240 V
Frecuencia: ..... 50 Hz
Longitud del cable de alimentación eléctrica: ..... 160 cm
Apertura de la puerta: ..... Izquierda
Ruedas de desplazamiento: ..... No
Código EAN: 4242005434824
Tipo de instalación: ..... Libre instalación

Accesorios opcionales

WMZ2381	Manguera de extensión para entrada agua
WMZMPF10	filtro microplástico

[1] Dentro del rango de clases de eficiencia energética de A a G.
[2] en el programa Eco 40-60
[3] Condiciones sobre los 10 años de garantía del motor https://www.bosch-home.es/mybosch/extensiones-gratuitas-garantia

Serie 4, Lavadora de carga frontal, 8 kg, máx. 1200 rpm
WAN24272ES

Lavadora con Iron Assist para facilitar el proceso de planchado y con motor EcoSilence con el mínimo nivel de ruido.

- Clase de eficiencia energética[1]: A
- Consumo de energía[2] / Consumo de agua[3]: 46 kWh / 47 litros
- Capacidad: 8 kg
- Velocidad máx. de centrifugado**: 0 - 1200 U/min
- Nivel de ruido: 71 dB (A) re 1 pW
- Eficiencia nivel de ruido: A
- Programas de lavado: algodón, easy care, delicados/seda, lana
- Iron Assist: programa de vapor que reduce las arrugas en la ropa seca.
- Programas especiales: Algodón, Sintéticos, Camisas/Blusas, Sport, Mix, Rápido 15/30 min, Limpieza de tambor, Lana, Delicado/Seda
- SpeedPerfect: los mejores resultados de lavado hasta en la mitad de tiempo
- Funciones, Prelavado, Fin diferido hasta 24 h, Selección de temperatura, Nocturno, SpeedPerfect, Inicio/Pausa+Carga, Selección de centrifugado/Exclusión de centrifugado
- Función Pausa+Carga para prendas olvidadas
- Volumen del tambor: 65 litros
- Protección múltiple de agua: sistema de seguridad antes posibles fugas de agua
- Display LED con recomendación de carga
- Paneles antivibración
- Motor EcoSilence silencioso, robusto, eficiente y duradero
- Motor EcoSilence, eficiente y silencioso. 10 años de garantía
- ActiveWater: consumo eficiente, inteligente y sostenible del agua según la carga, incluso con las más pequeñas
- Reconocimiento de espuma
- Sistema automático de distribución de ropa: 3G
- Señal acústica de fin de programa
- Bloqueo de seguridad para niños
- Cajón autolimpiante.
- Puerta de 32 cm de diámetro, Blanco-negro gris con 171° apertura de la puerta
- Función Pausa+Carga para prendas olvidadas
- Posibilidad de instalación bajo encimera en muebles de altura 85 cm o más
- Dimensiones (alto x ancho): 84.5 cm x 59.8 cm
- Fondo del aparato: 59.0 cm
- Profundidad de la lavadora, incluyendo la puerta: 63.3 cm

Consumos

- Eficiencia de centrifugado: B

Programas

Funciones

Prestaciones

- Medidor de uso: cuenta los programas completados.
- Metal

Información técnica

- Profundidad de la lavadora con la puerta abierta: 106.3 cm

*** Comparando la duración del programa Sintéticos 40ºC y el mismo programa con la función SpeedPerfect activada.

[1] Dentro del rango de A (más eficiente) a G (menos eficiente)

[2] Consumo de energía por 100 ciclos (con el programa Eco 40-60)

[3] Consumo de agua ponderado por ciclo (con el programa Eco 40-60)

**La máxima velocidad de centrifugado se reduce automáticamente en caso de desequilibrios en la carga.

[4] Duración del programa Eco 40-60

Serie 4, Lavadora de carga frontal, 8 kg, máx. 1200 rpm
WAN24272ES

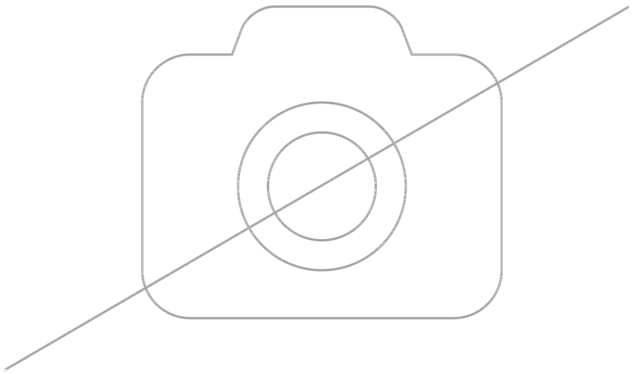

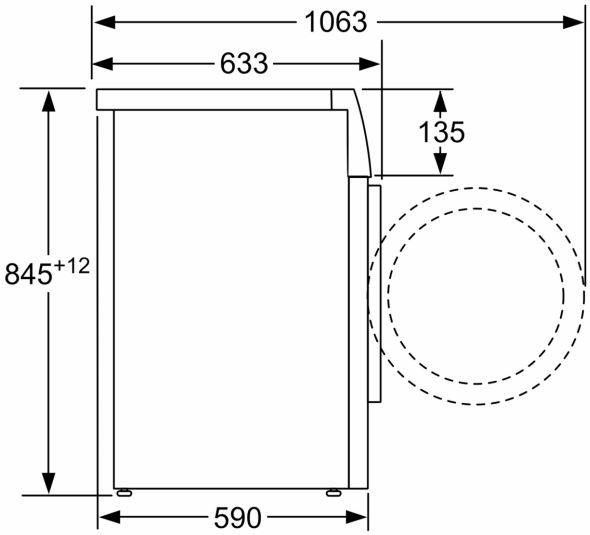

Dimensiones en mm