SIEMENS

iQ700, Placa inducción, 90 cm, con perfiles EX275HXC1E

Inducción con un innovador formato panorámico para una mayor flexibilidad e instalación en encimeras poco profundas.

- ✓ flexInducción: una zona de cocción inteligente que se adapta a tus recipientes.
- ✓ Control touchSlider: Ajusta la potencia de la placa de cocción deslizando el dedo.
- ✓ Home Connect: integra tu placa de cocción en tu cocina inteligente.
- ✓ fryingSensor Pro: Fríe toda clase de alimentos sin que se quemen.
- ✓ flexMotion– Transferencia automática a otra zona para una máxima flexibilidad.

Accesorios opcionales

HZ32WA00 Termosonda inalámbrica, HZ390522 Parrilla grill de aluminio fundido., HZ394301 Accesorio de unión, HZ9CF240 Sartén antiadherante, Ø 24 cm, HZ9CF280 Sartén antiadherante, Ø 28 cm, HZ9ES100 Cafetera 4 tasas, HZ9FE280 Sartén de hierro Ø 18 / 28 cm, HZ9FF010 Sartén zona Flexible, grande, HZ9FF030 Set de sartenes Flex, 3 piezas, HZ9FF040 Set de sartenes Flex, 4 piezas, HZ9SE040 set de 4 piezas, HZ9SE060 set de 6 piezas, HZ9TY010 Teppan Yaki

Equipamiento

Datos técnicos

Familia de Producto: .....Placa independie.vitrocerámica
Diseño: ..... Integrable
Energy input: ..... Eléctrica
Número de posiciones que se pueden usar al mismo tiempo: 4
Dimensiones de instalación necesarias (H x W x D): . 51 x 880-880 x 330-330 mm
Altura: ..... 912 mm
Dimensiones de instalación necesarias (H x W x D): ..... 51x912x350 mm
Medidas del producto embalado: ..... 130x1040x480 mm
Peso neto: .....14.2 kg
Peso bruto: .....15.4 kg
Indicador de calor residual: ..... Separado
Ubicación del panel de mandos: ..... Hob front
Material de la superficie básica: ..... Cristal negro
Color superficie superior: .....Negro, Aluminio gratado
Longitud del cable de alimentación eléctrica: .....110 cm
Código EAN: 4242003927328
Intensidad corriente eléctrica: .....GENERAL.N_A A
Tensión: ..... 220-240 V
Frecuencia: ..... 50; 60 Hz

4 242003 927328

SIEMENS

iQ700, Placa inducción, 90 cm, con perfiles EX275HXC1E

Equipamiento

- 90 cm: espacio para 4 recipientes.

Flexibilidad de las zonas de cocción.

- 2 zonas Flex: Utiliza recipientes de diferentes formas y tamaños aprovechando los 40 cm de fondo de la zona
- Zona delante izquierda: 200 mm, 210 mm, 2.2 kw (potencia max. 3.7 kw)
- Zona detrás izquierda: 200 mm, 210 mm, 2.2 kw (potencia max. 3.7 kw)
- Zona detrás derecha: 200 mm, 210 mm , 2.2 kw (potencia max. 3.7 kw)
- Zona delante derecha: 200 mm, 210 mm, 2.2 kw (potencia max. 3.7 kw)

Prestaciones destacadas

- Control touchSlider Plus: control directo de la potencia con la barra táctil serigrafiada
- 17 niveles de potencia para una mayor precisión
- Mis favoritos: Memoriza el ajuste que más utilices a través de la app Home Connect.
- Función mantener caliente vía Home Connect (se requiere que la placa esté conectada a Home Connect)
- Programación de tiempo para cada zona: apaga la zona de cocción al finalizar el tiempo establecido
- Avisador acústico: una alarma se activa al finalizar el tiempo establecido
- Volumen del sonido regulable a las preferencias y necesidades personales.
- Función boost para todas las zonas: calienta de manera más rápida al incrementar la potencia hasta un 50% comparado con el máximo nivel de potencia: hierve agua hasta un 50% más rapido.
- shortBoost, seleccionable vía Favorito/Home Connect (para placas conectadas a Home Connect).HC: calienta sartenes más rápido mientras cuida de ellas.
- Las zonas de cocción se unen o separan en función de la forma y tamaño del recipiente que detecte.
- Función flexMotion: cambia los recipientes de ubicación sin perder los ajustes previamente seleccionados con solo un toque
- Selección automática de la zona: al encenderse, la placa selecciona automáticamente la zona de cocción en la que se coloca recipiente nuevo.
- Al mover una olla, los parámetros se actualizan instantáneamente y la zona de cocción se adapta al tamaño de la olla
- Función quickStart: al encender la placa de inducción, ésta seleccionará automáticamente la zona de cocción donde se encuentren los recipientes: al encender la placa, ésta detecta automáticamente el recipiente y selecciona la zona de cocción.
- Función memoria: en caso de apagado accidental, se restablecerán los ajustes previamente seleccionados al encender la placa de inducción en un lapso de 4 segundos: en caso de apagado accidental, se vuelven a restablecer los ajustes al encender la placa dentro de los 4 segundos siguientes.

Asistente de cocina

- Control de temperatura del aceite fryingSensor Pro con 11 niveles
- Asistente de la Placa: la temperatura adecuada para cada plato según tus preferencias en Home Connect. Opción de mandar los ajustes directamente a tu placa

Conectividad

- Se conecta a tu móvil vía Home Connect
- Control placa-campana: controla la campana extractora compatible a través de tu placa
- cookConnect: la campana ajusta automáticamente el nivel de extracción basado en información como número de zonas de cocción y temperatura (actualmente compatible con campanas inclinadas conectadas a Home Connect).
- Aparato actualizable (vía app Home Connect): mantén el aparato siempre actualizado con la última versión del software.

Diseño

- Diseño topClass

Seguridad

- Indicador de calor residual en 2 niveles: señaliza qué zonas están calientes o templadas
- Seguridad para niños: previene la activación no intencionada
- función «pausa»: detiene el proceso de calentamiento para, por ejemplo, cuando llaman al timbre o se derraman líquidos en la placa.
- Interruptor principal: apaga todas las zonas con solo un toque
- Autodesconexión de seguridad de la placa

Medidas e instalación

- Dimensiones del aparato (alto x ancho x profundo mm): 51 x 912 x 350
- Dimensiones de encastre (ancho x fondo x alto mm.): 880 x 330 x 51
- Encimera de espesor mínimo: 16 mm
- Potencia nominal: 7.4 kw
- Potencia total de la placa limitable.
- via MyButton: abra el universo inteligente desde su placa de cocción (necesario servicio asociado).

Ahorro de tiempo y eficiencia

SIEMENS

iQ700, Placa inducción, 90 cm, con perfiles
EX275HXC1E

Dibujos acotados

Dimensiones en mm

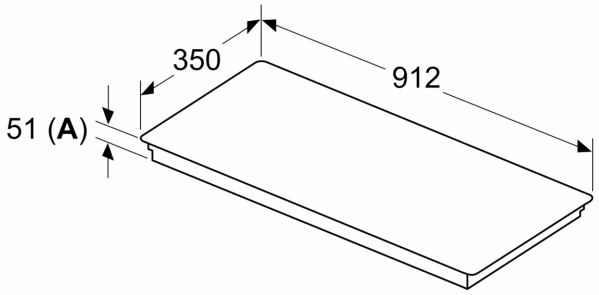

A: Profundidad de empotramiento

Dimensiones en mm

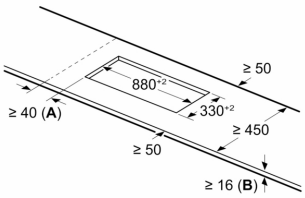

A: Distancia mín. desde el hueco de la placa hasta la pared

B: El espacio libre entre la superficie de la encimera y la parte superior del frontal del horno debe ser de 30 mm

Ver los requisitos de espacio para el horno

La encimera en la que se va a montar la placa debe soportar cargas de aprox. 60 kg; se deben utilizar estructuras adecuadas, si es necesario

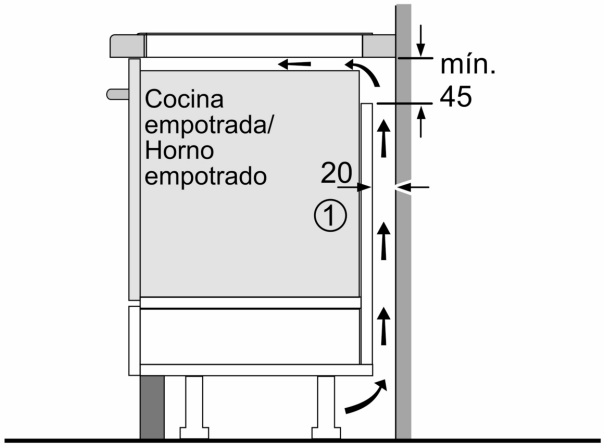

1
Rendija de
ventilación necesaria

Dimensiones en mm

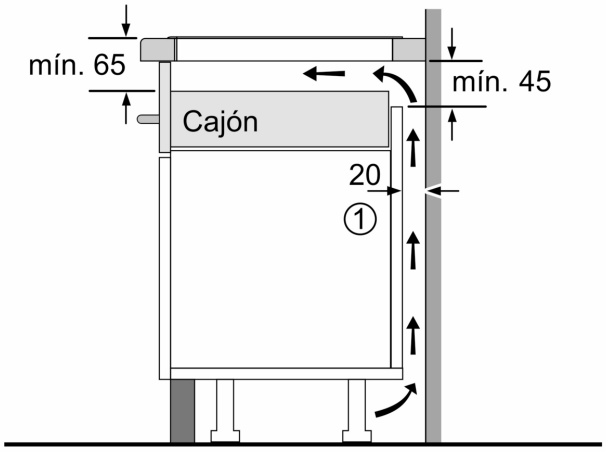

1
Espacio de
ventilación necesario.

Dimensiones en mm

SIEMENS
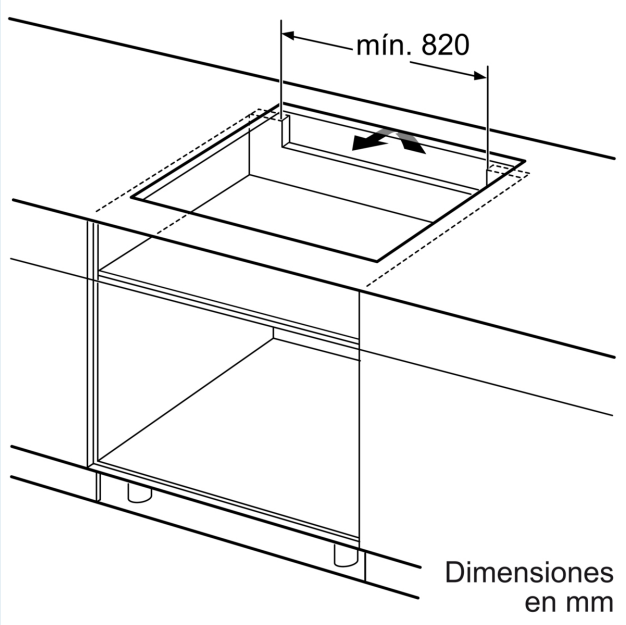
Dibujos acotados