Serie 6, Lavadora de carga frontal, 9 kg, máx. 1400 rpm, Acero inoxidable WUU28T6KES











Lavadora de tapa baja desmontable con motor EcoSilence: silenciosa y eficiente con los mejores resultados de lavado y mejor cuidado de las prendas.

- **Lava con la mejor clase de eficiencia energética A**
- **Ahorra hasta un 50 % de agua al lavar coladas pequeñas.** [3]
- **Speed Perfect**: limpieza perfecta hasta un 65 % más rápida.
- **Función Pausa+Carga**: ¿has olvidado algo? Añádelo fácilmente a la lavadora.
- **Higiene Plus**: programa de lavado higiénico que elimina los gérmenes incluso a 40 ºC

Datos técnicos

Clase de eficiencia energética[1]: ..... A
Ponderación de consumo de energía en kWh por 100 ciclos de lavado del programa eco 40-60: .....49 kWh/100 ciclos
Capacidad máxima: ..... 9.0 kg
Consumo de agua programa ECO por ciclo[2]: .....50 l
Duración del programa eco 40-60 en horas y minutos a capacidad nominal: .....3:48 h
Eficiencia de centrifugado programa ECO 40-60ºC: .....B
Clase de nivel de ruido: ..... A
Nivel de ruido: ..... 72 dB(A) re 1pW
Tipo de construcción: ..... Libre instalación
Altura de la encimera extraíble: ..... 25 mm
Dimensiones del aparato: alto x ancho x fondo (sin puerta) 845x598x590 mm
Peso neto: ..... 72.6 kg
Potencia: .....2300 W
Intensidad corriente eléctrica: ..... 10 A
Tensión: ..... 220-240 V
Frecuencia: ..... 50 Hz
Longitud del cable de alimentación eléctrica: .....160 cm
Apertura de la puerta: ..... Izquierda
Ruedas de desplazamiento: .....No
Código EAN: 4242005447855
Tipo de instalación: Libre instalación para encimeras de 82 cm o más

Accesorios opcionales

WMZ20430	Protector lavadora montaje bajo encimera
WMZ2381	Manguera de extensión para entrada agua
WMZMPF10	filtro microplástico

4 242005 447855

[1] Dentro del rango de clases de eficiencia energética de A a G.
[2] en el programa Eco 40-60
[3] Active Water Plus ajusta automáticamente el consumo de agua a la carga. Comparación del consumo de agua del programa Eco 40-60 con un cuarto de carga y una carga completa por ciclo.

Serie 6, Lavadora de carga frontal, 9 kg, máx. 1400 rpm, Acero inoxidable WUU28T6KES

Lavadora de tapa baja desmontable con motor EcoSilence: silenciosa y eficiente con los mejores resultados de lavado y mejor cuidado de las prendas.

Consumos

- Clase de eficiencia energética[1]: A
- Consumo de energía[2] / Consumo de agua[3]: 49 kWh / 50 litros
- Capacidad: 9 kg
- Velocidad máx. de centrifugado
- : 400 - 1400 U/min
- Nivel de ruido: 72 dB (A) re 1 pW
- Eficiencia nivel de ruido: A

Programas y funciones

- Programas de lavado: algodón, easy care, delicados/seda, lana
- Programas especiales: Limpieza de tambor, Ropa oscura, Camisas/Blusas, Desaguar / Centrifugar, Mix, Sport, aclarado, Edredones, Rápido 15/30 min

Funciones

- SpeedPerfect: los mejores resultados de lavado hasta en la mitad de tiempo
- Funciones: Fácil plancha, Selección de temperatura, SpeedPerfect, Prelavado, Inicio/Pausa+Carga/Exclusión de centrifugado

Prestaciones

- Función Pausa+Carga para prendas olvidadas
- Display LED touch totalmente táctil con recomendación de carga
- Volumen del tambor: 65 litros
- Tambor VarioDrum con palas asimétricas para un lavado cuidadoso con las prendas.
- Recordatorio de limpieza de tambor
- Puerta de 32 cm de diámetro, Silver-inox, negro-gris con 171° apertura de la puerta
- Función Pausa+Carga para prendas olvidadas
- Motor SilentPowerDrive: silencioso, robusto, eficiente y duradero
- Motor SilentPowerDrive, eficiente y silencioso. 10 años de garantía
- ActiveWater Plus: ajusta el consumo de agua para cargas más pequeñas.
- Paneles antivibración
- Protección múltiple de agua: sistema de seguridad antes posibles fugas de agua
- Reconocimiento de espuma
- Sistema automático de distribución de ropa: 3G
- Bloqueo de seguridad para niños
- Cubeta de detergente autolimpiante
- Cajón autolimpiante.

Información técnica

- Posibilidad de instalación bajo encimera en muebles de altura 82 cm o más
- Dimensiones (alto x ancho): 84.5 cm x 59.8 cm
- Fondo del aparato: 59.0 cm
- Profundidad de la lavadora, incluyendo la puerta: 63.2 cm
- Profundidad de la lavadora con la puerta abierta: 106.3 cm
- Medidor de uso: cuenta los programas completados.
- Eficiencia de centrifugado: B
- W_F44BU-G
- No dispone de iluminación interior del tambor
- Funciones: Indicador de consumo de energía
- Mando giro suave

*** Comparando la duración del programa Sintéticos 40ºC y el mismo programa con la función SpeedPerfect activada.

[1] Dentro del rango de A (más eficiente) a G (menos eficiente)

[2] Consumo de energía por 100 ciclos (con el programa Eco 40-60)

[3] Consumo de agua ponderado por ciclo (con el programa Eco 40-60)

**La máxima velocidad de centrifugado se reduce automáticamente en caso de desequilibrios en la carga.

[4] Duración del programa Eco 40-60

Serie 6, Lavadora de carga frontal, 9 kg, máx. 1400 rpm, Acero inoxidable
WUU28T6KES

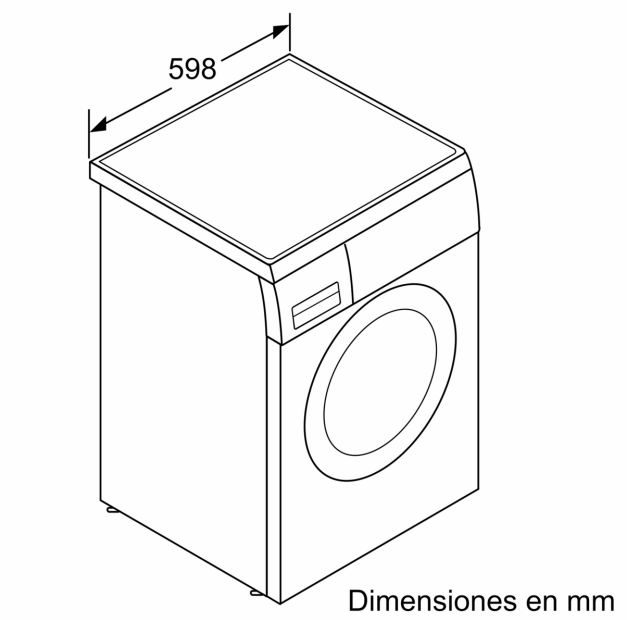

Dimensiones en mm

Dimensiones en mm

