SIEMENS

iQ100, Campana telescópica, 60 cm, Plata metalizado
LI64MC521





5 años
Garantía total

Accesorios opcionales

LZ11ITI14	Set de recirculacion alta eficiciencia
LZ46521	Frontal blanco
LZ46561	Frontal negro

La campana telescópica se integra a la perfección bajo los muebles de cocina, extrayéndola cuando es necesario.

- ✓ Iluminación LED: perfecta y eficiente visibilidad cuando se está cocinando.
- ✓ Disponibilidad ampliada de piezas de repuesto: alarga su vida útil ante cualquier improvisto.

Equipamiento

Datos técnicos

Tipología: ..... Extraíble
Longitud del cable de alimentación eléctrica: ..... 175 cm
Dimensiones de instalación necesarias (H x W x D): ... 162 x 526.0 x 290 mm
Altura del conducto decorativo: ..... GENERAL.N_A mm
Altura: ..... 203 mm
Distancia mínima zona de cocción eléctrica: ..... 430 mm
Distancia mínima zona de cocción de gas: ..... 650 mm
Peso neto: ..... 8.8 kg
Tipo de control: ..... Mecánico
Número de niveles de extracción: 3
Potencia máxima de extracción de aire: ..... 394 m³/h
Capacidad máx. de extracción en recirculación: ..... 238 m³/h
Caudal máximo de aire: ..... 394 m³/h
Número de lámparas: 2
Potencia sonora: ..... 68 dB(A) re 1pW
Diámetro de la salida de aire: ..... 150 / 120 mm
Material del filtro antigrasa: ..... Aluminio lavable
Código EAN: 4242003979181
Potencia: ..... 108 W
Intensidad corriente eléctrica: ..... 10 A
Tensión: ..... 220-240 V
Frecuencia: ..... 50 Hz
Tipo de enchufe: ..... Schuko con conexión a tierra
Tipo de instalación: ..... Encastrable

4 242003 979181

SIEMENS

iQ100, Campana telescópica, 60 cm, Plata metalizado
LI64MC521

Equipamiento

Diseño:
- Instalación en armario de ancho 60 cm
- Posibilidad de instalación en salida de aire al exterior o en recirculación.

Características principales:
- Iluminación LED
- Temperatura del color: 3500 K
- 3 potencias de extracción

Comodidad de limpieza:
- Filtros multicapa de aluminio lavables en el lavavajillas

Potencia de extracción:
- De acuerdo a EN 61591 y EN/ IEC 60704-2-13 pueden alcanzar los siguientes niveles y valores de extracción:
- Nivel 1: potencia de extracción 276 m3/h; nivel de ruido 61 dB(A) re1pW
- Nivel 2: potencia de extracción 336 m3/h; nivel de ruido 65 dB(A) re1pW
- Nivel 3: potencia de extracción 394 m3/h; nivel de ruido 68 dB (A) re1pW
- Clase de eficiencia energética C (dentro del rango A+++ a D).
- Consumo medio de energía: 57.3 kWh/año
- Clase de eficiencia del motor: D*
- Clase de eficiencia de iluminación: A
- Eficiencia del filtro antigrasa: B

Rendimiento recirculación:
- Kit de recirculación
- De acuerdo a EN 61591 y EN/ IEC 60704-2-13 la campana puede alcanzar las siguientes potencias de extracción cuando se instale en recirculación con el set estándar (no lo incluye la campana. Es un accesorio opcional):
- Nivel 1: potencia de extracción 190 m3/h; nivel de ruido 66 dB(A) re1pW
- Nivel 2: potencia de extracción 220 m3/h; nivel de ruido 69 dB(A) re1pW)
- Nivel 3: potencia de extracción 238 m3/h ; nivel de ruido 71 dB (A) re1pW)

Información técnica y de sostenibilidad:
- Potencia máxima: 108 W
- Tensión: 220 - 240 V
- Fabricado en Alemania

Información sobre planificación e instalación:
- Medidas aparato (alto x ancho x fondo): 203 x 598 x 290 mm
- Medidas encastre (alto x ancho x fondo): 162 x 526 x 290 mm
- Longitud del cable de conexión 1.75 m

SIEMENS

iQ100, Campana telescópica, 60 cm, Plata metalizado
LI64MC521

Dibujos acotados

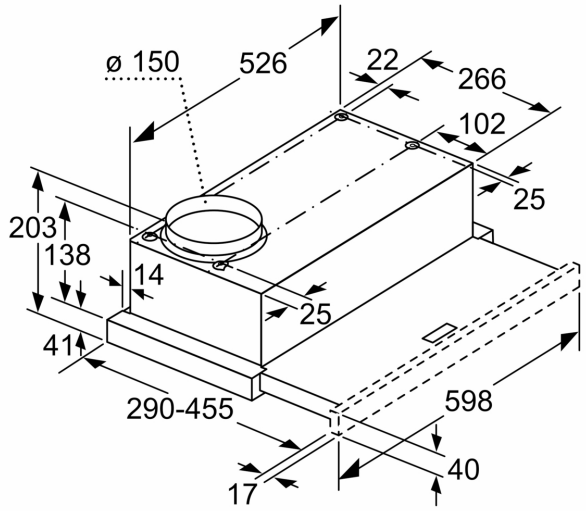

La adaptación de la profundidad de la corredera del filtro no es posible

Dimensiones en mm

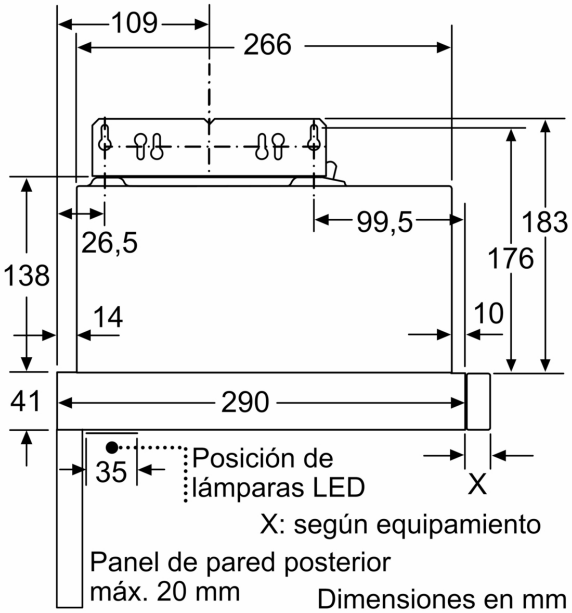

Dimensiones en mm

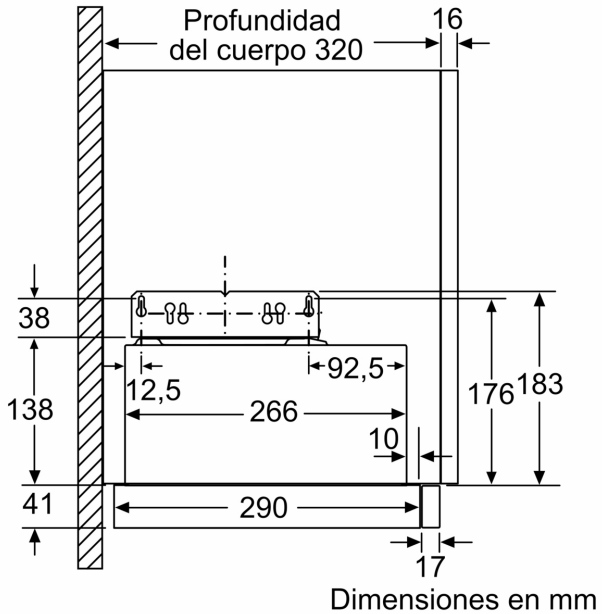

Dimensiones en mm

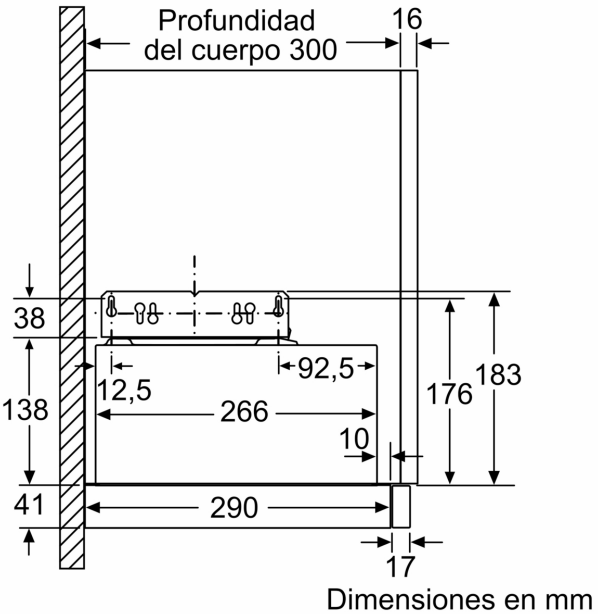

Dimensiones en mm

SIEMENS

Dibujos acotados

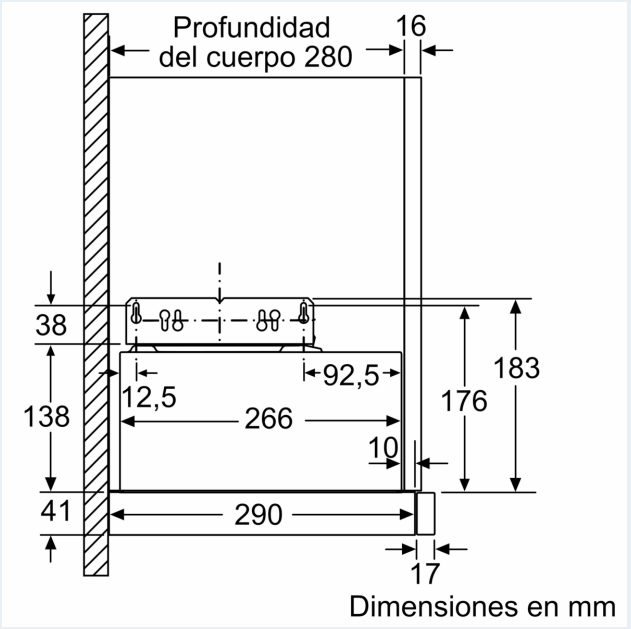

Dimensiones en mm

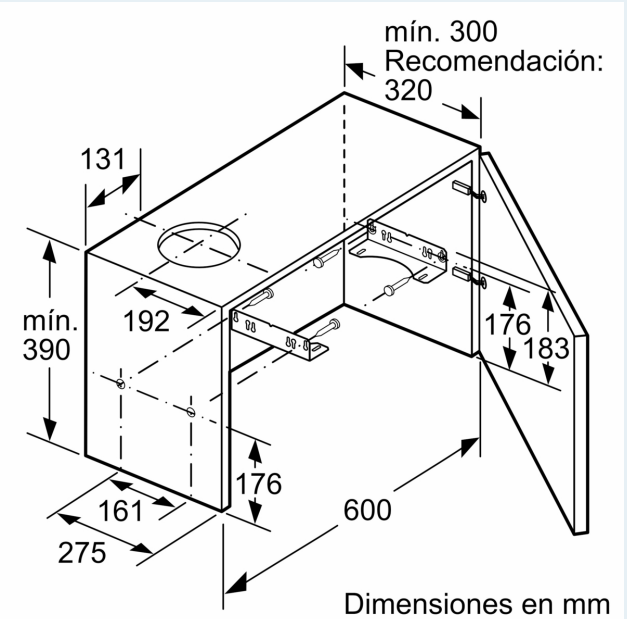

Dimensiones en mm

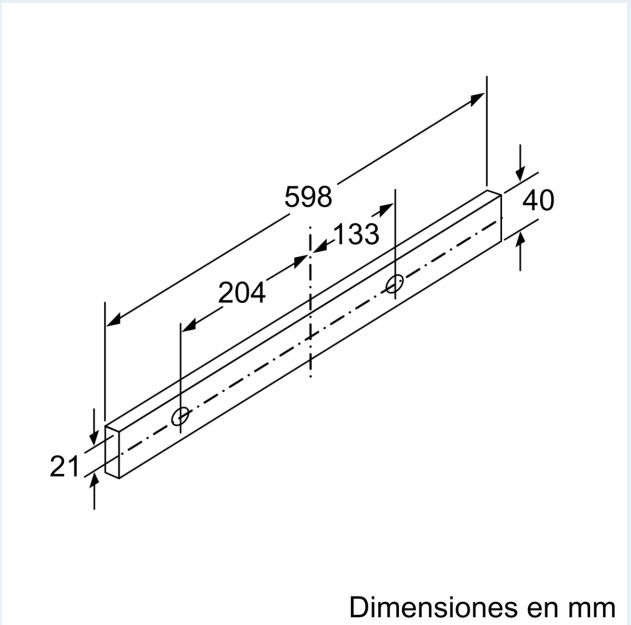

Dimensiones en mm