SIEMENS

iQ300, Placa de inducción, 60 cm, sin perfiles
EU63KBJB5E

Accesorios opcionales

HZ32WA00	Termosonda inalámbrica
HZ9ES100	Cafetera 4 tasas
HZ9FE280	Sartén de hierro Ø 18 / 28 cm
HZ9SE040	set de 4 piezas
HZ9SE060	set de 6 piezas

Placa de inducción – más rápida, sergura y limpia, para una cocción más eficiente.

- ✓ Touch control: regula cómodamente la placa de cocción mediante la pantalla táctil.
- ✓ powerBoost: aumenta hasta un 50 % la potencia de una zona de inducción.
- ✓ El temporizador con desconexión automática apaga la placa transcurrido el tiempo seleccionado.
- ✓ El bloqueo de seguridad evita el encendido accidental de la placa.
- ✓ Innovadora tecnología de inducción: más rápida, más precisa, más limpia, más segura.

Equipamiento

Datos técnicos

Familia de Producto: .....Placa independie.vitrocerámica
Diseño: ..... Integrable
Energy input: ..... Eléctrica
Número de posiciones que se pueden usar al mismo tiempo: 3
Dimensiones de instalación necesarias (H x W x D): . 51 x 560-560 x 490-500 mm
Altura: ..... 592 mm
Dimensiones de instalación necesarias (H x W x D): ..... 51x592x522 mm
Medidas del producto embalado: ..... 126x753x608 mm
Peso neto: .....10.3 kg
Peso bruto: .....11.4 kg
Indicador de calor residual: ..... Separado
Ubicación del panel de mandos: ..... Hob front
Material de la superficie básica: ..... Cristal negro
Color superficie superior: .....Negro
Longitud del cable de alimentación eléctrica: .....110 cm
Código EAN: 4242003899892
Intensidad corriente eléctrica: .....GENERAL.N_A A
Tensión: ..... 220-240 V
Frecuencia: ..... 50; 60 Hz

4 242003 899892

SIEMENS

iQ300, Placa de inducción, 60 cm, sin perfiles
EU63KBJB5E

Equipamiento

- 60 cm: espacio para 3 recipientes.

Flexibilidad de las zonas de cocción.

- Zona detrás izquierda: 280 mm, 2.6 kw (potencia max. 3.7 kw)
- Zona detrás derecha: 145 mm , 1.4 kw (potencia max. 2.2 kw)
- Zona delante derecha: 210 mm, 2.2 kw (potencia max. 3.7 kw)

Prestaciones destacadas

- Control easyTouch
- 17 niveles de potencia para una mayor precisión
- Programación de tiempo para cada zona: apaga la zona de cocción al finalizar el tiempo establecido

Ahorro de tiempo y eficiencia

- Función boost para todas las zonas: calienta de manera más rápida al incrementar la potencia hasta un 50% comparado con el máximo nivel de potencia: hierve agua hasta un 50% más rapido.
- Función quickStart: al encender la placa de inducción, ésta seleccionará automáticamente la zona de cocción donde se encuentren los recipientes: al encender la placa, ésta detecta automáticamente el recipiente y selecciona la zona de cocción.
- Función memoria: en caso de apagado accidental, se restablecerán los ajustes previamente seleccionados al encender la placa de inducción en un lapso de 4 segundos: en caso de apagado accidental, se vuelven a restablecer los ajustes al encender la placa dentro de los 4 segundos siguientes.

Diseño

- Terminación con bisel delantero

Seguridad

- Indicador de calor residual en 2 niveles: señaliza qué zonas están calientes o templadas
- Seguridad para niños: previene la activación no intencionada
- Autodesconexión de seguridad de la placa

Medidas e instalación

- Dimensiones del aparato (alto x ancho x profundo mm): 51 x 592 x 522
- Dimensiones de encastre (ancho x fondo x alto mm.): 560 x 490 x 51
- Encimera de espesor mínimo: 16 mm
- Potencia nominal: 4.6 kw
- Potencia total de la placa limitable.
- Avisador acústico

SIEMENS

iQ300, Placa de inducción, 60 cm, sin perfiles
EU63KBJB5E

Dibujos acotados

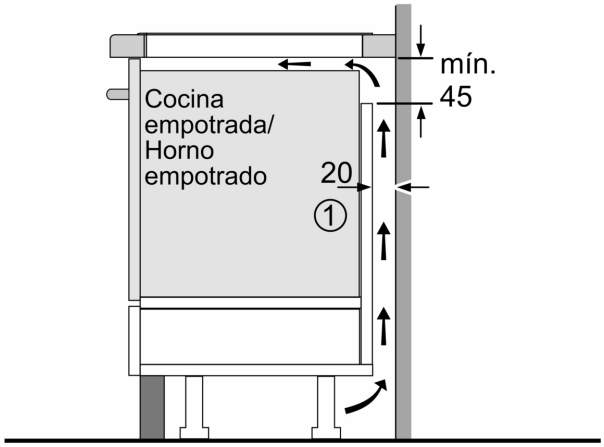

1
Rendija de ventilación necesaria

Dimensiones en mm

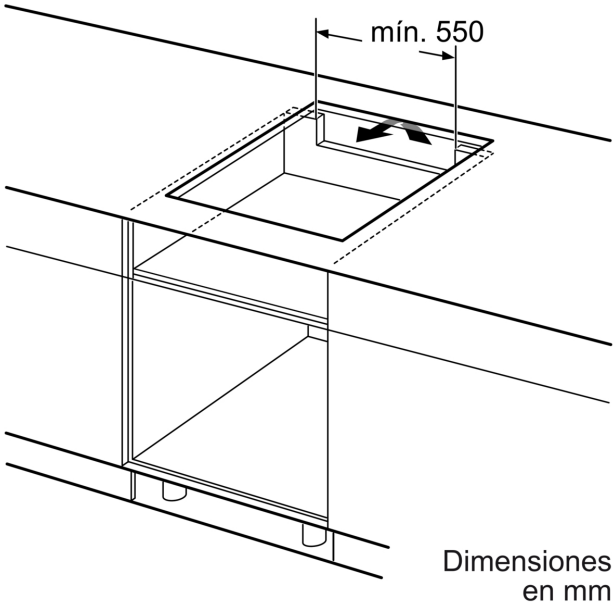

Dimensiones en mm

Dimensiones en mm

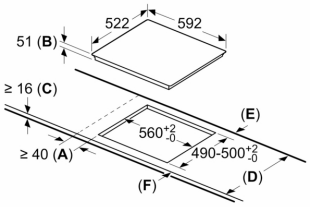

A: Distancia mínima desde el corte de la placa hasta la pared.
B: Profundidad de inserción
C: Debe haber un espacio libre de 30 mm entre la superficie de la encimera y la parte superior delantera del horno. Consultar el espacio necesario para el horno.

La encimera en la que se instale la placa debe resistir cargas de aprox. 60 kg; se pueden usar subestructuras adecuadas en caso necesario.

D	E	F
585-600	50	≥ 35
> 600	≥ 50	≥ 50

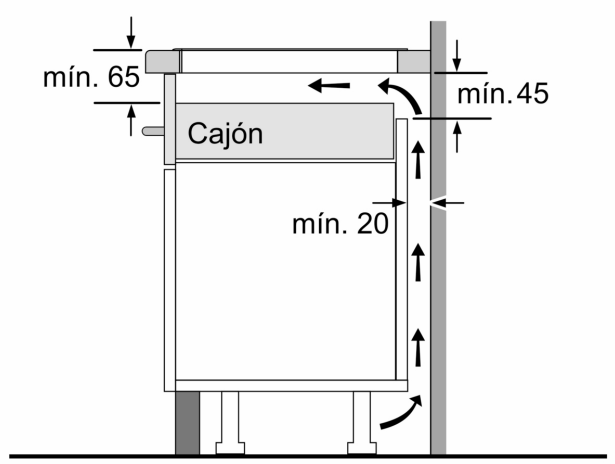

Dimensiones en mm