Serie 4, Lavavajillas totalmente integrable, 60 cm
SMV4HAX07E

Flexibilidad y comodidad a la hora de llenar y vaciar el lavavajillas gracias a su equipamiento interior. Más conectado que nunca a tu lavavajillas a través de la app Home Connect.

- **Función Extra Secado**: proporciona un secado extra para conseguir resultados perfectos.
- **Alto nivel de higene validado en programas como Eco a 50°C, Intensivo a 70°C y Limpieza de la cuba.** [5]
- **Cestas Flex**: flexibilidad en las cestas para poder llenar el lavavajillas de una manera fácil y practica.
- **Silence Plus**: el lavavajillas silencioso de 42 dB.
- **Home Connect**: electrodomésticos con conectividad inteligente a internet para facilitar las tareas.

Accesorios opcionales

SGZ0BI01	Perfiles laterales en acero 81,5 cm
SGZ1010	Accesorio lavavajillas ext. AquaStop
SMZ2056	Puerta acero p/lavavajillas 60cm integr.
SMZ5300	Soporte para 4 copas

Datos técnicos

Clase de eficiencia energética[1]: C
Consumo de energía por 100 ciclos programa ECO[2]: ..... 74 kWh/100 ciclos
Nº máx. servicios: 13
Consumo de agua programa ECO por ciclo[3]: ..... 9.0 l
Duración del programa[4]: ..... 4:55 h
Nivel de ruido: ..... 42 dB(A) re 1pW
Clase de nivel de ruido: ..... B
Tipo de construcción: ..... Integrable
Altura de la encimera extraíble: ..... 0 mm
Dimensiones de instalación necesarias (H x W x D): .815-875 x 600 x 550 mm
Fondo con puerta abierta a 90 grados: ..... 1150 mm
Patas regulables: ..... Sí - todas en la parte frontal
Ajuste máximo de las patas: ..... 60 mm
Zócalo regulable: ..... Ambos, horizontal y vertical
Peso neto: ..... 34.1 kg
Peso bruto: ..... 36.0 kg
Potencia: ..... 2400 W
Intensidad corriente eléctrica: ..... 10 A
Tensión: ..... 220-240 V
Frecuencia: ..... 50; 60 Hz
Máximo nivel de dureza del agua: ..... 50°DH
Índice de reparabilidad: 9.3
Longitud del cable de alimentación eléctrica: ..... 175 cm
Tipo de enchufe: ..... Schuko a tierra
Longitud del manguito de entrada: ..... 165 cm
Longitud del manguito de salida: ..... 190 cm
Código EAN: 4242005521159
Tipo de instalación: ..... Integrable

4 242005 521159

[1] Dentro del rango de clases de eficiencia energética de A a G.
[2] Consumo de energía en kWh por 100 ciclos (en el programa Eco 50 °C)
[3] en el programa Eco 50 °C
[4] Duración del programa Eco 50 °C
[5] Level 1 Hygiene Label - According to the tests performed by the Institute for Integrative Hygiene and Virology related to the removal of enveloped viruses (e.g. Corona, influenza) in the tested Eco 50°C programme using commercially available detergents for household dishwashers. Level 3 Hygiene Label - According to the tests performed by the Institute for Integrative Hygiene and Virology related to the removal of enveloped and non-enveloped viruses (e.g. Murine Parvo MVM, Corona, Influenza, Noro) in the tested program Intensive 70°C using commercially available detergents for household dishwashers. The Machine Care programme was tested with the Bosch machine cleaning and care products. Further information can be found at: https://integrative-hygiene.de/ Subject to technical changes; We assume no liability for the correctness of the information provided. Illustration(s) exemplary, for explanation purposes

Serie 4, Lavavajillas totalmente integrable, 60 cm
SMV4HAX07E

Flexibilidad y comodidad a la hora de llenar y vaciar el lavavajillas gracias a su equipamiento interior. Más conectado que nunca a tu lavavajillas a través de la app Home Connect.

Eficiencia energética y consumos

- Clase de eficiencia energética[1]: C
- Consumo de energía[2] / agua[3]: 74 kWh / 9 litros
- Capacidad: 13 servicios
- Duración del programa[4]: 4:55 (h:min)
- Nivel de ruido: 42 dB(A) re 1 pW
- Clase de eficiencia sonora: B
- Nivel de ruido (programa nocturno): 41 dB(A) re 1 pW

Programas y funciones

- 6 programas de lavado: Eco 50 °C, Automático 45-65 °C, Intensivo 70 °C, 1 hora 65 °C, Silencio 50 °C y Favorito (prelavado)
- Programa Prelavado: configurado en la tecla "Favorito"
- 4 funciones especiales: Inicio remoto, Extra Secado, Media carga, SpeedPerfect+
- Programa especial: Limpieza de la cuba
- Funciones adicionales vía Home Connect app: Higiene Plus, Silence on demand

Prestaciones

- AquaSensor: programa automático
- Motor SilentPowerDrive, mínimo ruido y mejor eficiencia
- “Todo en 1”: detección automática de detergentes combinados
- Cuba interior del lavavajillas de acero inoxidable. 10 años de garantía en la cuba

Equipamiento

- Cestas Flex
- Cesta superior RackMatic regulable en 3 alturas
- Ruedines de baja fricción en la cesta inferior
- Freno en cesta inferior evitando posibles descarrilamientos
- 2 varillas abatibles en la cesta superior
- 2 varillas abatibles en la cesta inferior
- Soporte para grandes cubiertos en la cesta superior
- Cestillo para cubiertos
- 2 soportes para tazas en la cesta superior

Control del aparato

- Home Connect: controla tu electrodoméstico desde cualquier lugar a través de la app
- Controles en el borde superior de la puerta
- InfoLight: proyección de luz en el suelo para saber que está en funcionamiento
- Información de tiempo restante en el display
- Señal acústica de fin de programa
- Programación diferida hasta 24 h

Información adicional

- AquaStop: sistema de protección antifugas. Garantía de por vida
- GlassProtect: máximo cuidado de tu vajilla más delicada
- Embudo de reposición de la sal
- Protector vapores

Información técnica

- Dimensiones del aparato (alto x ancho x fondo): 81.5 x 59.8 x 55 cm

[1] Dentro del rango de eficiencia energética desde A (más eficiente) hasta G (menos eficiente)

[2] Consumo de energía en kWh por 100 ciclos (en programa ECO 50 °C)

[3] Consumo de agua en litros por ciclo (en programa ECO 50 °C)

[4] Duración del programa ECO 50 °C

* Información sobre los términos y condiciones de la garantía en la web.

Serie 4, Lavavajillas totalmente integrable, 60 cm
SMV4HAX07E

dimensiones en mm

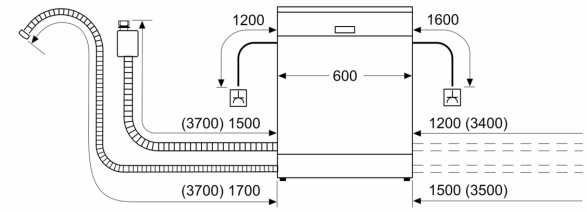

enchufe
( ) valores con juego de prolongación

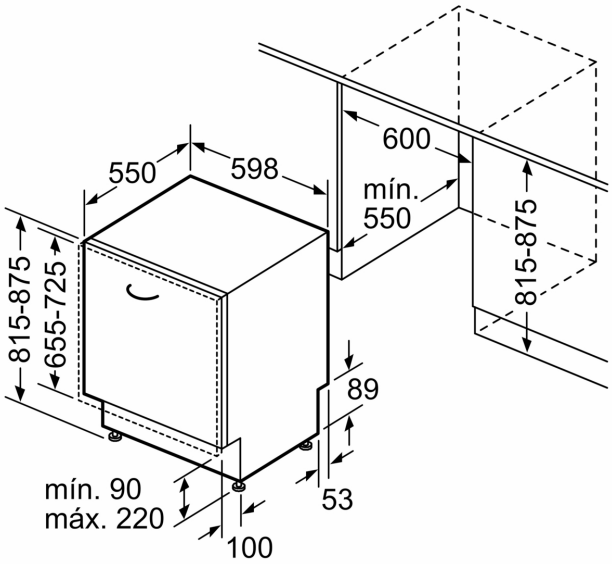

Dimensiones en mm