MP722AO

Familia	Microondas
Categoría	Integración
Tipo de instalación	Integración
Instalación	Bajo mueble
Alimentación	Eléctrico
Sistema de cocción	Microondas con grill
Control	Electrónico



Estética

Estética	Cortina	**Color serigrafía**	Oro
Color	Antracita	**Puerta**	Con panel
Acabado componentes	Latón envejecido	**Logo**	Serigrafiado
Material	Material pintado		

Programas/Funciones

N.° de funciones	6	**Descongelación por peso**	Sí
Grill ancho	Sí	**Microondas**	Sí
Pizza	Sí	**Microondas + grill**	Sí
Descongelación por tiempo	Sí		

Mandos

Pantalla/Reloj	1 de LED	**N.° de mandos**	2
Tipo de dispositivos de regulación de mandos	Mandos	**Mandos**	Cortina
		Color mandos	Bronce
Apertura	Mando mecánico		

Opciones

Temporizador	Electrónico

Opciones de programación tiempo	Inicio y fin	**Opción Show Room Demo**	Sí
Alarma acústica de fin de cocción	Sí	**Bloqueo de teclas/Modo seguridad para niños**	Sí

Características técnicas



Material de la cavidad	Acero inoxidable	**Puerta abierta**	Apertura lateral
N.° de luces	1	**N° de vidrios totales de la puerta**	2
Tipo de Luz	Incandescencia	**Termostato de seguridad**	Sí
Potencia luz	20 W	**Sistema de enfriamiento**	Tangencial
Base cerámica	Sí	**Filtro protector microondas**	Sí
Encendido de la luz al abrir la puerta	Sí	**Interrupción microondas al abrir la puerta**	Sí
Tipo de grill	Resistencia	**Dimensiones útiles interior cavidad (axlxp)**	220x350x280 mm
Grill basculante	Sí	**Potencia de salida útil microondas**	850 W
Grill - Potencia	1250 W		

Equipo accesorios incluidos

Rejilla	1

Prestaciones/Etiqueta energética



Volumen útil	22 l	**Volumen bruto**	23 l

Conexión eléctrica

Enchufe	No	**Tensión (V)**	220-240 V
Datos nominales de conexión eléctrica	2700 W	**Frecuencia (Hz)**	50 Hz
Corriente	11 A	**Largo del cable de alimentación**	150 cm

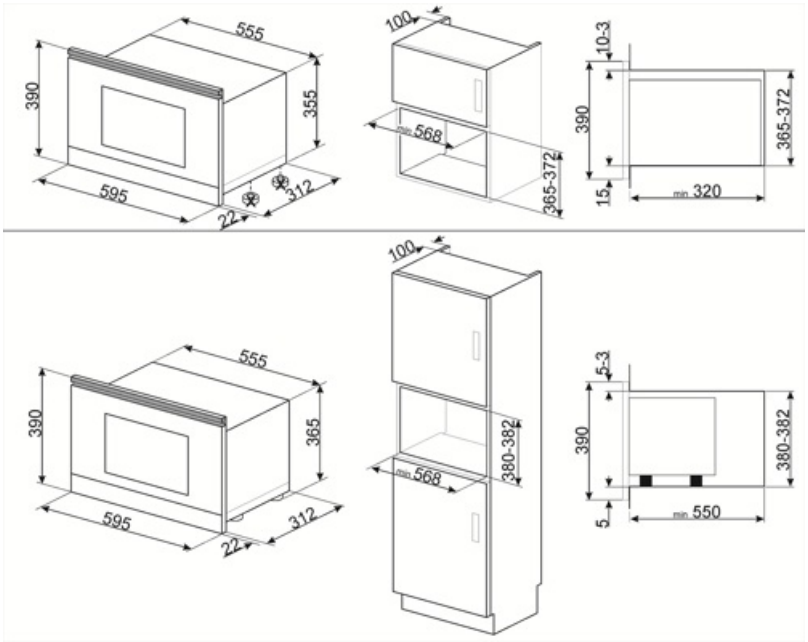
555
390
355
595
312
22
100
568
365-372
10-3
390
365-372
15
min 320
100
555
390
365
595
312
22
568
380-382
5-3
390
380-382
5
min 550

Productos alternativos



MP722PO

Color: Crema

Symbols glossary



Base vitrocerámico: la base vitrocerámica en el horno microondas no incluye la presencia de un plato giratorio. Esto, al difundir el calor constantemente y directamente desde la base, permite una cocción más uniforme y un mayor ahorro de energía. La superficie lisa también garantiza una limpieza mejor y más inmediata del interior.



El horno microondas permite cocinar en muy poco tiempo y con un considerable ahorro de energía, sin necesidad de precalentamiento.



Descongelar por peso: con esta función necesaria para descongelar, se determinan automáticamente una vez que se ha establecido el peso del alimento a descongelar.



Resistencia Grill: el calor derivado del elemento del grill permite obtener excelentes resultados de parrilla, especialmente con carnes de espesor medio / pequeño y, en combinación con el asador (en los modelos previstos), permite un dorado uniforme al final de la cocción. Ideal para salchichas , costillas, tocino. En los hornos de 8, 10 y 11 funciones, el elemento del grill se compone de un elemento doble que permite asar sobre toda la superficie de soporte (grill largo). Esta función en estos modelos permite asar de una manera grandes cantidades uniformes de comida, especialmente carne .



Microondas + resistencia grill: el uso del grill determina un dorado perfecto de la superficie de los alimentos. La acción de las microondas, por otro lado, permite que la parte interna de los alimentos se cocine rápidamente.



Grill basculante: la presencia de un grill basculante, que se puede liberar fácilmente, le permite mover la resistencia y limpiar la parte superior del horno con un simple gesto.



Bloqueo de control: la opción de bloqueo de mandos, presente en diferentes tipos de productos, le permite bloquear todas las funciones y programas establecidos, así como los controles, para una seguridad total, especialmente en presencia de niños.



Descongelar por tiempo: con esto los tiempos de descongelación de alimentos se determinan automáticamente.



Puerta de doble cristal: puerta de doble cristal



Microondas: al penetrar directamente en los alimentos, las microondas permiten cocinar en muy poco tiempo y con un considerable ahorro de energía. Adecuado para cocinar sin grasa, también están indicados para descongelar y calentar alimentos, manteniendo intactos tanto el aspecto original como la fragancia. Incluso la función de microondas se puede combinar con funciones tradicionales, con todas las ventajas que se derivan de ella. Ideal para todo tipo de comida.



Función de pizza: esta función está específicamente dedicada a cocinar pizza rápidamente, usando microondas. Para optimizar el resultado, use la función en combinación con el plato Chef



Indica el volumen útil de la cavidad del horno