# TR93IBL2

| | |
|---|---|
| **Categoría cocina** | 90x60 cm |
| **N° de hornos con etiqueta energética.** | 2 |
| **Fuente de calor de la cavidad** | Eléctrica |
| **Tipo de encimera** | Inducción |
| **Tipo de horno principal** | Termoventilado |
| **Tipo de horno secundario** | Termoventilado |
| **Sistema de limpieza horno principal** | Vapor Clean |
| **Código EAN** | 8017709312374 |
| **Clase de eficiencia energética** | A |
| **Clase de eficiencia energética 2° cavidad** | B |

## Estética

| | | | |
|---|---|---|---|
| **Diseño** | Victoria | **Mandos** | Smeg Victoria |
| **Acabado panel de mandos** | panel de color | **Color mandos** | Acero inoxidable |
| **Estética** | Victoria | **N.° de mandos** | 9 |
| **Logo** | estílo 50' | **Color serigrafía** | Plata |
| **Color** | Negro | **Pantalla/Reloj** | electrónico 5 bóton |
| **Posición logo** | Top posterior+ Frontal | **Puerta** | Con marco |
| **Acabado** | Brillante | **Tipo de vidrio** | Negro |
| **Trasera** | Sí | **Tirador** | Smeg Victoria |
| **Color Encimera** | Esmalte negro | **Color maneta** | Inox |
| **Tipo de regulación mandos** | Mandos | **Zócalo** | Antracita |

## Programas/Funciones

**N° de funciones de cocción** 5

**Funciones de cocción tradicionales**

- Estático
- Ventilado
- Termoventilado
- ECO
- Inferior ventilado

**Otras funciones**

- Descongelación por tiempo

**Función limpieza**

Vapor Clean

## Programas/Funciones horno secundario

| | |
|---|---|
| **Funciones de cocción 2ª cavidad** | 1 |

**Funciones de cocina tradicional, cavidad 2.**

Termoventilado

## Programas/Funciones tercer horno

| | |
|---|---|
| **N.° de funciones tercer horno** | 1 |
| **Lámpara** | |
| **Grill ancho** | |

## Características técnicas encimera

**Número total de zonas de cocción** 5

Anterior izquierda - Inducción - individual - 2.30 kW - Booster 3.00 kW - - Ø 21.0 cm

Posterior izquierda - Inducción - individual - 1.40 kW - - Ø 18.0 cm

Central - Inducción - individual - 2.30 kW - Booster 3.00 kW - - Ø 27.0 cm

Posterior derecha - Inducción - individual - 1.40 kW - - Ø 18.0 cm

Anterior derecha - Inducción - individual - 2.30 kW - Booster 3.00 kW - - Ø 21.0 cm

| | | | |
|---|---|---|---|
| **Detención automática en caso de sobrecalentamiento** | Sí | **Indicador diámetro mínimo de uso** | Sí |
| **Adaptación automática al diámetro de la olla** | Sí | **Indicador zona seleccionada** | Sí |

## Características técnicas horno principal

| | | | |
|---|---|---|---|
| **N° luces** | 1 | **Vidrio interno desmontable** | Sí |
| **Número ventiladores** | 1 | **N.° de vidrios de puerta horno** | 3 |
| **Volumen útil del primer compartimento de cocción** | 61 l | **N.° de vidrios de puerta reflectantes del calor** | 1 |
| **Capacidad bruta (Lt) horno 1** | 70 l | **Termostato de seguridad** | Sí |
| **Material de la cavidad** | Esmalte Ever Clean | **Dimensiones útiles interior cavidad (axlxp)** | 316x460x412 mm |
| **N° de estantes** | 4 | | |
| **Tipo de estantes** | Bastidores metálicos | | |
| **Tipo de Luz** | Halógenas | | |

| | |
|---|---|
| **Potencia luz** | 40 W |
| **Opciones de programación tiempo de cocción** | Inicio y fin |
| **Sistema apertura puerta** | Apertura lateral |
| **Puerta desmontable** | Sí |
| **Puerta interna de vidrio** | Sí |
| **Regulación de la temperatura** | Electromecánico |
| **Resistencia inferior - Potencia** | 1200 W |
| **Resistencia superior - Potencia** | 1000 W |
| **Resistencia grill - Potencia** | 1700 W |
| **Resistencia grill ancho - Potencia** | 2700 W |
| **Resistencia circular - Potencia** | 2000 W |
| **Tipo de grill** | Eléctrico |
| **Grill basculante** | Sí |

## Opciones horno principal

| | |
|---|---|
| **Temporizador** | Sí |
| **Alarma acústica de fin de cocción** | Sí |
| **Temperatura mínima** | 50 °C |
| **Temperatura máxima** | 245 °C |

## Características técnicas horno secundario

| | |
|---|---|
| **Número ventiladores** | 1 |
| **Volumen útil del segundo compartimento de cocción** | 62 l |
| **Capacidad bruta (Lt) horno 2** | 69 l |
| **Material de la cavidad** | Esmalte Ever Clean |
| **N° de estantes** | 9 |
| **Tipo de estantes** | Bastidores metálicos |
| **N° de luces** | 1 |
| **Tipo de Luz** | Halógenas |
| **Potencia luz** | 40 W |
| **Apertura de la puerta** | Apertura lateral |
| **Puerta desmontable** | Sí |
| **Puerta interna de vidrio** | Sí |
| **Vidrio interno desmontable** | Sí |
| **N.° de vidrios de puerta horno** | 1 |
| **N.° de vidrios de puerta reflectantes del calor** | 1 |
| **Termostato de seguridad** | Sí |
| **Sistema de enfriamiento** | Tangencial |
| **Dimensiones útiles interior cavidad (axlxp)** | 605x275x370 mm |
| **Regulación de la temperatura** | Electromecánico |
| **Resistencia circular - Potencia** | 2500 W |

## Opciones horno secundario

| | |
|---|---|
| **Temperatura mínima** | 50 °C |
| **Temperatura máxima** | 245 °C |

## Características técnicas tercer horno

| | | | |
|---|---|---|---|
| **Capacidad neta (L) horno 3** | 36 l | **Vidrio interior desmontable** | Sí |
| **Capacidad bruta (Lt) horno 2** | 41 l | **N.° de vidrios de puerta horno** | 3 |
| **Material de la cavidad** | Esmalte Ever Clean | **N.° de vidrios de puerta reflectantes del calor** | 1 |
| **N° de estantes** | 2 | **Termostato de seguridad** | Sí |
| **Tipo de estantes** | Bastidores metálicos | **Sistema de enfriamiento** | Tangencial |
| **N° luces** | 1 | **Dimensiones útiles interior cavidad (axlxp)** | 169x440x443 mm |
| **Tipo de Luz** | Halógenas | **Regulación de la temperatura** | Electromecánico |
| **Potencia luz** | 40 W | **Resistencia grill ancho - Potencia** | 2700 W |
| **Apertura puerta** | Apertura solapa | **Tipo de grill** | Eléctrico |
| **Puerta desmontable** | Sí | **Grill basculante** | Sí |
| **Puerta interna de vidrio** | Sí | | |

## Opciones tercer horno

| | | | |
|---|---|---|---|
| **Temperatura mínima** | 50 °C | **Temperatura máxima** | 260 °C |

## Equipo accesorios horno principal y encimera

| | | | |
|---|---|---|---|
| **Rejilla con tope trasero y lateral** | 2 | **Rejilla inserción bandeja** | 1 |
| **Bandeja profunda 40mm** | 1 | **Guías telescópicas de extracción parcial** | 1 |

## Equipo accesorios horno secundario

| | | | |
|---|---|---|---|
| **Bandeja horno 60cm** | 3 | **Calienta platos** | 1 |

## Equipo accesorios tercer horno

| | |
|---|---|
| **Bandeja profunda 40mm** | 1 |

## Conexión eléctrica

| | | | |
|---|---|---|---|
| **Datos nominales de conexión eléctrica** | 15000 W | **Largo del cable de alimentación** | 150 cm |
| **Corriente** | 42 A | **Tipo de cable eléctrico** | Bifásico y Trifásico |
| **Tensión** | 220-240 V | **Frecuencia** | 50 Hz |
| **Tensión 2 (V)** | 380-415 V | **Bornera** | 5 poli |

| | | | |
|---|---|---|---|
| **Electric cable** | Instalado, monofásico | **Enchufe** | No |

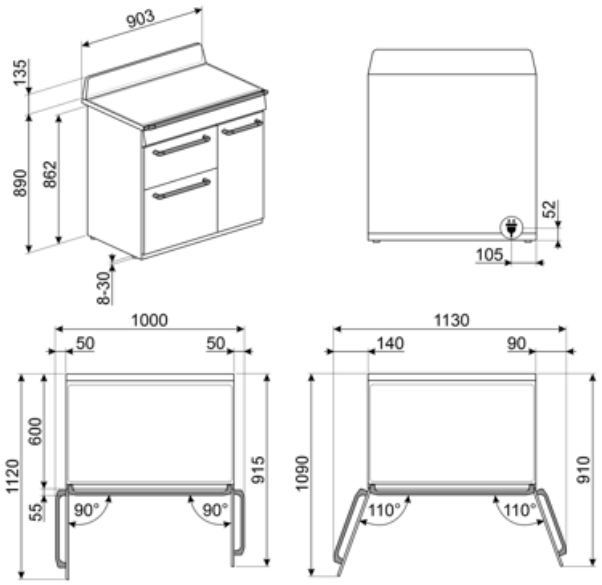

# Accesorios Compatible

**AIRFRY2**

Bandeja para freidora de aire. Ideal para recrear en el horno la fritura tradicional, pero con menos calorías y menos grasa. Permite cocinar de forma rápida y sencilla platos como patatas fritas, verduras fritas y pescado, garantizando un dorado perfecto y una textura crujiente.

**BBQ**

Grill y plancha de doble cara. Ideal para recrear en el horno platos suculentos y crujientes. El lado grill es adecuado para carnes y quesos. El lado liso para pescados, mariscos y verduras.

**BN620-1**

Bandeja esmaltada, 20 mm de profundidad

**BN640**

Bandeja esmaltada, 40 mm de profundidad

**BNP608T**

Bandeja recubierta de teflón, 8 mm de profundidad

**GRILLPLATE**

Universal griddle for induction, gas, ceramic and electric hobs. Non-stick surface ideal for cooking meat, cheese and vegetables. Dimensions: 410 x 240 mm.

**GTP**

Guías telescópicas extracción parcial (1 nivel) Extracción: 433 mm Material: acero inoxidable AISI 430 pulido

**GTT**

Guías telescópicas extracción total (1 nivel) Extracción: 433 mm Material: acero inoxidable AISI 430 pulido

**KIT1TR9N**

Splashback black, 90cm ,suitable for TR90 and TR93 Victoria cookers

**KIT600TR93**

Tapa para la parte trasera de la placa de cocción, apta para cocinas TR93 Victoria

**KITH93**

Kit de extensión de altura (950mm), negro, adecuado para cocinas TR93 (945-960mm)

**KITP65TR93**

Kit de ampliación de profundidad (650 mm), nero, adecuado para cocinas TR93

**PALPZ**

Pala de pizza con mango plegable Ancho : 315mm Largo : 325mm

**SCRP**

Non-scratch hob scraper - suitable for induction and ceramic hobs

**SFLK1**

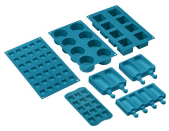

**SMOLD**

Set de 7 moldes de silicona para helados, polos, bombones, cubitos de hielo o para racionar comida. Utilizable de -60 ° C a + 230 ° C

**TPKPLATE**

Universal plate for induction, gas, ceramic and electric hobs. Non-stick surface ideal for cooking fish, eggs and vegetables. Dimensions: 410 X 240 mm.

## Symbols glossary

Energy efficiency class A

B: Indica la clase energética del electrodoméstico

Bloqueo de control: la opción de bloqueo de mandos, presente en diferentes tipos de productos, le permite bloquear todas las funciones y programas establecidos, así como los controles, para una seguridad total, especialmente en presencia de niños.

Instalaciíon en columna

Refrigeración tangencial: este innovador sistema de refrigeración permite tener una puerta a una temperatura controlada durante la cocción. Además de las ventajas ofrecidas en términos de seguridad, el sistema permite proteger los muebles en los que se inserta el horno, evitando el sobrecalentamiento.

Descongelar por tiempo: con esto los tiempos de descongelación de alimentos se determinan automáticamente.

Puerta de triple acristalamiento: en los modelos de gama alta, la puerta del horno tiene tres paneles que ayudan a mantener el exterior del horno a temperatura ambiente durante la cocción, lo que garantiza la máxima seguridad. Los dos vidrios internos que reflejan el calor evitan la dispersión del calor para una mayor eficiencia.

ECO-logic: la opción ECO-logic limita la potencia total absorbida al valor promedio (3.0 kW) instalado en las casas, de modo que otros aparatos se pueden usar simultáneamente y ahorrar energía.

Esmalte Ever Clean: el esmalte Ever Clean con el que se trata la cavidad del horno reduce la adherencia de la grasa para cocinar. Es un esmalte pirolítico y resistente a los ácidos que, además de ser agradablemente brillante, favorece una mayor limpieza de las paredes del horno, gracias a su menor porosidad.

Ventilador + resistencia única (cocción delicada): la combinación del ventilador y el elemento de calentamiento inferior solo permite que la cocción se complete más rápidamente. Se recomienda este sistema para terminar de cocinar alimentos que ya están bien cocidos en la superficie, pero no internamente, lo que requiere un calor moderado más alto. Ideal para cualquier tipo de comida.

Ventilador + resistencia superior + resistencia inferior: funcionamiento del ventilador, combinado con Cocción tradicional, garantiza una cocción uniforme incluso con recetas complejas. Ideal para galletas y pasteles, incluso cocinado simultáneamente en varios niveles .

Resistencia cielo + resistencia inferior (cocción tradicional o estática): el calor, que proviene de la parte superior e inferior al mismo tiempo, hace que este sistema sea adecuado para cocinar cualquier tipo de alimento. La cocina tradicional, también llamada estática o termo radiante, es adecuada para cocinar solo un plato a la vez. Ideal para cualquier tipo de asado, pan, pasteles rellenos y en cualquier caso particularmente adecuado para carnes grasas como el ganso o el pato.

Ventilador + resistencia circular (cocción forzada o ventilada): la combinación del ventilador y el elemento de calentamiento circular (incorporado en la parte posterior del horno) permite cocinar diferentes alimentos en varios niveles, siempre que necesiten las mismas temperaturas y el mismo tipo cocción La circulación de aire caliente asegura una distribución de calor instantánea y uniforme. Será posible, por ejemplo, cocinar pescado, verduras y galletas simultáneamente sin ninguna mezcla de olores y sabores .

Resistencia Grill: el calor derivado del elemento del grill permite obtener excelentes resultados de parrilla, especialmente con carnes de espesor medio / pequeño y, en combinación con el asador (en los modelos previstos), permite un dorado uniforme al final de la cocción. Ideal para salchichas , costillas, tocino. En los hornos de 8, 10 y 11 funciones, el elemento del grill se compone de un elemento doble que permite asar sobre toda la superficie de soporte (grill largo). Esta función en estos modelos permite asar de una manera grandes cantidades uniformes de comida, especialmente carne .

Anti-sobrecalentamiento: el sistema anti-sobrecalentamiento provoca un apagado automático cuando las temperaturas superan las de seguridad

Interior puerta todo vidrio: el interior de la puerta del horno tiene una superficie completamente lisa sin tornillos, lo que facilita la eliminación de la suciedad y hace que la limpieza sea más práctica.

2 lámparas halógenas: la presencia de 2 lámparas halógenas dispuestas asimétricamente hace que el espacio interior sea aún más brillante, eliminando las esquinas oscuras.

2 niveles de cocción: en el horno auxiliar de las cocinas Smeg, 2 posiciones de cocción permiten cocinar diferentes platos al mismo tiempo, asegurando una reducción en el consumo.

9 niveles de cocción: los hornos Smeg tienen 9 niveles de cocción que le permiten cocinar diferentes platos al mismo tiempo, lo que garantiza una reducción en el consumo.

ECO: la combinación de la parrilla y la resistencia inferior más el ventilador es particularmente adecuado para cocinar pequeñas cantidades de comida, con bajo consumo consumo de energía .

luz

Inducción: la placa de inducción funciona a través de bobinas circulares que emiten un campo magnético solo en contacto con un recipiente con un fondo hecho de material ferroso, al que se transfiere el calor. Se caracteriza por una mayor eficiencia y mayor seguridad.

Vidrio interno extraíble: el horno tiene una puerta con vidrio interno extraíble para facilitar la limpieza y, por lo tanto, una higiene más profunda.

Calienta platos

4 niveles de cocción: los hornos Smeg tienen 4 niveles de cocción que le permiten cocinar diferentes platos al mismo tiempo, lo que garantiza una reducción en el consumo.

Guías telescópicas: las guías telescópicas, fácilmente montables o extraíbles, le permiten introducir y extraer las bandejas completamente del horno con mayor practicidad. Esta característica garantiza la máxima seguridad durante la verificación de la cocción y la extracción de alimentos, evitando la inserción de la mano en el horno caliente.

Control electrónico: el control electrónico gestiona mejor las temperaturas y favorece la uniformidad del calor, manteniendo constante el valor establecido, con oscilaciones mínimas de 2-3 ° C. Esta prerrogativa significa que incluso los más sensibles a los cambios de temperatura, como pasteles, soufflés y guisos, pueden elevarse y cocinarse de manera más uniforme.

Grill basculante: la presencia de un grill basculante, que se puede liberar fácilmente, le permite mover la resistencia y limpiar la parte superior del horno con un simple gesto.

Vapor clean: la función especial VAPOR CLEAN facilita la limpieza mediante el uso del vapor generado al insertar una pequeña dosis de agua en la ranura de la cavidad.

Indica el volumen útil de la cavidad del horno

Indica el volumen útil de la cavidad del horno

Indica el volumen útil de la cavidad del horno

Indica el volumen útil de la cavidad del horno

Knobs control

# Benefit (TT)

### Placa de inducción

La inducción ofrece una cocción rápida y un control preciso de la temperatura.

Mediante el uso de utensilios de cocina adecuados, la inducción es fácil de usar y mantener, segura y sensible.

### Vapor Clean

Al insertar agua en un hueco en la parte inferior de la cavidad, se genera vapor que ablanda los residuos y facilita su limpieza.

Al insertar agua en un hueco en la parte inferior de la cavidad, se genera vapor que ablanda los residuos y facilita su limpieza.

### Control por botones

Configuración fácil e intuitiva del temporizador con sencillos botones.

### True-convection

Las mejores prestaciones de cocción están garantizadas por un flujo circular ventilado.

Múltiples ventiladores y elementos calefactores garantizan el flujo de calor aerodinámico perfecto, permitiendo una cocción homogénea y más rápida dentro de la cavidad.

### Cocción multinivel

Máxima flexibilidad de uso gracias a los varios niveles de cocción.

### Iluminación halógena multinivel

La iluminación interna halógena en diferentes niveles garantiza una excelente visibilidad.

### Cristal interior extraíble

Los cristales internos de la puerta se pueden quitar fácilmente para una limpieza completa.

### Guías telescópicas

Extracción fácil e inserción segura de bandejas en el horno gracias a guías telescópicas.

### Altura ajustable

La parte superior de la cocina queda al ras con la superficie de trabajo gracias a los pies ajustables.

### Puerta fría

Durante cualquier función, el cristal externo de la puerta se mantiene frío, evitando cualquier riesgo de quemaduras.

### AirFry (accesorio opcional AIRFRY).

Comida más ligera y sabrosa gracias a la cesta AirFry (accesorio opcional).

**BBQ (accesorio opcional)**

Cocción a la parrilla directamente en el horno con la parrilla de doble cara (accesorio opcional BBQ).

**Piedra pizza (accesorio opcional)**

Horneado con piedra refractaria para pizzas suaves y crujientes o productos de levadura (accesorio opcional STONE).

**Cavidad isotérmica**

El mejor rendimiento de cocción con la máxima eficiencia energética

**Turbina única**

El horno tiene un ventilador equipado con un elemento calefactor circular que permite cocinar con calor rotativo.