Serie 4, Lavavajillas totalmente integrable, 60 cm
SMV4ENX06E

B A↑G

42 dB

Accesorios opcionales

SGZ0BI02	Perfiles laterales en acero 81,5 cm
SGZ1010	Accesorio lavavajillas ext. AquaStop
SMZ2056	Puerta acero p/lavavajillas 60cm integr.
SMZ5300	Soporte para 4 copas

Mejores resultados de secado y carga cómoda con espacio adicional para todos sus artículos difíciles de colocar.

- **Secado eficiente**: mejora los resultados de secado con la apertura automática de la puerta tras finalizar el ciclo seleccionado.
- **Cestas VarioFlex**: adapta la capacidad de tu lavavajillas según tus necesidades.
- **3.ª cesta con espacio extra**: bandeja adicional con más opciones para colocar cubiertos y menaje de poco volumen.
- **Silence Plus**: el lavavajillas silencioso de 42 dB.
- **Home Connect**: electrodomésticos con conectividad inteligente a internet para facilitar las tareas.

Datos técnicos

Clase de eficiencia energética[1]: ..... B
Consumo de energía por 100 ciclos programa ECO[2]: .....64 kWh/100 ciclos
Nº máx. servicios: 13
Consumo de agua programa ECO por ciclo[3]: .....9.0 l
Duración del programa[4]: ..... 3:35 h
Nivel de ruido: ..... 42 dB(A) re 1pW
Clase de nivel de ruido: ..... B
Tipo de construcción: ..... Integrable
Altura de la encimera extraíble: ..... 0 mm
Dimensiones de instalación necesarias (H x W x D): .815-875 x 600 x 550 mm
Fondo con puerta abierta a 90 grados: .....1150 mm
Patas regulables: ..... Sí - todas en la parte frontal
Ajuste máximo de las patas: .....60 mm
Zócalo regulable: .....Ambos, horizontal y vertical
Peso neto: .....36.1 kg
Peso bruto: .....37.9 kg
Potencia: .....2400 W
Intensidad corriente eléctrica: ..... 10 A
Tensión: ..... 220-240 V
Frecuencia: ..... 50; 60 Hz
Máximo nivel de dureza del agua: .....50°DH
Índice de reparabilidad: 9.4
Longitud del cable de alimentación eléctrica: .....175 cm
Tipo de enchufe: ..... Schuko a tierra
Longitud del manguito de entrada: ..... 165 cm
Longitud del manguito de salida: ..... 190 cm
Código EAN: 4242005509362
Tipo de instalación: .....Integrable

4 242005 509362

[1] Dentro del rango de clases de eficiencia energética de A a G.
[2] Consumo de energía en kWh por 100 ciclos (en el programa Eco 50 °C)
[3] en el programa Eco 50 °C
[4] Duración del programa Eco 50 °C

Serie 4, Lavavajillas totalmente integrable, 60 cm
SMV4ENX06E

Mejores resultados de secado y carga cómoda con espacio adicional para todos sus artículos difíciles de colocar.

- Clase de eficiencia energética[1]: B
- Consumo de energía[2] / agua[3]: 64 kWh / 9 litros
- Capacidad: 13 servicios
- Duración del programa[4]: 3:35 (h:min)
- Nivel de ruido: 42 dB(A) re 1 pW
- Clase de eficiencia sonora: B
- Nivel de ruido (programa nocturno): 41 dB(A) re 1 pW
- 6 programas de lavado: Eco 50 °C, Automático 45-65 °C, Intensivo 70 °C, 1 hora 65 °C, Silencio 50 °C y Favorito (prelavado)
- Programa Prelavado: configurado en la tecla "Favorito"
- 4 funciones especiales: Inicio remoto, Secado eficiente (apertura de la puerta al finalizar el ciclo) , Media carga, SpeedPerfect+
- Programa especial: Limpieza de la cuba
- Funciones adicionales vía Home Connect app: Higiene Plus, Silence on demand
- Secado eficiente: opción de apertura automática de la puerta al finalizar el ciclo
- AquaSensor: programa automático
- Bandeja dosificadora de detergentes combinados
- Motor SilentPowerDrive, mínimo ruido y mejor eficiencia
- “Todo en 1”: detección automática de detergentes combinados
- Triple filtro autolimpiante.
- Cuba interior del lavavajillas de acero inoxidable. 10 años de garantía en la cuba
- Cestas VarioFlex
- 3ªCesta superior con más capacidad
- Cesta superior RackMatic 2 niveles
- Freno en cesta inferior evitando posibles descarrilamientos
- 2 varillas abatibles en la cesta superior
- Cestillo para cubiertos
- Home Connect: controla tu electrodoméstico desde cualquier lugar a través de la app
- Controles en el borde superior de la puerta
- InfoLight: proyección de luz en el suelo para saber que está en funcionamiento
- Información de tiempo restante en el display
- Señal acústica de fin de programa
- Programación diferida hasta 24 h
- AquaStop: sistema de protección antifugas. Garantía de por vida
- GlassProtect: máximo cuidado de tu vajilla más delicada
- Protector vapores
- Dimensiones del aparato (alto x ancho x fondo): 81.5 x 59.8 x 55 cm

Eficiencia energética y consumos

Programas y funciones

Prestaciones

Equipamiento

- Ruedines de baja fricción en la cesta inferior
- 4 varillas abatibles en la cesta inferior
- Plastic 3rd rack 2.0
- 2 soportes para tazas en la cesta superior

Control del aparato

Información adicional

- Embudo de reposición de la sal

Información técnica

* Información sobre los términos y condiciones de la garantía en la web.

[1] Dentro del rango de eficiencia energética desde A (más eficiente) hasta G (menos eficiente)

[2] Consumo de energía en kWh por 100 ciclos (en programa ECO 50 °C)

[3] Consumo de agua en litros por ciclo (en programa ECO 50 °C)

[4] Duración del programa ECO 50 °C

Serie 4, Lavavajillas totalmente integrable, 60 cm
SMV4ENX06E

dimensiones en mm

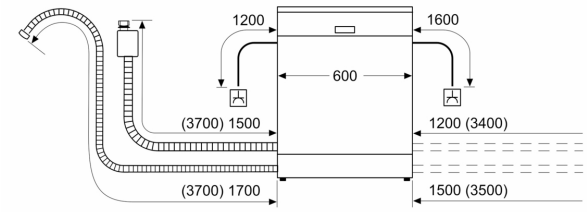

enchufe
( ) valores con juego de prolongación

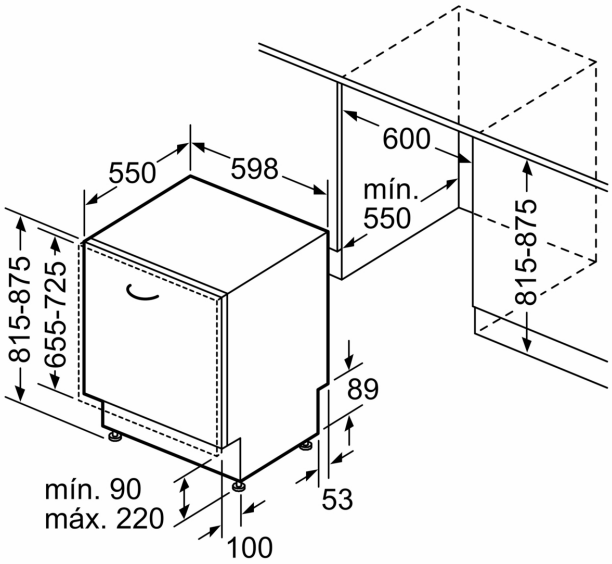

Dimensiones en mm