User Manual (EN-ES-PT)

EWH 61150 CIX
EWH 61180 CIX
EWH 611100 CIX
EWH 61150 CWH
EWH 61180 CWH
EWH 611100 CWH

EN

www.teka.com

TEKA

Instruction Manual

Sealed Storage Electric Water Heater

EWH 61150 CIX
EWH 61180 CIX
EWH 611100 CIX
EWH 61150 CWH
EWH 61180 CWH
EWH 611100 CWH

Read the manual
before the installation.

Keep the Warranty Certificate or the sheet of technical data with the Instructions Handbook during the appliance life.
It contains important technical data.

We would like to sincerely thank you for selecting our electric water heater. Please read this manual carefully before use and the methods for the installation and use of this electric water heater, to make full use of its excellent performances.

WARNING

- Before installing this water heater, check and confirm the earth electrode on the socket is reliably grounded, without electricity. Otherwise, the electric water heater can not be installed or used.
- Do not use mobile sockets.
- Incorrect installation and use of this electric water heater may result in serious injuries to human bodies and losses of property.
- The appliance and its accessible parts can be heated during its operation. Avoid touching the heating elements. The kids less than 8 years old should remain away the appliance, unless they were under permanent supervision.

Contents

- Performance characteristics ..... (1)
- Cautions ..... (2)
- Product introduction ..... (3)
- Unit installation ..... (4)
- Methods of using ..... (7)
- Maintenance ..... (10)
- Warranty expiration conditions ..... (11)
- Troubleshooting ..... (12)

Performance characteristics

1. Total automatic control: automatic addition o f cold water, automatic heating.
2. Three-fold safety protection: multiple safety protection devices, such as dry heating protection, extra-temperature protection, high hydraulic pressure protection, etc., safe and reliable.
3. Sapphire enamel inner container: manufactured by using advanced electrostatic dry method enamel technique, antirust, corrosion-proof, incrustation- resistant, leak-prevention, with longer lifetime.
4. Heating pipes designed with low thermal load: safe and reliable, with longer lifetime.
5. Equipped with corrosion-proof and incrustation-retardant equipment: durable products.
6. Thickened urethane integral foaming: good thermal insulation effect, energy efficient and electricity saving.
7. Imported temperature controller: accurate and reliable control of temperature.
8. Adjustable range of water temperature from 30 to 75 C.
9. Simple operation and easy use.

CAUTIONS

Before installing this water heater,check and confirm that the earthing on the supply socket is reliably grounded. Otherwise, the electrical water heater can not be installed and used. Do not use extension boards. Incorrect installation and use of this electrical water heater may result in serious injuries and loss of property.

Special Cautions

- The water heater is not intended for use by persons (including children) with reduced physical, sensory or mental capabilities, or lack of experience and knowledge, unless they have been given supervision or instructions concerning use of the appliance by a person responsible for their safety. Children should be supervised to ensure that they do not play with the heater.
- The wall in which the electrical water heater is installed must be able to bear the load more than two times of the heater filled fully with water without distortion and cracks. Otherwise, other strengthening measures must be adopted.
- The supply socket must be earthed reliably. The installation height of the supply socket must not be lower than 1.8m. The rated current of the socket must not be lower than 16A. The socket and plug must be kept dry to prevent electrical leakage. If the flexible power supply cord is damaged, the special supply cord provided by the manufacturer must be selected, and replaced by the professional maintenance personnel.
- The maximum inlet water pressure is 0.5MPa; the minimum inlet water pressure is 0.1MPa, if this is necessary for the correct operation of the appliance.
- When using the heater for the first time (or the first use after maintenance), the heater can not be switched on until it has been filled fully with water. When filling the water, at least one of the outlet valves at the outlet of the heater must be opened to exhaust the air. This valve can be closed after the heater has been filled fully with water.
- The pressure relief valve attached with the heater must be installed at the cold water inlet of this heater, and make sure it is not exposed in the foggy. The water may be outflowed from pressure relief valve, so the outflow pipe must open wide in the air. In order to drain away the water inside the inner container, it can be drained away from the pressure release valve. Twist the thread screw of the pressure release valve off, and lift the drain handle upwards(See Fig.1) . The drainage pipe connected to the pressure release hole must be kept sloping downwards and in a frost-free environment. The water may drip from the discharge pipe of the pressure-relief device and that this pipe must be left open to the atmosphere.
- During heating, there may be drops of water dripping from the pressure release hole of the pressure relief valve, this is a normal phenomenon. The pressure release hole shall not be blocked under no circumstances, otherwise, the heater may get damaged, even resulting in accidents. If there is a large amount of water leak, please contact customer care center for repair.
- The pressure relief valve need to be checked and cleaned regularly, so as to make sure it will not be blocked.
- Since the water temperature inside the heater can reach up to 75℃, the hot water must not be exposed to human bodies when it is initially used. Adjust the water temperature to a suitable temperature to avoid scalding.
- If any parts and components of this electrical water heater are damaged please contact customer care center for repair.
- A safety valve with a working pressure of 0.75MPa must be installed on the inlet pipe of the water heater.

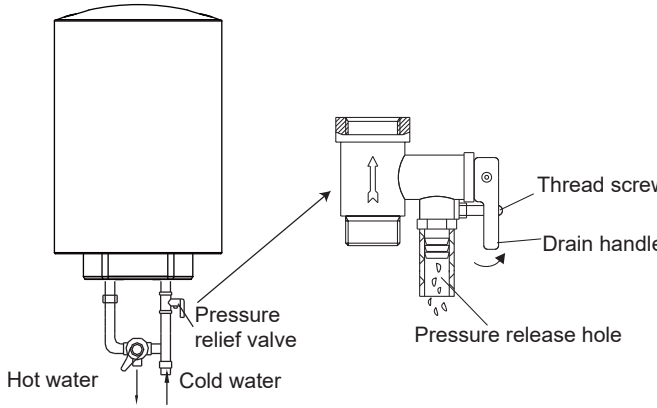

(Fig.1)

PRODUCT INTRODUCTION

2.1 Technical Performance Parameters

① is the product code of the storage electric water heater;

② is the capacity (L);

③ represents the rated power (*100W);

④ represents the pattern code (eg : A,B,C...);

⑤ represents the extension of pattern (eg : 1,2,3...);

2.2 Technical Performance Parameters

Model	Volume (L)	Rated Power (W)	Rated Voltage (ACV)	Rated Pressure (MPa)	Max Of Water Temperature (°C)	Protection Class	Water Proof Class
EWH 61150 CIX	50	1500	220-240	0.75	75	I	IPX4
EWH 61180 CIX	80	1500	220-240	0.75	75	I	IPX4
EWH 611100 CIX	100	1500	220-240	0.75	75	I	IPX4
EWH 61150 CWH	50	1500	220-240	0.75	75	I	IPX4
EWH 61180 CWH	80	1500	220-240	0.75	75	I	IPX4
EWH 611100 CWH	100	1500	220-240	0.75	75	I	IPX4

2.3 Brief introduction of product structure

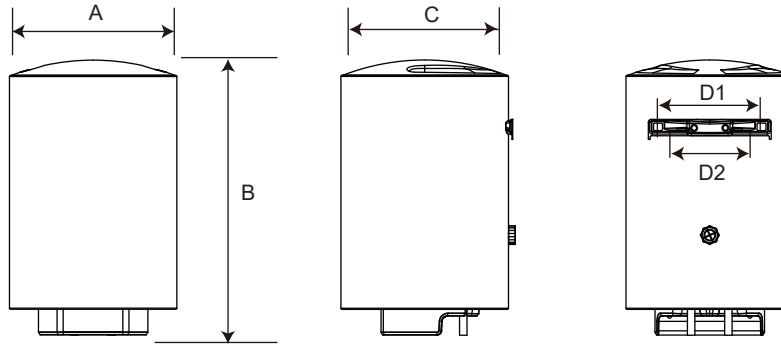

	50 L	80 L	100 L
A	385	450	450
B	790	840	1000
C	385	450	450
D1	278	278	278
D2	130-310	130-310	130-310

(Note:All dimensions are in mm)

2.4 Internal Wire Diagram

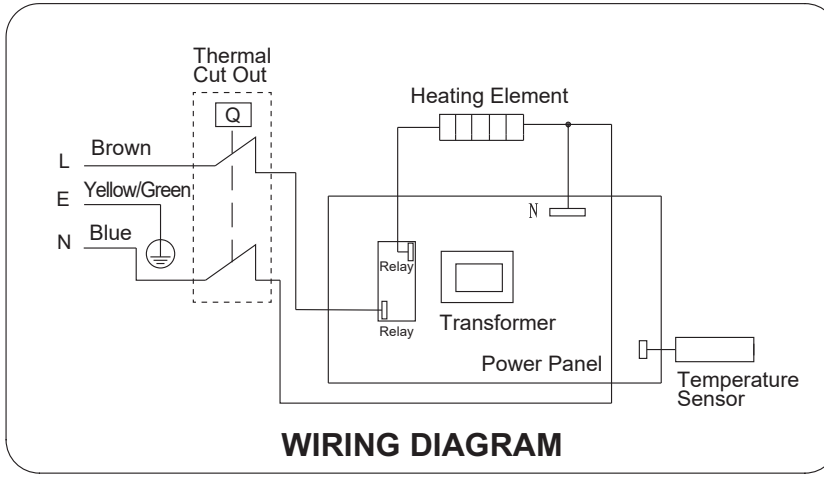

UNIT INSTALLATION

3.1 Installation Instruction

① This electrical water heater shall be installed on a solid wall. If the strength of the wall cannot bear the load equal to two times of the total weight of the heater filled fully with water, it is then necessary to install a special support.
Incase of hollow bricks wall, ensure to fill it with cement concrete completely.

② After selecting a proper location, determine the positons of the two install holes used for expansion bolts with hook, Make two holes in the wall with the corresponding depth by using a chopping bit with the size matching the expansion bolts attached with the machine, insert the screws, make the hook upwards, tighten the nuts to fix firmly, and then hang the electrical water heater on it (see Fig.2).

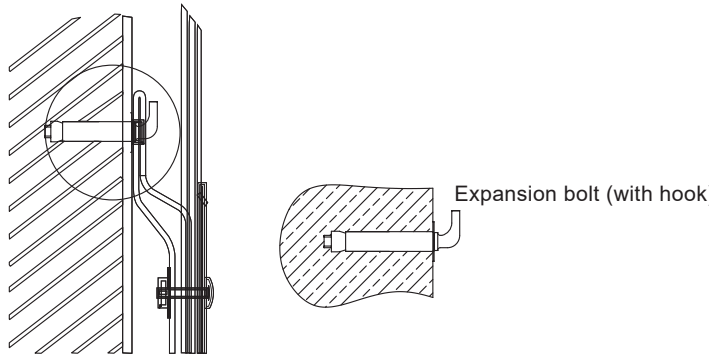

(Fig.2)

③ Install the supply socket in the wall. The supply socket be 220V. It is recommended to placed the socket on the right above the heater. The height of the socket to the ground shall not be less than 1.8m (see Fig.3). If there is fault on power cable, it should be replaced by the manufacturers, agencies or qualified person who is able to do this so as to ensure the safety.

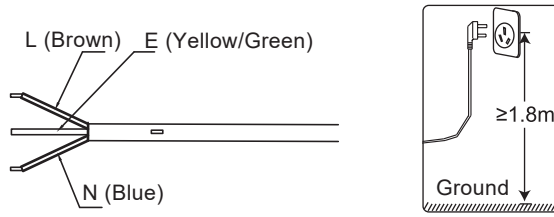

(Fig.3)

④ If the bathroom is too small, the heater can be installed at another place. However, in order to reduce the pipeline heat losses, the installation position of the heater shall be closed to the location shall be as near as possible to the heater.

⑤ The pipe connectors, safety valves, inlet pipes and outlet pipes' extension tubes all adopt 1/2 threaded connections. It is recommended that the installation torque value be 10-15 N·m. Pay attention to using sealing tape to wrap the waterway connections.

3.2 Pipelines Connection

① The dimension of each pipe part is G1/2” ; The massive pressure of inlet should use Pa as the unit; The minimum pressure of inlet should use Pa as the unit.

② Connection of pressure relief valve with the heater on the inlet of the water heater.

③ In order to avoid leakage when connecting the pipelines, the rubber seal gaskets provided with the heater must be added at the end of the threads to ensure leak proof joints (see Fig.4).

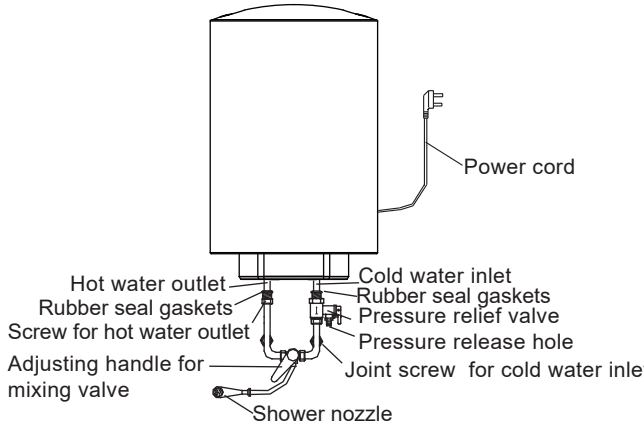

(Fig.4)

④ If the users want to realize a multi-way supply system, refer to the method shown in fig.5 for connection of the pipelines.

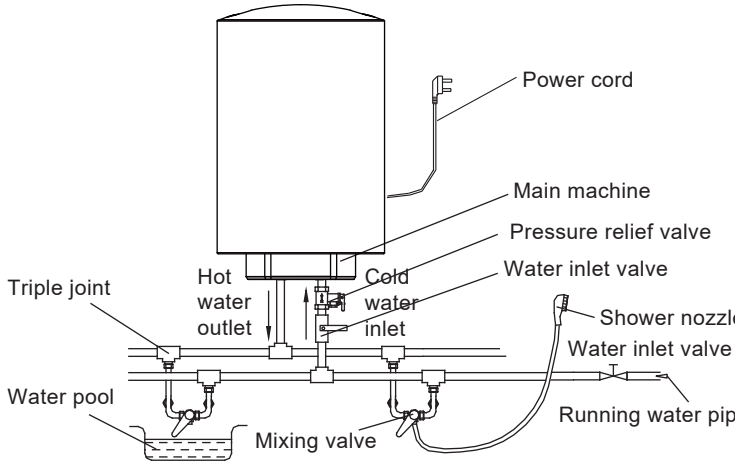

(Fig.5)

NOTE

Please be sure to use the accessories provided by our company to install this electric water heater. This electric water heater can not be hung on the support until it has been confirmed to be firm and reliable. Otherwise, the electric water heater may drop off from the wall, resulting in damage of the heater, even serious accidents of injury. When determining the locations of the bolt holes, it shall be ensured that there is a clearance not less than 0.2m on the right side of the electric heater, to convenient the maintenance of the heater, if necessary.

METHODS OF USING

- First, open any one of the outlet valves at the outlet of the water heater, then, open the inlet valve. The water heater gets filled with water. When water flows out of the outlet pipe it implies that the heater has been filled fully with water, and the outlet valve can be closed.

NOTE

During normal operation, the inlet valve shall be always kept open.

- Insert the supply plug into the supply socket, the indicator will light up this time.
- The thermostat will automatically control the temperature. When the water temperature inside the heater has reached the set temperature, it will switch off automatically, when the water temperature falls below the set point the heater will be turned on automatically to restore the heating.

4.1 Operation Of The Unit

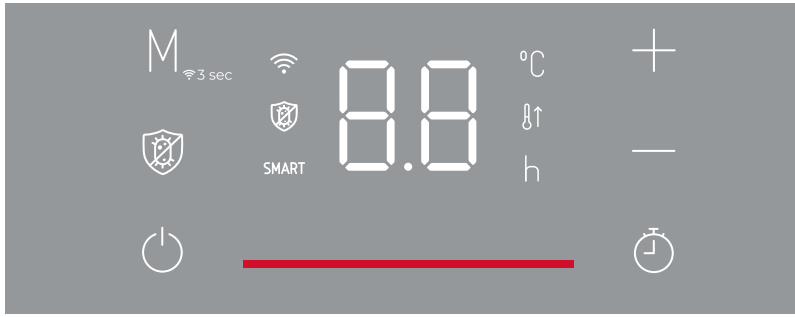

NO.1	⏻	●In the shutdown state, press the button 1 to turn on the system. ●In the power on state, press the "power" button to shut down the system.
NO.2	+	Temp.: ●Increases temperature in 1°C increments. ●Max. temp. is 80°C.
NO.3	—	●Decreases temperature in 1°C increments. ●Min. temp. is 30°C. As the temp is adjusted, light changes accordingly. When the temperature adjustment is stopped, a flash occurs for 3 s. After that, the value returns to the current outlet water temp.
NO.4		Sterilization Function: Extra heat up to 80°C lasting 5 mins; and after that returns to previous setting temp. Cautions! Beware of scalding when the Sterilization Function is on.
	SMART	SMART Function: When the SMART function is on, it analyzes your hot water consumption and keeps it at 75°C for the first week. It then starts to set your hot water schedule based on a regular routine from the next week. Press the button , lights up, and the SMART function starts. If you press the button again or manually adjust the set temp on the water heater, the SMART function will be turned off. But in APP, it does not allow to adjust temp during SMART function is on, unless to turn off this function. If power off, turn off, or cycle through to other functions, the SMART function is disabled and the related date writing is cleared. Need to press button to learn again. SMART cannot be executed in the mode of repeated appointments.
NO.5	⏱	Appointment: Set hot water READY in a certain period. ● Press button and lights starts to flash. Press the "⏱" or " h " button to adjust the ready time. If there is no adjustment within 5 seconds or press button , the light " h " stops flashing, and the time is set successfully. ● Cancel the appointment. Press button "⏱" again; then icon will be off.
NO.6	M 3 sec	Wireless Connection: Press for 3 secs, icon starts to flash. Then Enter the distribution network state.

4.2 Alarm and fault self-test

In case of dry burning fault, overtemperature fault, sensor open circuit or short circuit fault, the nixie tube on the display screen flashes E2, E3 and E4 respectively, and other nixie tubes and indicators do not display. If there is a buzzer, it is accompanied by 6 short beeps. At this time, all relays are disconnected and all keys do not work. After the fault is removed and powered on again, the water heater returns to shutdown state. In the power on state, the system will automatically perform self inspection. If there is a fault, the corresponding fault code will be displayed, and the system cannot work (i.e. the water heater cannot be started).

① Judgment of dry burning fault: when starting heating each time, heat it for 30 seconds. After 120 seconds, if the temperature rise is less than 4 degrees, heat it normally, and no dry burning will be judged within 30 minutes; If the temperature rises by 4 degrees or more, stop heating, wait for 150 seconds and repeat the previous process. It is judged as dry burning if the temperature rises by 4 degrees or more for three consecutive times, and the display flashes with the fault code "E2".

② Overtemperature fault determination: when the temperature of the tank temperature sensor exceeds 90℃, it is determined as overtemperature, and the display screen flashes and displays the fault code "E3".

③ Sensor fault determination: alarm when the sensor is open circuit or short circuit, and the fault code "E4" flashes on the display screen.

MAINTENANCE

WARNING

Before doing any maintenance, please cut off the power supply.

- Check the power plug and outlet as often as possible. Secure electrical contact and also proper grounding must be provided. The plug and outlet must not heat excessively.
- If the heater is not used for a long time, especially in regions with low air temperature(below 0 ℃), it is nessary to drain water from the heater to prevent damage of the water heater, due to water freezing in the internal tank.(Refer Cautions in this manual for the method to drain away the water from the inner container).
- To ensure long reliable water heater operation, it is recommended to regularly clean the internal tank and remove deposits on the electric heating element of the water heater, as well as check condition (fully decomposed or not) of the magnesium anode and, if necessary, replace it with a new one in case of full decomposition.Tank cleaning frequency depends on hardness of water located in this territory. Cleaning must be performed by special maintenance services. You can ask the seller for address of the nearest service center.
- The water heater is equipped with a thermal switch, which cuts off power supply of the heating element upon water overheating or its absence in the water heater. If the water heater is connected to the mains, but water is not heated and the indicator doesn't light up, then the thermal switch was switched off or not switched on. To reset the water heater to the operating condition, it is necessary to:
  1. De-energize the water heater, remove the plate of the side/lower cover.
  2. Press the button, located at the center of the thermal switch, see Fig.6;
  3. If the button is not pressed and there is no clicking, then you should wait until the thermal switch cools down to the initial temperature.

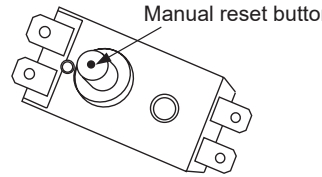

(Fig.6)

WARNING

Non-professionals are not allowed to disassemble the thermal switch to reset. Please contact professionals to maintain. Otherwise our company will not take responsibility if any quality accident happens because of this.

WARNING

1. To guarantee the long-term durability and efficiency of your water heater, it is recommended to clean its inner tank and the deposits in the heating components on a regular basis. The device to prevent overpressure must be operated periodically to check that it is not blocked and to remove any calcareous deposits. Check that the condensation discharge tube is free of clogging.
2. It is also recommended to check the magnesium anode periodically (minimum once a year or every six months depending on the water hardness).
3. If the magnesium anode of your water tank is worn out due to the deposits originated by the water quality, the After Sales Service will have to replace it by a new one. The cost of the materials of the replacement of the magnesium anode will be covered within the guarantee period, however, the cost of the workforce or services for this replacement will not be included.
4. During the guarantee period, the maintenance will be done by Teka's Official After Sales Service. Any services undertaken by non-Teka Official After Sales services will be excluded from the guarantee.Contact an authorized service technician for repair or maintenance of this unit.
5. The installation of this appliance must comply with national building or installation laws and regulations. Installation must be carried out by authorized personnel specialists. Failure to follow these guidelines could result in hazardous conditions.
6. Magnesium rods, through its own preferred consumption, can reduce the corrosion of inner tank as a result of water quality, and prolong the service life of the inner tank; the service life of the magnesium rod is directly related to water quality, generally the service life is not more than 5 years. Therefore, periodical replacement of magnesium rods can prolong the service life of the water heater.

WARRANTY EXPIRATION CONDITIONS

The warranty will be void in the following cases:

· If the appliance is installed in a manner that does not comply with current national standards or if the plumbing connection is incorrect.

· If safety devices, such as overpressure protection systems, are missing or improperly installed.

· If abnormal corrosion occurs due to poor piumbing, inadequate grounding, an incorrect electrical cable cross-section, or failure to follow the connection diagram indicated in this manual.

· Due to improper maintenance, repairs, or replacement of parts by personnel not uthorized by the manufacturer.

· If the anti-corrosion device is disconnected.

· If the safety valve discharge mechanism is not activated at least once a month to prevent calcification and verify its correct operation, Failure to do so may result in deterioration of the appliance and void the warranty.

· The warranty does not cover damage caused by excess pressure that may result in the safety valve becoming blocked.

· The products described in this manual are subject to modifications due to technical developments and current regulations. These devices comply with Directives 2014/30/EU on electromagnetic compatibility, 2014/35/EU on low voltage, 2015/863/EU and 2017/2102/EU on RoHS, and 2013/814/EU, which supplements Directive 2009/125/Ec on eco-design.

TROUBLESHOOTING

Failures	Reasons	Treatment
The heating indicator light is off.	Failures of the temperature controller.	Contact with the professional personnel for repair.
No water coming out of the hot water outlet.	1. The running water supply is cut off. 2. The hydraulic pressure is too low. 3. The inlet valve of running water is not open.	1. Wait for restoration of running water supply. 2. Use the heater again when the hydraulic pressure is increased. 3. Open the inlet valve of running water.
The water temperature is too high.	Failures of the temperature control system.	Contact with the professional personnel for repair.
Water leak.	Seal problem of the joint of each pipe.	Seal up the joints.

NOTE

Parts illustrated in this use and care manual are indicative only, parts provided with the product may differ with illustrations.This product is intended for household use only. Specifications are subject to change without notice.

Teka Industrial S.A.U.
C/ Cajo 17, 39011- Santander, Spain
https://www.teka.com/global/support/

Manual del Usuario
EWH 61150 CWH
EWH 61180 CWH
EWH 611100 CWH
EWH 61150 CIX
EWH 61180 CIX
EWH 611100 CIX
ES

www.teka.com

TEKA

Manual de instrucciones

Calentador de agua eléctrico de almacenamiento estanco

EWH 61150 CWH
EWH 61180 CWH
EWH 611100 CWH
EWH 61150 CIX
EWH 61180 CIX
EWH 611100 CIX

Lea el manual antes
de la instalación.

Conserve el Certificado de Garantía o la hoja de datos técnicos junto con el Manual de Instrucciones durante la vida útil del electrodoméstico. Contiene datos técnicos importantes.

Nos gustaría expresar nuestro más sincero agradecimiento por haber elegido nuestro calentador de agua eléctrico. Por favor, lea este manual detenidamente antes de usar el calentador eléctrico de agua, así como los métodos para su instalación y uso, para aprovechar al máximo su excelente rendimiento.

ADVERTENCIA

- Antes de instalar este calentador de agua, verifique y confirme que el electrodo de tierra en el enchufe esté correctamente conectado a tierra, sin corriente eléctrica. De lo contrario, el calentador de agua eléctrico no se podrá instalar ni utilizar.
- No utilice enchufes móviles.
- La instalación y el uso incorrectos de este calentador eléctrico de agua pueden provocar lesiones graves a las personas y pérdidas materiales.
- El aparato y sus partes accesibles pueden calentarse durante su funcionamiento. Evite tocar los elementos calefactores. Los menores de 8 años deben mantenerse alejados del electrodoméstico, a menos que estén bajo supervisión permanente.

Contenidos

- Características de rendimiento ..... (1)
- Precauciones ..... (2)
- Introducción del producto ..... (3)
- Instalación de la unidad ..... (4)
- Métodos de uso ..... (7)
- Mantenimiento ..... (10)
- Condiciones de caducidad de la garantía ..... (11)
- Solución de problemas ..... (12)

Características de rendimiento

1. Control totalmente automático: adición automática de agua fría y calentamiento automático.
2. Protección de seguridad triple: múltiples dispositivos de protección de seguridad, como protección contra calentamiento en seco, protección contra exceso de temperatura, protección contra alta presión hidráulica, etc., segura y confiable.
3. Recipiente interno de esmalte zafiro: fabricado utilizando una técnica avanzada de esmalte por método seco electrostático, antioxidante, resistente a la corrosión, a las incrustaciones y a las fugas, con una vida útil más prolongada.
4. Tuberías de calefacción diseñadas con baja carga térmica: seguras y fiables, con mayor vida útil.
5. Equipado con sistema anticorrosión y antiincrustaciones: productos duraderos.
6. Espuma integral de poliuretano densificado: excelente efecto de aislamiento térmico, eficiencia energética y ahorro de electricidad.
7. Regulador de temperatura importado: control preciso y fiable de la temperatura.
8. Rango ajustable de temperatura del agua de 30 a 75 °C.
9. Funcionamiento sencillo y uso fácil.

PRECAUCIONES

Antes de instalar este calentador de agua, verifique y confirme que la puesta a tierra del tomacorriente esté conectado a tierra de manera confiable. De lo contrario, el calentador de agua eléctrico no se podrá instalar ni utilizar. No utilice placas de extensión. La instalación y el uso incorrectos de este calentador de agua eléctrico pueden provocar lesiones graves y pérdidas materiales.

Precauciones especiales

- Este calentador de agua no está diseñado para ser utilizado por personas (incluidos niños) con capacidades físicas, sensoriales o mentales reducidas, o con falta de experiencia y conocimientos, a menos que hayan recibido supervisión o instrucciones sobre el uso del aparato por parte de una persona responsable de su seguridad. Se debe supervisar a los niños para garantizar que no jueguen con el calentador.
- La pared en la que se instala el calentador de agua eléctrico debe poder soportar una carga superior al doble del calentador lleno completamente de agua sin deformaciones ni grietas. De lo contrario, se deberán adoptar otras medidas de fortalecimiento.
- El tomacorriente debe estar conectado a tierra de forma fiable. La altura de instalación de la toma de corriente no debe ser inferior a 1,8 m. La corriente nominal del enchufe no debe ser inferior a 16 A. El enchufe y el tomacorriente deben mantenerse secos para evitar fugas eléctricas. Si el cable de alimentación flexible está dañado, se debe seleccionar el cable de alimentación especial proporcionado por el fabricante y reemplazarlo por personal de mantenimiento profesional.
- La presión máxima de entrada de agua es de 0,5 MPa; la presión mínima de entrada de agua es de 0,1 MPa, si es necesaria para el correcto funcionamiento del aparato.
- Cuando utilice el calentador por primera vez (o el primer uso después del mantenimiento), no podrá encenderlo hasta que se haya llenado completamente con agua. Al llenar el agua, se debe abrir al menos una de las válvulas de salida en la salida del calentador para evacuar el aire. Esta válvula se puede cerrar después de que el calentador se haya llenado completamente con agua.
- La válvula de alivio de presión adjunta al calentador debe instalarse en la entrada de agua fría de este calentador y asegúrese de que no quede expuesta a la niebla. El agua puede salir por la válvula de alivio de presión, por lo que el tubo de salida debe abrirse bien en el aire. Para drenar el agua del interior del recipiente interior, se puede drenarlo desde la válvula de liberación de presión. Gire el tornillo roscado de la válvula de liberación de presión y levante la manija de drenaje hacia arriba (ver Figura 1). El tubo de drenaje conectado al orificio de liberación de presión debe mantenerse inclinado hacia abajo y en un entorno libre de heladas. El agua puede gotear desde el tubo de descarga del dispositivo de alivio de presión y dicho tubo debe dejarse abierto a la atmósfera.
- Durante el calentamiento, pueden caer gotas de agua por el orificio de liberación de presión de la válvula de alivio de presión; este es un fenómeno normal. El orificio de liberación de presión no debe bloquearse bajo ninguna circunstancia, de lo contrario, el calentador podría dañarse e incluso provocar accidentes. Si hay una gran fuga de agua, comuníquese con el centro de atención al cliente para repararla.
- La válvula de alivio de presión debe revisarse y limpiarse periódicamente para asegurarse de que no se bloquee.
- Dado que la temperatura del agua dentro del calentador puede alcanzar hasta 75 °C, el agua caliente no debe exponerse al cuerpo humano cuando se utiliza inicialmente. Ajuste la temperatura del agua a una temperatura adecuada para evitar quemaduras.
- Si alguna pieza o componente de este calentador de agua eléctrico está dañado, comuníquese con el centro de atención al cliente para su reparación.
- Se debe instalar una válvula de seguridad con una presión de trabajo de 0,75 MPa en la tubería de entrada de agua del calentador.

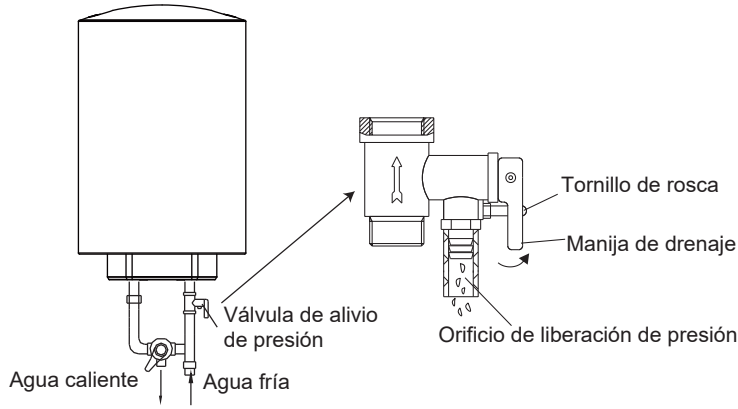

(Figura 1)

INTRODUCCIÓN DEL PRODUCTO

2.1 Parámetros de rendimiento técnico

① es el código del producto del calentador de agua eléctrico de almacenamiento;

② es la capacidad (L);

③ representa la potencia nominal (*100 W);

④ representa el código del patrón (ej: A, B, C...);

⑤ representa la extensión del patrón (por ejemplo: 1,2,3...);

2.2 Parámetros de rendimiento técnico

Modelo	Volumen (L)	Potencia nominal (W)	Voltaje nominal (VCA)	Presión nominal (MPa)	Temperatura máxima del agua (°C)	Clase de protección	Agua Grado de prueba
EWH 61150 CWH	50	1500	220-240	0,75	75	I	IPX4
EWH 61180 CWH	80	1500	220-240	0,75	75	I	IPX4
EWH 611100 CWH	100	1500	220-240	0,75	75	I	IPX4
EWH 61150 CIX	50	1500	220-240	0.75	75	I	IPX4
EWH 61180 CIX	80	1500	220-240	0.75	75	I	IPX4
EWH 611100 CIX	100	1500	220-240	0.75	75	I	IPX4

2.3 Breve introducción de la estructura del producto

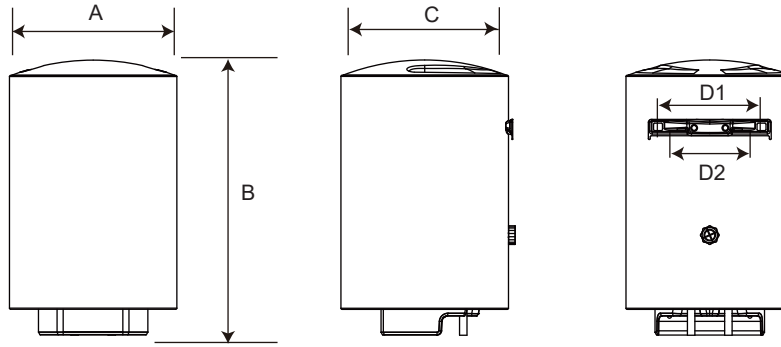

	50 L	80 L	100 L
A	385	450	450
B	790	840	1000
C	385	450	450
D1	278	278	278
D2	130-310	130-310	130-310

(Nota: Todas las dimensiones están en mm)

2.4 Diagrama de cableado interno

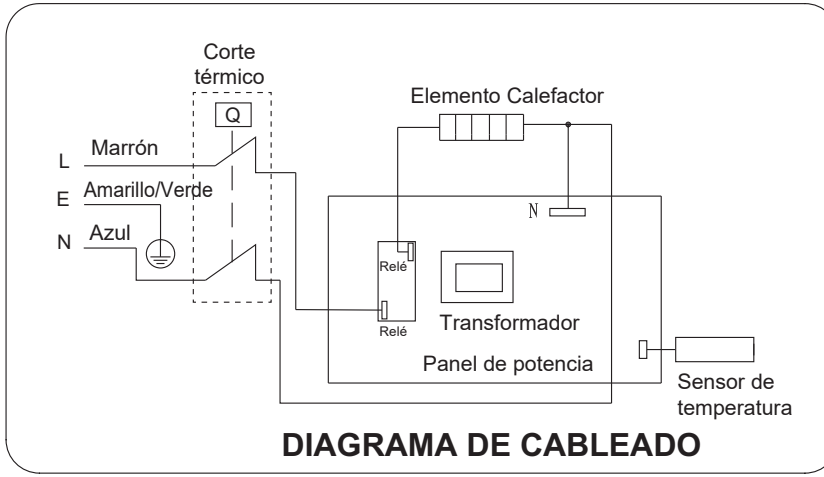

INSTALACIÓN DE LA UNIDAD

3.1 Consulte Instrucciones de instalación

① Este calentador de agua eléctrico debe instalarse en una pared sólida. Si la resistencia de la pared no puede soportar una carga igual al doble del peso total del calentador lleno completamente de agua, entonces es necesario instalar un soporte especial.
En el caso de paredes de ladrillos huecos, asegúrese de rellenarlas completamente con hormigón de cemento.

② Después de seleccionar una ubicación adecuada, determine las posiciones de los dos orificios de instalación utilizados para los pernos de expansión con gancho. Haga dos orificios en la pared con la profundidad correspondiente utilizando una broca de corte con el tamaño que coincida con los pernos de expansión adjuntos con la máquina, inserte los tornillos, haga el gancho hacia arriba, apriete las tuercas para fijar firmemente y luego cuelgue el calentador de agua eléctrico en él (ver Figura 2).

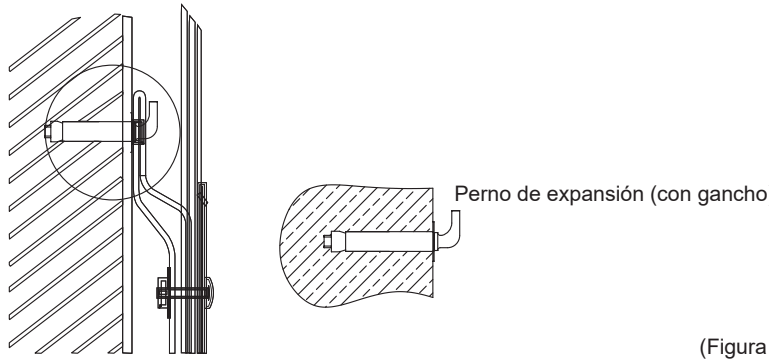

(Figura 2)

③ Instale el tomacorriente en la pared. El enchufe de alimentación debe ser de 220 V. Se recomienda colocar el enchufe a la derecha encima del calentador. La altura del zócalo hasta el suelo no deberá ser inferior a 1,8 m (ver Figura 3). En caso de avería en el cable de alimentación, debe ser sustituido por el fabricante, los agentes autorizados o personal cualificado que esté capacitado para realizar esta operación, a fin de garantizar la seguridad.

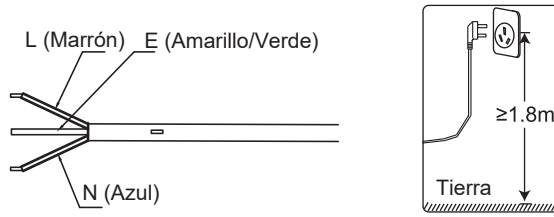

(Figura 3)

④ Si el baño es demasiado pequeño, el calentador se puede instalar en otro lugar. Sin embargo, para reducir las pérdidas de calor de las tuberías, la posición de instalación del calentador deberá ser la más cercana posible al calentador.

⑤ Los conectores de tubería, las válvulas de seguridad, los tubos de entrada y los tubos de extensión de los tubos de salida adoptan conexiones roscadas de 1/2. Se recomienda que el valor de par de instalación sea de 10 a 15 N·m. Preste atención a envolver las conexiones de la vía acuática con cinta selladora.

3.2 Conexión de tuberías

① La dimensión de cada parte de la tubería es G1/2"; La presión masiva de entrada será en Pa; La presión mínima de entrada será en Pa.

② Conexión de la válvula de alivio de presión con el calentador en la entrada del calentador de agua.

③ Con el fin de evitar fugas al conectar las tuberías, las juntas de goma suministradas con el calentador deben agregarse al final de las roscas para garantizar uniones a prueba de fugas (ver Figura 4).

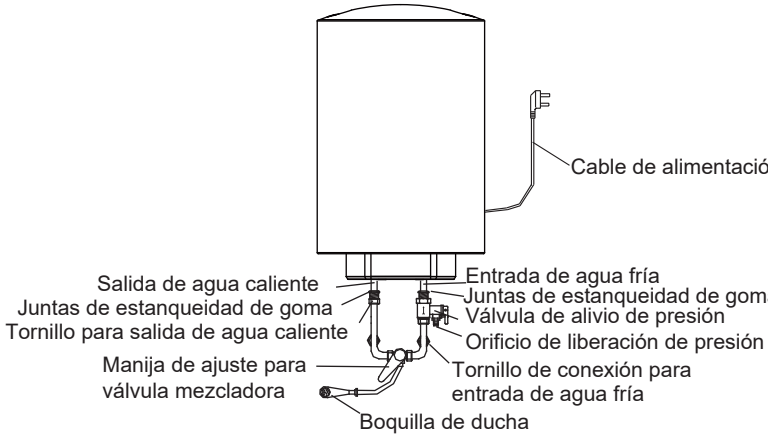

(Figura 4)

④ Si los usuarios desean realizar un sistema de suministro multidireccional, consulte el método que se muestra en la figura 5 para la conexión de las tuberías.

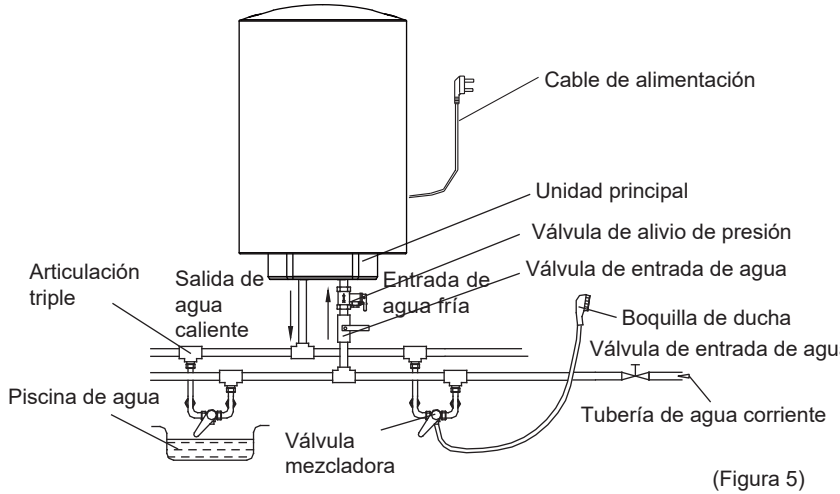

(Figura 5)

NOTA

Asegúrese de utilizar los accesorios proporcionados por nuestra empresa para instalar este calentador de agua eléctrico. Este calentador de agua eléctrico no se puede colgar del soporte hasta que se haya confirmado que es firme y confiable. De lo contrario, el calentador de agua eléctrico podría caerse de la pared, lo que podría provocar daños en el calentador e incluso accidentes o lesiones graves. Al determinar la ubicación de los orificios de los pernos, se debe garantizar que haya un espacio libre no menor a 0,2 m al lado derecho del calentador eléctrico, para facilitar el mantenimiento del calentador en caso necesario.

MÉTODOS DE USO

- Primero, abra cualquiera de las válvulas de salida en la salida del calentador de agua, luego, abra la válvula de entrada. El calentador de agua se llena de agua. Cuando sale agua por el tubo de salida significa que el calentador se ha llenado completamente con agua y se puede cerrar la válvula de salida.

NOTA

Durante el funcionamiento normal, la válvula de entrada debe mantenerse siempre abierta.

- Inserte el enchufe de alimentación en el tomacorriente, esta vez la luz indicadora se iluminará.
- El termostato controlará automáticamente la temperatura. Cuando la temperatura del agua dentro del calentador haya alcanzado la temperatura establecida, se apagará automáticamente, cuando la temperatura del agua caiga por debajo del punto establecido, el calentador se encenderá automáticamente para restablecer el calentamiento.

4.1 Funcionamiento de la unidad

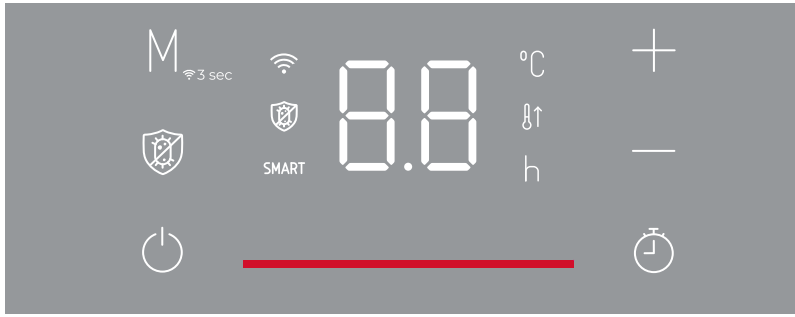

NO.1		• En estado de apagado, presione el botón 1 para encender el sistema. • En estado de encendido, presione el botón "potencia" para apagar el sistema.
NO.2	+	Temp.: • Aumenta la temperatura en incrementos de 1°C. • Temperatura máxima: 80 °C.
NO.3	—	• Disminuye la temperatura en incrementos de 1°C. • Temp. mín. es de 30 °C. A medida que se ajusta la temperatura, la luz cambia en consecuencia. Cuando se detiene el ajuste de temperatura, se produce un destello durante 3 s. Después, el valor vuelve a la temperatura actual del agua de salida.
NO.4		Función de Esterilización: Calor adicional de hasta 80 °C durante 5 minutos; después vuelve a la temperatura configurada anteriormente. Precauciones! Precaución: riesgo de quemaduras cuando la función de Esterilización está activada.
	SMART	Función SMART: Cuando la función SMART está activada, analiza su consumo de agua caliente y la mantiene a 75 °C durante la primera semana. A continuación, comienza a programar el horario de agua caliente según la rutina habitual a partir de la próxima semana. Presione el botón, se enciende la luz y se activa la función SMART. Si vuelve a pulsar el botón o ajusta manualmente la temperatura programada en el calentador de agua, la función SMART se desactivará. Pero en la APP, no permite ajustar la temperatura mientras la función SMART está activada, a menos que se desactive esta función. Si se apaga, se desactiva o se cambia a otras funciones, la función SMART se deshabilitará y se borrará la escritura de datos relacionada. Es necesario presionar el botón para volver a aprender. No se puede ejecutar SMART en el modo de citas repetidas.
NO.5		Cita: Configurar el agua caliente LISTA en un período determinado. • Presione el botón y las luces comenzarán a parpadear. Presione el botón " ⏱ " o " h " para ajustar el tiempo de preparación. Si no se realiza ningún ajuste en 5 segundos o se presiona el botón, la luz " h " dejará de parpadear y la hora se habrá configurado correctamente. • Cancelar la cita. Vuelva a presionar el botón " ⏱ "; entonces el icono se apagará.
NO.6	M 3 sec	Conexión inalámbrica: Presione durante 3 segundos, el icono comenzará a parpadear. A continuación, introduzca el estado de la red de distribución.

4.2 Autocomprobación de alarmas y fallos

En caso de falla por quemado en seco, falla por sobretemperatura, circuito abierto o cortocircuito del sensor, el tubo nixie en la pantalla parpadea E2, E3 y E4 respectivamente, y los otros tubos nixie e indicadores no se muestran. Si hay un zumbador, emite 6 pitidos cortos. En este momento, todos los relés están desconectados y ninguna tecla funciona. Tras eliminar la avería y volver a encender el aparato, el calentador de agua regresa al estado de apagado. En estado de encendido, el sistema realizará automáticamente una autocomprobación. Si se detecta una avería, se mostrará el código de error correspondiente y el sistema no podrá funcionar (es decir, el calentador de agua no se pondrá en marcha).

① Juicio de fallo por calentamiento en seco: al iniciar el calentamiento cada vez, calentar durante 30 segundos. Tras 120 segundos, si el aumento de temperatura es inferior a 4 grados, caliente normalmente y no se determinará sobrecalentamiento en 30 minutos; si el aumento de temperatura es de 4 grados o más, detenga el calentamiento, espere 150 segundos y repita el proceso anterior. Se considera calentamiento en seco si la temperatura aumenta 4 grados o más durante tres veces consecutivas, y la pantalla parpadea mostrando el código de error "E2".

② Determinación de fallo por sobretemperatura: cuando la temperatura del sensor del tanque supera los 90 °C, se determina como sobretemperatura y la pantalla parpadea mostrando el código de fallo "E3".

③ Detección de fallo del sensor: se activa una alarma cuando el sensor presenta circuito abierto o cortocircuito, y el código de error "E4" parpadea en la pantalla.

MANTENIMIENTO

ADVERTENCIA

Antes de realizar cualquier mantenimiento, desconecte el suministro eléctrico.

- Revise el enchufe y la toma de corriente tan a menudo como sea posible. Se debe proporcionar contacto eléctrico seguro y también conexión a tierra adecuada. El enchufe y la toma de corriente no deben calentarse excesivamente.
- Si el calentador no se utiliza durante un largo tiempo, especialmente en regiones con baja temperatura del aire (por debajo de 0 °C), es necesario drenar el agua del calentador para evitar daños en el calentador de agua, debido a la congelación del agua en el tanque interno. (Consulte las Precauciones en este manual para conocer el método para drenar el agua del recipiente interior).
- Para garantizar un funcionamiento confiable y prolongado del calentador de agua, se recomienda limpiar periódicamente el tanque interno y eliminar los depósitos en el elemento calentador eléctrico del calentador de agua, así como verificar el estado (totalmente descompuesto o no) del ánodo de magnesio y, si es necesario, reemplazarlo por uno nuevo en caso de descomposición completa. La frecuencia de limpieza del tanque depende de la dureza del agua ubicada en este territorio. La limpieza deberá ser realizada por servicios de mantenimiento especiales. Puede solicitar al vendedor la dirección del centro de servicio más cercano.
- El calentador de agua está equipado con un interruptor térmico, que corta el suministro de energía al elemento calefactor en caso de sobrecalentamiento del agua o de su ausencia en el calentador de agua. Si el calentador de agua está conectado a la red eléctrica, pero el agua no se calienta y el indicador no se enciende, entonces el interruptor térmico está apagado o no está encendido. Para restablecer el calentador de agua a la condición de funcionamiento, es necesario:
  1. Desactive la energía del calentador de agua, retire la placa de la cubierta lateral/inferior.
  2. Presione el botón, ubicado en el centro del interruptor térmico, ver Figura 6;
  3. Si no se presiona el botón y no se escucha ningún clic, debe esperar hasta que el interruptor térmico se enfríe a la temperatura inicial.

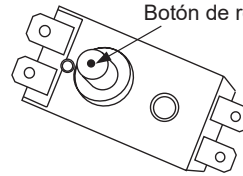

(Figura 6)

ADVERTENCIA

A las personas no profesionales no se les permite desmontar el interruptor térmico para restablecerlo. Póngase en contacto con profesionales para realizar el mantenimiento. De lo contrario, nuestra empresa no asumirá ninguna responsabilidad si ocurre algún accidente de calidad debido a esto.

ADVERTENCIA

1. Para garantizar la durabilidad y eficiencia a largo plazo de su calentador de agua, se recomienda limpiar periódicamente el depósito interior y los depósitos calcáreos en los componentes de calefacción. El dispositivo de prevención de sobrepresión debe operarse periódicamente para comprobar que no está obstruido y eliminar cualquier depósito calcáreo. Verifique que el tubo de descarga de condensación no esté obstruido.
2. También se recomienda revisar periódicamente el ánodo de magnesio (mínimo una vez al año o cada seis meses según la dureza del agua).
3. Si el ánodo de magnesio de su depósito de agua se ha desgastado debido a los depósitos originados por la calidad del agua, el Servicio de Asistencia Técnica deberá reemplazarlo por uno nuevo. El coste de los materiales del recambio del ánodo de magnesio estará cubierto durante el período de garantía; sin embargo, el coste de la mano de obra o los servicios para este recambio no estarán incluidos.
4. Durante el período de garantía, el mantenimiento será realizado por el Servicio Oficial de Postventa de Teka. Cualquier servicio realizado por servicios de postventa no oficiales de Teka quedará excluido de la garantía.Póngase en contacto con un técnico de servicio autorizado para la reparación o el mantenimiento de esta unidad.
5. La instalación de este aparato debe cumplir con las leyes y regulaciones nacionales de construcción o instalación. La instalación debe ser realizada por personal especializado autorizado. El incumplimiento de estas directrices podría originar condiciones peligrosas.
6. Las varillas de magnesio, mediante su consumo preferente, reducen la corrosión del depósito interno causada por la calidad del agua y prolongan su vida útil. La duración de la varilla de magnesio está directamente relacionada con la calidad del agua, generalmente no supera los 5 años. Por lo tanto, el reemplazo periódico de las varillas de magnesio puede prolongar la vida útil del calentador de agua.

CONDICIONES DE CADUCIDAD DE LA GARANTÍA

La garantía quedará anulada en los siguientes casos:

• Si el aparato se instala de manera que no cumpla con las normas nacionales vigentes o si la conexión de fontanería es incorrecta.

• Si faltan dispositivos de seguridad, como sistemas de protección contra sobrepresión, o están instalados incorrectamente.

• Si se produce corrosión anómala debido a una instalación deficiente, una toma de tierra inadecuada, una sección de cable eléctrico incorrecta o el incumplimiento del esquema de conexión indicado en este

• Debido a un mantenimiento, reparación o sustitución de piezas inadecuados realizados por personal no autorizado por el fabricante.

• Si el dispositivo anticorrosión está desconectado.

• Si el mecanismo de descarga de la válvula de seguridad no se activa al menos una vez al mes para evitar la calcificación y verificar su correcto funcionamiento, el no hacerlo puede provocar el deterioro del aparato y anular la garantía.

• La garantía no cubre los daños ocasionados por exceso de presión que puedan provocar el bloqueo de la válvula de seguridad.

• Los productos descritos en este manual están sujetos a modificaciones debido a avances técnicos y normativas vigentes. Estos dispositivos cumplen con las Directivas 2014/30/EU sobre compatibilidad electromagnética, 2014/35/EU sobre baja tensión, 2015/863/EU y 2017/2102/EU sobre RoHS, así como con la 2013/814/EU, que complementa la Directiva 2009/125/EC sobre diseño ecológico.

SOLUCIÓN DE PROBLEMAS

Fallas	Razones	Tratamiento
La luz indicadora de calefacción está apagada.	Fallas del controlador de temperatura.	Contacte con personal profesional para reparación.
No sale agua de la salida de agua caliente.	1. El suministro de agua corriente está cortado. 2. La presión hidráulica es demasiado baja. 3. La válvula de entrada de agua corriente no está abierta.	1. Espere a que se restablezca el suministro de agua corriente. 2. Utilice nuevamente el calentador cuando aumente la presión hidráulica. 3. Abra la válvula de entrada de agua corriente.
La temperatura del agua es demasiado alta.	Fallas del sistema de control de temperatura.	Contacte con personal profesional para reparación.
Fuga de agua.	Problema de sellado de la unión de cada tubería.	Sella las juntas.

NOTA

Las piezas ilustradas en este manual de uso y cuidado son sólo indicativas, las piezas proporcionadas con el producto pueden diferir de las ilustraciones. Este producto está destinado únicamente para uso doméstico. Las especificaciones están sujetas a cambios sin previo aviso.

Teka Industrial S.A.U.
C/ Cajo 17, 39011- Santander, Spain
https://www.teka.com/global/support/

Manual do utilizador

EWH 61150 CWH
EWH 61180 CWH
EWH 611100 CWH
EWH 61150 CIX
EWH 61180 CIX
EWH 611100 CIX

PT

www.teka.com

TEKA

Manual de Instruções

Termoacumulador Elétrico de Armazenamento Estanque

EWH 61150 CWH
EWH 61180 CWH
EWH 611100 CWH
EWH 61150 CIX
EWH 61180 CIX
EWH 611100 CIX

Leia o manual antes
da instalação.

Conserve o Certificado de Garantia ou a folha de dados técnicos juntamente com o Manual de Instruções durante toda a vida útil do aparelho. Contém dados técnicos importantes.

Agradecemos sinceramente a sua escolha do nosso termoacumulador elétrico. Leia atentamente este manual antes de utilizar o termoacumulador elétrico e siga corretamente os métodos de instalação e utilização, de modo a tirar pleno partido do seu desempenho.

AVISO

- Antes de instalar este termoacumulador, verifique e confirme que o contacto de terra da tomada está devidamente ligado à terra e funciona de forma fiável. Caso contrário, o esquentador elétrico não pode ser instalado nem utilizado.
- Não utilize tomadas móveis.
- A instalação e utilização incorretas deste termoacumulador elétrico podem causar lesões graves a pessoas e danos materiais.
- O aparelho e as suas partes acessíveis podem aquecer durante o funcionamento. Evite tocar nos elementos de aquecimento. Crianças com menos de 8 anos devem manter-se afastadas do aparelho, salvo sob supervisão permanente.

Conteúdo

- Características de desempenho ..... (1)
- Precauções ..... (2)
- Apresentação do produto ..... (3)
- Instalação da unidade ..... (4)
- Modos de uso ..... (7)
- Manutenção ..... (10)
- Condições de caducidade da garantia ..... (11)
- Resolução de problemas ..... (12)

Características de desempenho

1. Controlo totalmente automático: adição automática de água fria, aquecimento automático.
2. Proteção de segurança tripla: múltiplos dispositivos de proteção, como proteção contra aquecimento a seco, proteção contra temperatura excessiva e proteção contra alta pressão hidráulica, garantindo um funcionamento seguro e fiável.
3. Recipiente interior em esmalte safira: fabricado com a avançada técnica de esmalte por eletrostática a seco, resistente à ferrugem, à corrosão, anti-incrustação, à prova de fugas, com maior durabilidade.
4. Tubos de aquecimento concebidos com baixa carga térmica: seguros e fiáveis, com maior longevidade.
5. Equipado com dispositivos resistentes à corrosão e retardadores de incrustações, garantindo maior durabilidade.
6. Espuma integral de uretano espessada: excelente isolamento térmico, elevada eficiência energética e economia de eletricidade.
7. Controlador de temperatura importado: controlo preciso e fiável da temperatura.
8. Gama ajustável de temperatura da água entre 30 e 75 °C.
9. Operação simples e fácil utilização.

PRECAUÇÕES

Antes de instalar este esquentador, verifique e confirme que a ligação à terra da tomada de alimentação está devidamente aterrada. Caso contrário, o esquentador elétrico não pode ser instalado nem utilizado. Não utilize extensões elétricas. A instalação e utilização incorretas deste esquentador elétrico podem causar lesões graves e perda de propriedade.

Precauções Especiais

- Este aquecedor de água não se destina a ser utilizado por pessoas (incluindo crianças) com capacidades físicas, sensoriais ou mentais reduzidas, ou com falta de experiência e conhecimentos, exceto se tiverem recebido supervisão ou instruções relativas à utilização do aparelho por uma pessoa responsável pela sua segurança. As crianças devem ser supervisionadas para garantir que não brincam com o aquecedor.
- A parede na qual o termoacumulador elétrico é instalado deve ser capaz de suportar uma carga superior a duas vezes o peso do aparelho totalmente cheio de água, sem deformações ou fissuras. Caso contrário, deverão ser adotadas outras medidas de reforço.
- A tomada de alimentação deve estar devidamente ligada à terra. A altura de instalação da tomada de alimentação não deve ser inferior a 1,8 m. A corrente nominal da tomada não deve ser inferior a 16A. A tomada e a ficha devem ser mantidos secos para evitar fugas elétricas. Se o cabo de alimentação flexível estiver danificado, deverá ser selecionado o cabo de alimentação especial fornecido pelo fabricante e substituído por pessoal de manutenção qualificado.
- A pressão máxima de entrada de água é de 0,5 MPa; a pressão mínima de entrada de água é de 0,1 MPa, quando tal for necessário para o correto funcionamento do aparelho.
- Ao utilizar o aquecedor pela primeira vez (ou na primeira utilização após manutenção), o aparelho não deve ser ligado até estar completamente cheio de água. Ao encher o depósito de água, deve abrir pelo menos uma das válvulas de saída na extremidade do termoacumulador para libertar o ar. Esta válvula pode ser fechada após o aquecedor estar completamente cheio de água.
- A válvula de alívio de pressão fornecida com o aquecedor deve ser instalada na entrada de água fria deste aquecedor, garantindo que não fique exposta a ambientes com vapor. A água pode ser descarregada pela válvula de alívio de pressão, pelo que o tubo de descarga deve estar completamente aberto para o ar. Para escoar a água existente no depósito interior, esta pode ser drenada através da válvula de alívio de pressão. Desaperte o parafuso da válvula de alívio de pressão e levante a alavanca de drenagem para cima (ver Fig.1). O tubo de drenagem ligado ao orifício de alívio de pressão deve ser mantido inclinado para baixo e num ambiente livre de geadas. A água pode pingar do tubo de descarga do dispositivo de alívio de pressão e este tubo deve ser deixado aberto para a atmosfera.
- Durante o aquecimento, podem ocorrer gotas de água a pingar do orifício de libertação de pressão da válvula de alívio, sendo este um fenómeno normal. O orifício de alívio de pressão não deve, em circunstância alguma, ser obstruído; caso contrário, o termoacumulador pode ser danificado, podendo mesmo provocar acidentes. Se ocorrer uma fuga significativa de água, contacte o serviço de assistência ao cliente para reparação.
- A válvula de alívio de pressão deve ser verificada e limpa regularmente, para garantir que não fique obstruída.
- Dado que a temperatura da água no interior do aquecedor pode atingir até 75 °C, a água quente não deve entrar em contacto com o corpo humano durante a utilização inicial. Ajuste a temperatura da água para uma temperatura adequada, evitando queimaduras.
- Se alguma peça ou componente deste aquecedor de água elétrico estiver danificado, por favor contacte o centro de assistência ao cliente para reparação.
- Deve ser instalada uma válvula de segurança com uma pressão de trabalho de 0,75 MPa no tubo de entrada de água do aquecedor.

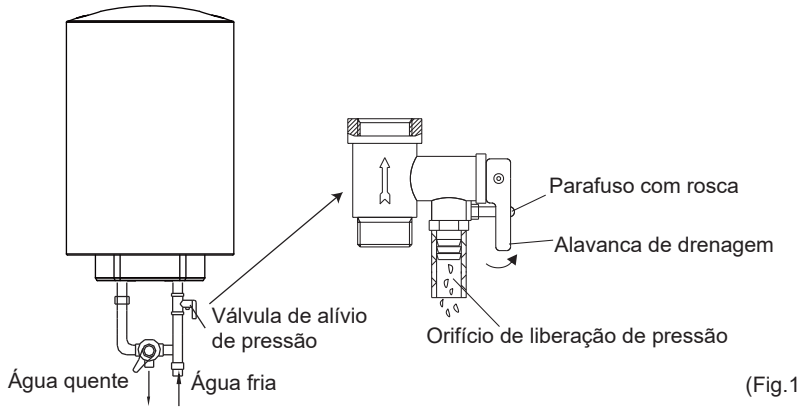

(Fig.1)

APRESENTAÇÃO DO PRODUTO

2.1 Parâmetros de Desempenho Técnico

① é o código de produto do termoacumulador elétrico;

② é a capacidade (L);

③ representa a potência nominal (x 100 W);

④ representa o código do modelo (ex.: A, B, C...);

⑤ representa a extensão do modelo (ex: 1, 2, 3...);

2.2 Parâmetros de Desempenho Técnico

Modelo	Volume(L)	Potência Nominal (W)	Tensão Nominal (VCA)	Pressão Nominal (MPa)	Temperatura Máxima da Água (°C)	Classe de Proteção	Água Grau de Prova
EWH 61150 CWH	50	1500	220-240	0,75	75	I	IPX4
EWH 61180 CWH	80	1500	220-240	0,75	75	I	IPX4
EWH 611100 CWH	100	1500	220-240	0,75	75	I	IPX4
EWH 61150 CIX	50	1500	220-240	0.75	75	I	IPX4
EWH 61180 CIX	80	1500	220-240	0.75	75	I	IPX4
EWH 611100 CIX	100	1500	220-240	0.75	75	I	IPX4

2.3 Breve introdução da estrutura do produto

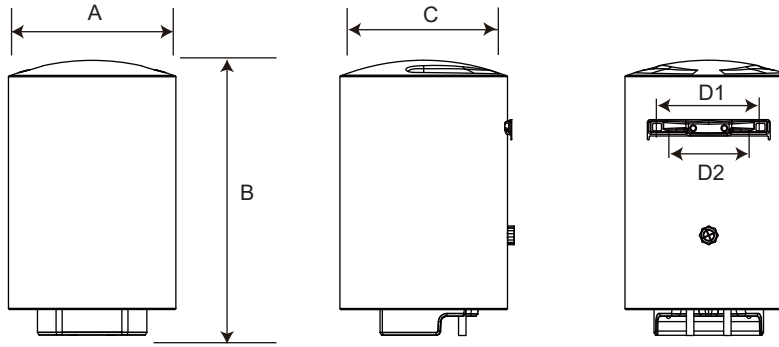

	50 L	80 L	100 L
A	385	450	450
B	790	840	1000
C	385	450	450
D1	278	278	278
D2	130-310	130-310	130-310

(Nota:Todas as dimensões estão em mm)

2.4 Diagrama Interno de Fiação

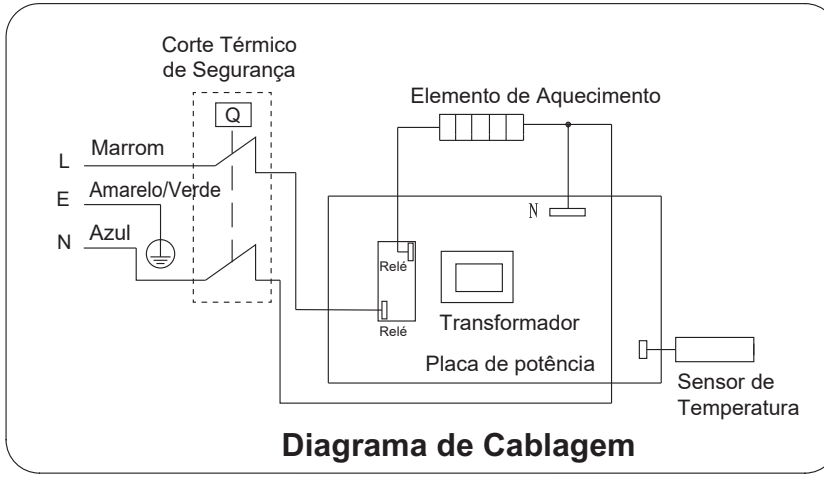

Diagrama de Cablagem

INSTALAÇÃO DA UNIDADE

3.1 Instruções de Instalação

① Este aquecedor elétrico de água deve ser instalado numa parede resistente. Se a resistência da parede não suportar uma carga equivalente a duas vezes o peso total do aquecedor cheio de água, será necessário instalar um suporte especial.
No caso de paredes de tijolos vazados, assegure-se de preenchê-los completamente com betão de cimento.

② Após selecionar um local adequado, determine as posições dos dois orifícios de instalação utilizados para os parafusos de expansão com gancho. Faça dois furos na parede com a profundidade correspondente, utilizando uma broca de tamanho compatível com os parafusos de expansão fornecidos com o equipamento. Insira os parafusos, posicionando o gancho para cima, aperte as porcas para fixar firmemente e, em seguida, pendure o termoacumulador elétrico no local (ver Fig.2).

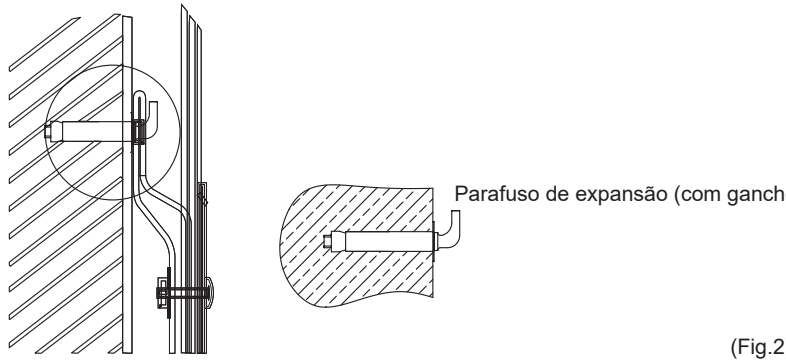

(Fig.2)

③ Instale a tomada de alimentação na parede. A tomada de alimentação deve ser 220 V. Recomenda-se colocar a tomada à direita acima do aquecedor. A altura da tomada em relação ao solo não deve ser inferior a 1,8m (ver Fig.3). Se houver avaria no cabo de alimentação, este deve ser substituído pelos fabricantes, agentes ou por uma pessoa qualificada que esteja habilitada para o efeito, de modo a garantir a segurança.

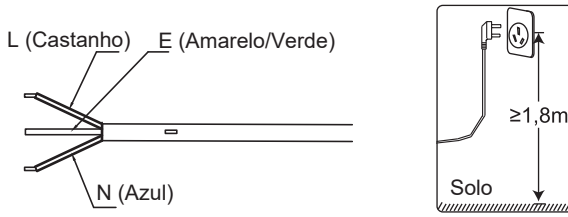

(Fig.3)

④ Se a casa de banho for demasiado pequena, o termoacumulador pode ser instalado noutro local. No entanto, para reduzir as perdas de calor na tubulação, a posição de instalação do aquecedor deve ser o mais próxima possível do local onde será utilizado.

⑤ Os conectores de tubagem, as válvulas de segurança, os tubos de entrada e os tubos de extensão dos tubos de saída adotam ligações roscadas de 1/2. Recomenda-se que o valor de torque de instalação seja de 10 a 15 N·m. Atenção para envolver as ligações da via hídrica com fita vedante.

3.2 Ligação de Tubagens

① A dimensão de cada parte do tubo é G1/2”; A pressão máxima de entrada deve ser medida em Pa; A pressão mínima de entrada deve ser medida em Pa.

② Ligação da válvula de alívio de pressão ao aquecedor na entrada do esquentador.

③ Para evitar fugas ao ligar as condutas, devem ser colocadas as juntas de vedação em borracha fornecidas com o aquecedor no final das roscas, garantindo assim ligações estanques (ver Fig.4).

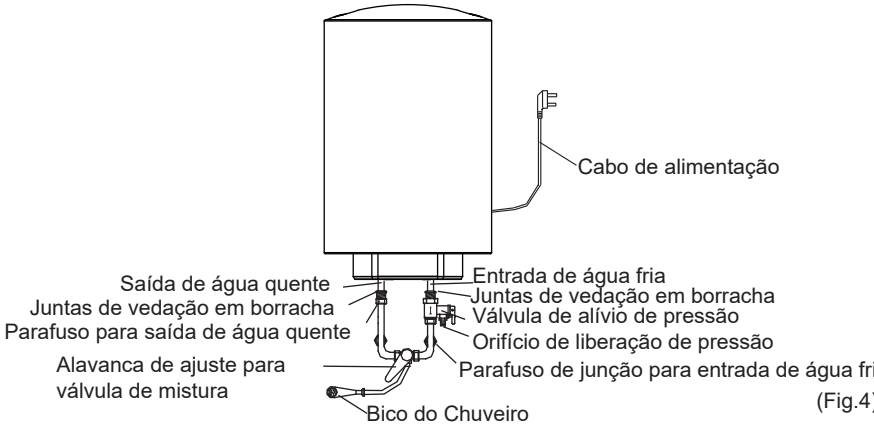

(Fig.4)

④ Se os utilizadores pretenderem implementar um sistema de alimentação com várias saídas, deverão consultar o método ilustrado na figura 5 para a ligação das condutas.

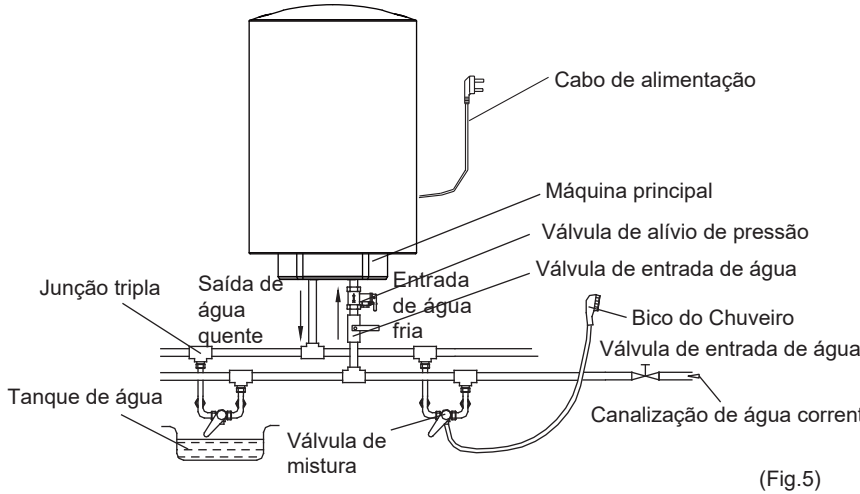

(Fig.5)

NOTA

Certifique-se de utilizar os acessórios fornecidos pela nossa empresa para instalar este esquentador elétrico. Este esquentador elétrico não deve ser montado no suporte até que seja confirmada a sua firmeza e fiabilidade. Caso contrário, o esquentador elétrico pode desprender-se da parede, resultando em danos no aparelho ou até mesmo em acidentes graves com lesões. Ao determinar a localização dos furos dos parafusos, deve assegurar-se que existe um espaço livre de pelo menos 0,2m no lado direito do aquecedor elétrico, para facilitar a manutenção do mesmo, se necessário.

MODOS DE USO

- Primeiro, abra qualquer uma das válvulas de saída de água na saída do aquecedor de água; em seguida, abra a válvula de entrada de água. O aquecedor de água será preenchido com água. Quando a água flui pelo tubo de saída, significa que o aquecedor de água está totalmente cheio e a válvula de saída pode ser fechada.

NOTA

Durante o funcionamento normal, a válvula de entrada de água deve permanecer sempre aberta.

- Introduza a ficha de alimentação na tomada, as luzes indicadoras acender-se-ão neste momento.
- O termóstato irá controlar automaticamente a temperatura. Quando a temperatura da água no interior do aquecedor atingir a temperatura definida, este se desligará automaticamente. Quando a temperatura da água cair abaixo do valor definido, o aquecedor ligará automaticamente para retomar o aquecimento.

4.1 Funcionamento da Unidade

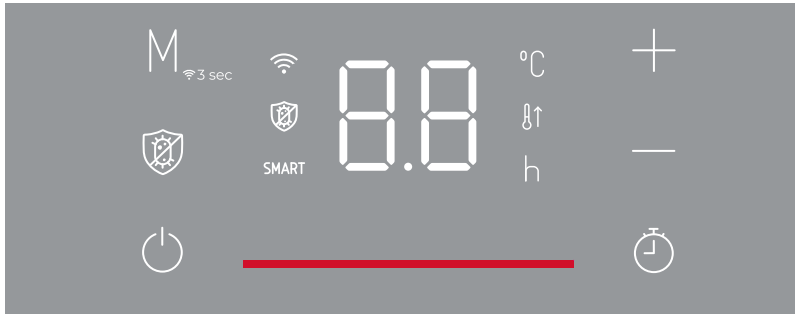

NO.1	⏻	● No estado desligado, prima o botão 1 para ligar o sistema. ● No estado ligado, prima o botão "Power" para desligar o sistema.
NO.2	+	Temp.: ● Aumenta a temperatura em incrementos de 1 °C. ● A temp. máx. é de 80 °C.
NO.3	—	● Diminui a temperatura em incrementos de 1°C. ● A temp. mín. é de 30 °C. À medida que a temperatura é ajustada, a luz altera-se em conformidade. Quando a regulação da temperatura é interrompida, ocorre um piscar durante 3 s. Após isso, o valor regressa à temperatura atual da água de saída.
NO.4		Função de Esterilização: Aquecimento adicional até 80 °C durante 5 min; após isso, o aparelho regressa à temperatura definida anteriormente. Precauções! Cuidado com queimaduras quando a Função de Esterilização estiver ativada.
	SMART	Função INTELIGENTE: Quando a função SMART está ativada, ela analisa o seu consumo de água quente e mantém-na a 75 °C durante a primeira semana. Começa então a definir o seu horário de água quente com base numa rotina regular a partir da próxima semana. Prima o botão; a luz acende-se e a função SMART é ativada. Se premir novamente o botão ou ajustar manualmente a temperatura definida no termoacumulador, a função SMART será desativada. Mas na aplicação, não é permitido ajustar a temperatura enquanto a função SMART estiver ativa, a menos que esta função seja desligada. Se o dispositivo for desligado, desativado ou alternado para outras funções, a função SMART será desativada e os dados relacionados serão apagados. É necessário premir o botão para iniciar a aprendizagem novamente. O SMART não pode ser executado no modo de compromissos repetidos.
NO.5	⏲	Agendamento: Definir água quente PRONTA num período específico. ● Prima o botão e as luzes começam a piscar. Prima o botão " ⏲ " ou " h " para ajustar a hora de preparação. Se não houver qualquer ajuste no prazo de 5 s ou se o botão for premido, a luz " h " deixa de piscar, indicando que a hora foi definida com sucesso. ● Cancelar o agendamento. Prima novamente o botão " ⏲ "; o ícone apagar-se-á.
NO.6	M 3 sec	Ligação Sem Fios: Prima durante 3 s; o ícone começa a piscar. Em seguida, o aparelho entra no estado de configuração de rede.

4.2 Alarme e autoteste de avarias

Em caso de avaria por aquecimento a seco, avaria por sobreaquecimento, circuito aberto do sensor ou avaria por curto-circuito, o mostrador numérico no ecrã pisca E2, E3 e E4, respetivamente, e os outros mostradores numéricos e indicadores não apresentam qualquer informação. Se houver um sinal sonoro, este será acompanhado por 6 sinais curtos. Neste momento, todos os relés estão desligados e todas as teclas não funcionam. Após a resolução da avaria e a ligação à corrente, o termoacumulador regressa ao estado desligado. No estado de energia ligada, o sistema realizará automaticamente uma autoinspeção. Se ocorrer uma avaria, o código correspondente será exibido e o sistema não funcionará (ou seja, não será possível ligar o termoacumulador).

① Diagnóstico de avaria por aquecimento seco: sempre que iniciar o aquecimento, mantenha-o ativo durante 30 segundos. Após 120 s, se o aumento de temperatura for inferior a 4 °C, aqueça normalmente e não será detetado funcionamento em seco nos 30 min seguintes;Se o aumento de temperatura for de 4 °C ou mais, interrompa o aquecimento, aguarde 150 s e repita o processo anterior. É considerado funcionamento em seco se a temperatura subir 4 °C ou mais durante três vezes consecutivas, e o visor piscar com o código de avaria "E2".

② Determinação de avaria por sobretemperatura: quando a temperatura do sensor do depósito exceder 90 °C, é identificada como sobretemperatura e o ecrã pisca, exibindo o código de avaria "E3".

③ Determinação de avaria do sensor: alarme quando o sensor está em circuito aberto ou em curto-circuito, e o código de avaria "E4" pisca no ecrã de visualização.

MANUTENÇÃO

AVISO

Antes de realizar qualquer manutenção, desligue a alimentação de energia.

- Verifique o plugue e a tomada elétrica com a maior frequência possível. Deve ser assegurado o contacto elétrico seguro e uma correta ligação à terra. O plugue e a tomada elétrica não devem aquecer excessivamente.
- Se o aquecedor de água não for utilizado por um longo período, especialmente em regiões com temperaturas baixas (inferiores a 0 °C), é necessário drenar a água do aquecedor de água para evitar danos causados pelo congelamento da água no tanque interno. (Consulte a seção “Precauções” deste manual para o método de drenagem da água do tanque interno).
- Para garantir o funcionamento fiável e duradouro do esquentador, recomenda-se a limpeza regular do depósito interno e a remoção dos depósitos acumulados no elemento de aquecimento elétrico, bem como a verificação do estado do ânodo de magnésio (totalmente decomposto ou não) e, se necessário, a sua substituição por um novo em caso de decomposição total. A frequência de limpeza do depósito depende da dureza da água na região. A limpeza deve ser realizada por serviços de manutenção especializados. Pode solicitar ao vendedor o endereço da assistência técnica mais próxima.
- O termoacumulador está equipado com um interruptor térmico, que interrompe o fornecimento de energia ao elemento de aquecimento em caso de sobreaquecimento da água ou da sua ausência no aparelho. Se o termoacumulador estiver ligado à rede elétrica, mas a água não aquecer e o indicador não acender, o interruptor térmico pode ter sido desligado ou não estar ativado. Para repor o termoacumulador às condições de funcionamento, é necessário:
  1. Desligue o termoacumulador da rede elétrica e remova a placa da tampa lateral/inferior;
  2. Pressione o botão, localizado no centro do interruptor térmico, consulte a Fig.6;
  3. Se o botão não for pressionado e não houver um clique, deve aguardar até que o interruptor térmico arrefeça à temperatura inicial.

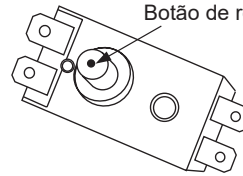

(Fig.6)

AVISO

Não é permitido que pessoas não qualificadas desmontem o interruptor térmico para o repor. Contacte profissionais qualificados ou um serviço de assistência técnica autorizado. Caso contrário, a nossa empresa não se responsabiliza por quaisquer danos ou avarias resultantes dessa intervenção.

AVISO

1. Para garantir a durabilidade e eficiência a longo prazo do seu aquecedor de água, recomenda-se limpar regularmente o depósito interior e os depósitos calcários nos componentes de aquecimento. O dispositivo de prevenção de sobrepressão deve ser operado periodicamente para verificar se não está obstruído e para remover quaisquer depósitos calcários. Verifique se o tubo de descarga de condensação está livre de obstruções.
2. Recomenda-se também verificar periodicamente o ânodo de magnésio (no mínimo uma vez por ano ou a cada seis meses, consoante a dureza da água).
3. Se o ânodo de magnésio do seu depósito de água estiver desgastado devido aos depósitos originados pela qualidade da água, o Serviço de Assistência Técnica terá de substituí-lo por um novo. O custo dos materiais para a substituição do ânodo de magnésio será coberto durante o período de garantia, no entanto, o custo da mão de obra ou serviços para esta substituição não está incluído.
4. Durante o período de garantia, a manutenção será realizada pelo Serviço Oficial de Assistência Pós-Venda da Teka. Qualquer serviço realizado por serviços de assistência pós-venda não oficiais da Teka ficará excluído da garantia. Contate um técnico de serviço autorizado para reparo ou manutenção deste equipamento.
5. A instalação deste aparelho deve cumprir as leis e regulamentações nacionais de construção ou instalação. A instalação deve ser realizada por pessoal especializado autorizado. O não cumprimento destas diretrizes pode resultar em condições perigosas.
6. Os ânodos de magnésio, devido ao seu consumo preferencial, reduzem a corrosão do depósito interior causada pela qualidade da água, prolongando a sua vida útil. A vida útil do ânodo de magnésio está diretamente relacionada com a qualidade da água e, em geral, não excede 5 anos. Portanto, a substituição periódica dos ânodos de magnésio pode prolongar a vida útil do aquecedor de água.

CONDIÇÕES DE CADUCIDADE DA GARANTIA

A garantia será anulada nos seguintes casos:
• Se o aparelho for instalado de forma que não cumpra as normas nacionais em vigor ou se a ligação hidráulica estiver incorreta.
• Se os dispositivos de segurança, como sistemas de proteção contra sobrepressão, estiverem ausentes ou instalados incorretamente.
• Se ocorrer corrosão anormal devido a instalações hidráulicas deficientes, ligação à terra inadequada, secção transversal incorreta do cabo elétrico ou falha em seguir o diagrama de ligação indicado neste.
• Devido a manutenção, reparações ou substituição inadequada de peças realizadas por pessoal não autorizado pelo fabricante.
• Se o dispositivo anti-corrosão for desligado.
• Se o mecanismo de descarga da válvula de segurança não for ativado pelo menos uma vez por mês para evitar a calcificação e verificar o seu correto funcionamento, a falha em fazê-lo pode resultar na deterioração do aparelho e anular a garantia.
• A garantia não cobre danos causados por excesso de pressão que possa resultar no bloqueio da válvula de segurança.
• Os produtos descritos neste manual estão sujeitos a modificações devido a desenvolvimentos técnicos e regulamentações em vigor. Estes dispositivos estão em conformidade com as Diretivas 2014/30/EU sobre compatibilidade eletromagnética, 2014/35/EU sobre baixa tensão, 2015/863/EU e 2017/2102/EU sobre RoHS, e 2013/814/EU, que complementa a Diretiva 2009/125/EC relativa ao ecodesign.

RESOLUÇÃO DE PROBLEMAS

Avaria	Razões	Tratamento
A luz indicadora de aquecimento está desligada.	Falhas do controlador de temperatura.	Contacte um técnico qualificado para reparação.
Não sai água da saída de água quente.	1. O abastecimento de água corrente está interrompido. 2. A pressão hidráulica está demasiado baixa. 3. A válvula de entrada de água corrente não está aberta.	1. Aguarde a reposição do abastecimento de água corrente. 2. Utilize novamente o aquecedor quando a pressão hidráulica for aumentada. 3. Abra a válvula de entrada de água corrente.
A temperatura da água está demasiado elevada.	Falhas do sistema de controlo de temperatura.	Contacte um técnico qualificado para reparação.
Fuga de água.	Problema de vedação na junção de cada tubo.	Vede as juntas.

NOTA

As peças ilustradas neste manual de utilização e cuidados são meramente indicativas. Os componentes fornecidos com o produto podem diferir das ilustrações. Este produto destina-se exclusivamente a uso doméstico. As especificações estão sujeitas a alterações sem aviso prévio.

Teka Industrial S.A.U.
C/ Cajo 17, 39011- Santander, Spain
https://www.teka.com/global/support/