TBC 64320 TTC BK

Cocina vitrocerámica con 4 zonas de cocción y funciones rápidas para arroz y yogur. 60 cm

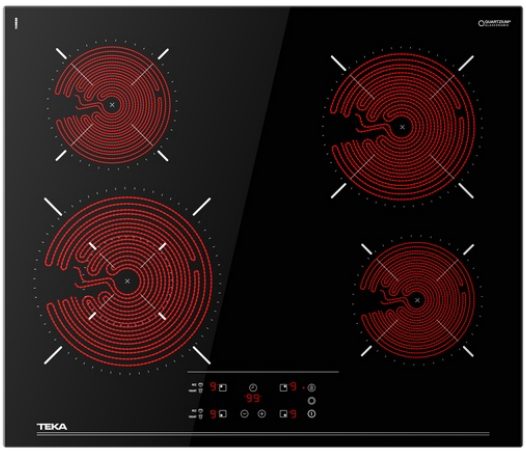

Seguridad por Termopar integrada

Easy installation

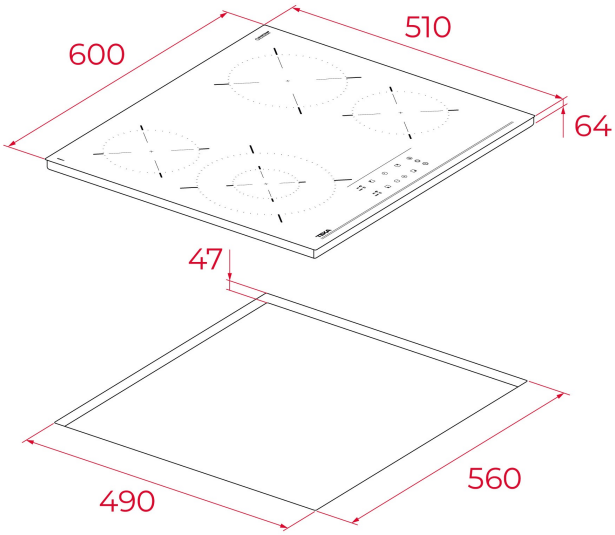

REFERENCIA

REF: 112540012 EAN: 8434778035179

CARACTERÍSTICAS

Placa vitrocerámica
Funciones directas: cocción de arroz, yogur y Sabbath
Control táctil
4 zonas de cocción
1 zona doble High Light Ø 210/100 mm
1 zona High Light Ø 180 mm
2 zonas High Light Ø 145 mm
Superficie de cristal cerámico
Desconexión automática de seguridad
Temporizador de cocción
Función Power Plus
Bloqueo de seguridad para niños
Indicador de calor residual
Kit de fácil instalación
Potencia nominal máxima: 6200 W

DIMENSIONES

Altura del producto (mm): 64
Anchura del producto (mm): 600
Profundidad del producto (mm): 510
Longitud del producto (mm):
Peso neto (kg): 7,7

ESPECIFICACIONES TÉCNICAS

Tasa de potencia (V): 220-240
Frecuencia (Hz): 50/60
Potencia nominal máxima (W): 6200

COLORES

112540012 Cristal negro

EFICIENCIA ENERGÉTICA

Consumo de energía en modo standby (W): -
Tiempo para alcanzar el modo standby (min): -