Congelador vertical 1 puerta, 186.2 x 59.5 cm, Acero mate antihuellas 3GFD563ME

- Sus tiradores te aportan la mayor comodidad al abrir tu frigorífico.
- Tirador ergonómico para abrir la puerta con un sencillo movimiento.
- Guarda todo tipo de alimentos con las bandejas de cristal de seguridad.
- Cajón Big Box, pon fin a los problemas de espacio en el congelador.
- Compresor Inverter: reduce el ruido.

Datos técnicos

Clase de eficiencia energética[1]:	D
Promedio anual de consumo de energía (kWh/año)[2]:	214 kWh/a
Volumen útil del congelador:	334 l
Potencia sonora:	35 dB(A) re 1pW
Clase de eficiencia sonora:	B
Display de temperatura congelador:	N/A
Categoría de producto:	Congelador vertical
Tipo de construcción:	Libre instalación
Sistema No frost:	N/A
Altura:	1862 mm
Anchura:	595 mm
Fondo del cuerpo:	663 mm
Medidas del producto embalado:	1940x665x790 mm
Peso neto:	64.1 kg
Peso bruto:	70.3 kg
Frecuencia:	50 Hz
Longitud del cable de alimentación eléctrica:	230 cm
Apertura de puerta:	Derecha reversible
Color de la puerta:	Pearl grey matt
Señal de alarma / funcionamiento erróneo:	Visual y sonoro
Puerta con cerradura:	No
Nº de cajones /cestas:	4
Nº de flaps congelación:	0
Código EAN:	4242006323165
Marca:	Balay
Código comercial del producto:	3GFD563ME
Categoría de producto:	Congelador vertical

4 242006 323165

Accesorios opcionales

3AF1860X Accesorio Frío - Kit de unión acero

[1] Dentro del rango de clases de eficiencia energética de A a G.

[2] Basado en los resultados del test estándar de 24 horas. El consumo real depende del uso/posición del aparato.

Congelador vertical 1 puerta, 186.2 x 59.5 cm, Acero mate antihuellas 3GFD563ME

Información técnica general

- Dimensiones: alto x ancho x fondo (sin puerta): 1862x595x663 mm
- Clase de eficiencia energética[1]: D
- NoFrost
- Volumen útil del congelador: 334 l
- Potencia sonora: 35 dB(A) re 1pW
- Autonomía en caso de corte de la corriente: 12 h
- Capacidad de congelación (compartimento 4-Star): 15,5 kg/24 h
- Lista de advertencias: Aumento de temperatura, Puerta de compartimento congelador abierta

General

- Color: Acero mate antihuellas
- Color de la puerta: Pearl grey matt
- Apertura de puerta: Derecha reversible
- Tipo de tirador: Externo
- Descongelación automática: No Frost
- Dispensador: N/A
- Control e indicadores: Botón, Por app
- Clase de eficiencia energética[2]: D
- Promedio anual de consumo de energía (kWh/año)[3]: 214 kWh/a
- Volumen útil del congelador: 334 l
- Potencia sonora: 35 dB(A) re 1pW
- Clase de eficiencia sonora: B
- Clase climática: Subtropical, Templado, Templado ampliado, tropical

Dimensiones y peso

- Dimensiones: alto x ancho x fondo (sin puerta): 1862x595x663 mm
- Medidas del producto embalado: 1940x665x790 mm
- Fondo del hueco: 600 mm
- Peso neto: 64,1 kg
- Peso bruto: 70,3 kg
- Longitud del cable de alimentación eléctrica: 230 cm

Prestaciones específicas

- Total No Frost
- Balcones Flex
- Cajón bigBox
- Super congelación
- Tipo de pantalla: Display digital
- Lista de advertencias: Aumento de temperatura, Puerta de compartimento congelador abierta
- Iluminación LED
- ExtraSilencio

Congelación

- Autonomía en caso de corte de la corriente: 12 h
- Nº de cajones /cestas: 4
- Nº de flaps congelación: 0
- Nº de cubiteras: 1

Conectividad

- Home Connect[4], [5]
- Funciones de Home Connect: Control remoto, Diagnóstico remoto

[1] Dentro del rango de clases de eficiencia energética de A a G.

[2] Dentro del rango de clases de eficiencia energética de A a G.

[3] Basado en los resultados del test estándar de 24 horas. El consumo real depende del uso/posición del aparato.

[4] Proporcionamos actualizaciones para mantener las prestaciones de su electrodoméstico Home Connect (especialmente actualizaciones de seguridad). Conozca tales actualizaciones a través de teléfono móvil. Si desea recibir una notificación cuando esté lista una actualización para su electrodoméstico Home Connect, haga lo siguiente: descargue la aplicación Home Connect. Registre y conecte el electrodoméstico en la aplicación. Tendrá más información en la aplicación Home Connect.

[5] A algunas de las funciones mostradas solo se puede acceder si el dispositivo está conectado a una cuenta de Home Connect y a una cuenta de SingleKey ID a través de Internet. Home Connect es un servicio de Home Connect GmbH. Para obtener más información sobre Home Connect, visita www.home-connect.com.

Congelador vertical 1 puerta, 186.2 x 59.5 cm, Acero mate antihuellas 3GFD563ME

Dimensiones en mm

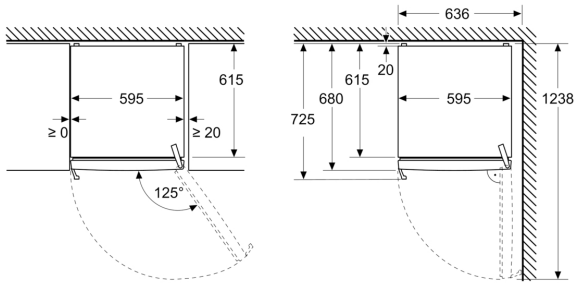

Dimensiones en mm

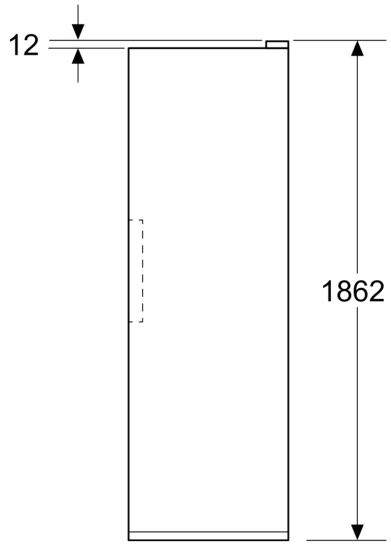

Dimensiones en mm

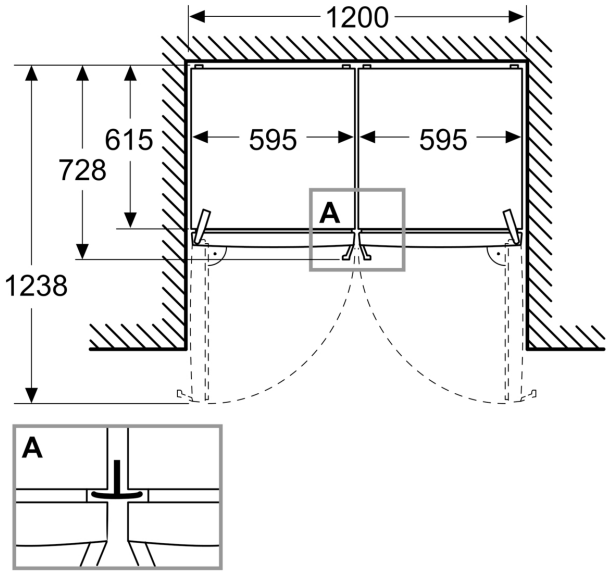

A: Salida de aire ≥200 cm²

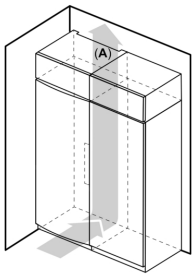
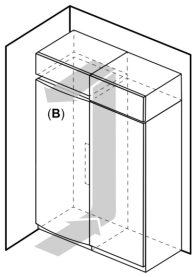
B: Salida de aire ≥200 cm²