Lavavajillas integrable, 60 cm
3VF5011NP

La comodidad convertida en lavavajillas, con todos los programas y funciones necesarios para un resultado perfecto en tu vajilla.

- Garantía Total 10 años de la cuba: sustitución, mano de obra y desplazamiento.
- InfoLight, una luz roja te avisa del funcionamiento del lavavajillas.
- Perfecto para instalaciones en alto.
- Motor ExtraSilencio, minimiza el ruido y alarga su vida útil.
- Varillas abatibles flexibles

Datos técnicos

Clase de eficiencia energética[1]:	E
Consumo de energía de 100 ciclos del programa Eco[2]:	92 kWh/100 ciclos
Número máximo de cubiertos:	12
Consumo de agua del programa eco en litros por ciclo[3]:	9.5 l
Duración del programa[4]:	4:10 h
Potencia sonora:	46 dB(A) re 1pW
Clase de eficiencia sonora:	C
Tipo de construcción:	Integrable
Altura de la encimera extraíble:	0 mm
Dimensiones de instalación necesarias (H x W x D):	815-875 x 600 x 550 mm
Fondo con puerta abierta a 90 grados:	1150 mm
Patas regulables:	Sí - todas en la parte frontal
Ajuste máximo de las patas:	60 mm
Zócalo regulable:	Ambos horizontal y vertical
Peso neto:	33.8 kg
Peso bruto:	35.7 kg
Potencia de conexión:	2400 W
Intensidad corriente eléctrica:	10 A
Tensión:	220-240 V
Frecuencia:	50; 60 Hz
Máximo nivel de dureza del agua:	35°DH
Longitud del cable de alimentación eléctrica:	175 cm
Tipo de enchufe:	Schuko con conexión a tierra
Longitud del manguito de entrada:	165 cm
Longitud del manguito de salida:	190 cm
Código EAN:	4242006310479
Tipo de instalación:	Totalmente integrable

4 242006 310479

[1] Dentro del rango de clases de eficiencia energética de A a G.
[2] Consumo de energía en kWh por 100 ciclos (en el programa Eco 50 °C)
[3] en el programa Eco 50 °C
[4] Duración del programa Eco 50 °C

Lavavajillas integrable, 60 cm
3VF5011NP

dimensiones en mm

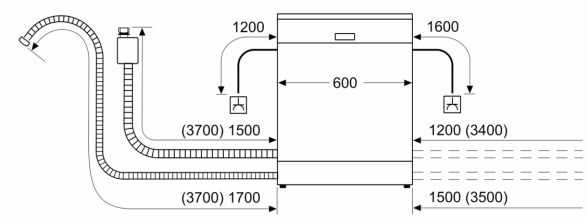

enchufe
( ) valores con juego de prolongación

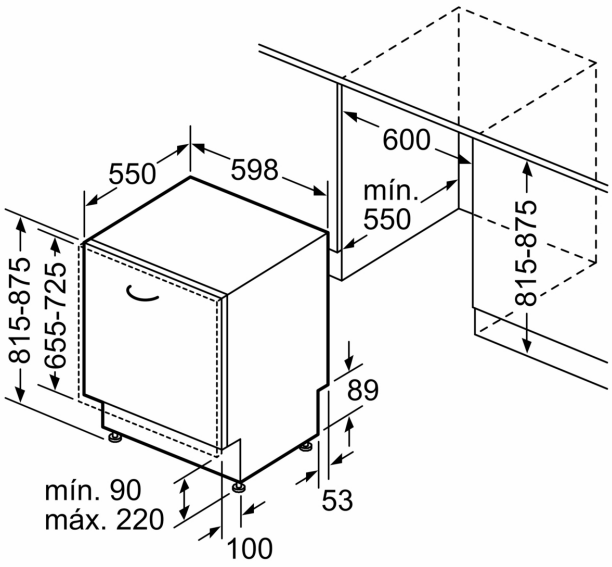

Dimensiones en mm