Secadora con Bomba de Calor Serie 8000 AbsoluteCare® de 9 kg

TR819OBOB

Secado a medida, incluso para prendas de lana, seda y ropa técnica de exterior
Las secadoras de la Serie 8000 AbsoluteCare® utilizan la tecnología de bomba de calor. También controlan el movimiento y la temperatura del tambor para que la lana no encoja y la seda no pierda su forma. AbsoluteCare® cuenta con la certificación Woolmark Blue, y el Programa Outdoor restablece la protección impermeable de las

Secadora con Bomba de Calor Serie 8000 AbsoluteCare® de 9 kg, certificado Woolmark Blue y programa Outdoor, puerta Negra y panel Blanco, motor Inverter y filtro EasyClean

Ventajas y características

AbsoluteCare®. No encoge, garantizado*
AbsoluteCare® usa una bomba de calor y controla el movimiento y la temperatura del tambor para un secado seguro, hasta en prendas delicadas. •Garantiza que la lana y la seda no pierdan su forma y está certificado con Woolmark Blue. Además, con el programa Outdoor se restablece la protección

* Comparable con el secado en posición horizontal.

MIXDRY: SECA PRENDAS DE ALGODÓN CON SINTÉTICAS, SIN SEPARAR Y SIN ESFUERZO
MixDry seca las prendas de algodón y sintéticas de manera uniforme, sin secarlas en exceso ni dejarlas húmedas. No es necesario clasificarlas.*

* Probado con una carga de 5 kg compuesta por prendas de algodón y sintéticas.

El ciclo de higiene elimina más del 99% de bacterias y virus* en el secado.
El ciclo de higiene con certificación Swissatest funciona a más de 60°C, higienizando durante el proceso de secado y eliminando el 99,9 % de virus y bacterias.* Ahora ya es posible secar edredones, almohadas y otras prendas con total confianza.

* Testado para Candida albicans, el bacteriófago MS2 y Escherichia coli en una prueba externa realizada por Swissatest Testmaterialien AG en 2021 (informe de prueba nº. 20212038).

PRECISEDRY: PROTEGE TU ROPA Y AHORRA TIEMPO Y ENERGÍA
Los avanzados sensores de humedad ajustan el tiempo y el consumo de energía midiendo la temperatura y la humedad de la carga. De este modo, se proporciona el cuidado más adecuado a cada colada, para que la ropa conserve su mejor aspecto y tacto durante más tiempo.

SensiDry® consigue un secado uniforme de la ropa incluso a baja temperatura
SensiDry® utiliza sensores precisos para un secado uniforme de la ropa a bajas temperaturas, sin invertir más tiempo. Exponer la ropa solo al calor necesario del secado suave ayuda a que dure más.

- Capacidad de secado: 9 kg
- La tecnología de bomba de calor consigue resultados nunca antes vistos en materia de eficienia energética
- Panel con texto Portugués, Español
- Secado por sensores (automático)
- Secado por tiempo
- Display LCD
- Inicio diferido
- Indicadores status secado: Anti-arrugas / fin, Enfriado, Seco armario, Secado, Secado extra, Fácil plancha
- Indicadores de: Limpieza condensador, Limpiar filtro, Depósito lleno
- Posición y capacidad del depósito condensación: Panel left recycled, 5.25
- Patas: 4 patas ajustables

Secadora con Bomba de Calor Serie 8000 AbsoluteCare® de 9 kg

TR819OBOB

Especificaciones de producto
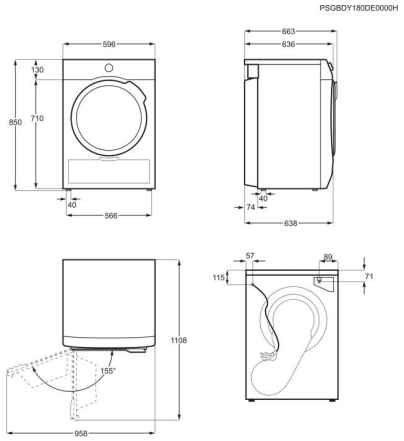
Clase de eficiencia energética (Norma (UE) 2017/1369)	C
Clase de la eficiencia de condensación	B
Emisiones de sonido ambiente, Clase (EU 2017/1369)	B
Tipo de producto	Secadora con Bomba de Calor
Capacidad de secado en kg	9.0
Certificado Woolmark	Woolmark Blue
Tipo de filtro de grasa	Filtro Easy Clean
Nº Registro EPREL	2740422
Panel	Display LED Medio
Indicadores	Limpieza condensador, Limpiar filtro, Depósito lleno
Lista de Programas	Ropa de cama XL, Algodón , Delicados, Eco, Higiene, MixDry, Outdoor, Seda, Sintéticos, Lana
Funciones	Antiarrugas +, Inicio diferido, Tipo de secado, On/Off, Silencioso, Inicio/Pausa, Tiempo de secado
Instalación	de libre instalación
Nivel de ruido dB(A) (EU 2017/1369)	64
Clase energética comercial	C
Consumo estándar del programa Eco en kW/h	1.84
Consumo de energía ponderado en kW/h por 100 ciclos de lavado del programa eco 40-60 (EU 2017/1369)	110
Consumo del programa Eco con carga completa en kW/h	1.75
Porcentaje de eficiencia de condensación	91
Eficiencia media de condensación del programa ECO a Media Carga	91
Eficiencia media de condensación del programa ECO a Carga Completa	91
Duración del programa ECO	3:05
Índice de eficiencia energética (EU 2017/1369)	59.8
Consumo de energía del programa eco en kW/h por ciclo (EU 2017/1369)	1.1
Consumo ponderado de energía del programa ECO en kW/h	1.10
Duración ponderada del programa ECO	2:08
Duración del programa ECO a Media Carga	1:50
Consumo de energía en modo de espera (EU 2017/1369)	0.13
Consumo de energía en modo apagado (EU 2017/1369)	0.13