MANUALE D'USO
BILANCIA DA CUCINA
IT

INSTRUCTION MANUAL
KITCHEN SCALE
EN

MANUEL D'UTILISATION
BALANCE DE CUISINE
FR

BEDIENUNGSHANDBUCH
KÜCHENWAAGE
DE

GEBRUIKSAANWIJZING
KEUKENWEEGSCHAAL
NL

MANUAL DE USO
BÁSCULA DE COCINA
ES

MANUAL DE UTILIZAÇÃO
BALANÇA DE COZINHA
PT

BRUKSANVISNING
KÖKSVÅG
SV

РУКОВОДСТВО ПО ЭКСПЛУАТАЦИИ
КУХОННЫЕ ВЕСЫ
RU

BRUGERVEJLEDNING
KØKKENVÆGT
DA

INSTRUKCJA OBSŁUGI
WAGA KUCHENNA
PL

KÄYTTÖOPAS
KEITTIÖVAAKA
FI

BRUKSANVISNING
KJØKKENVEKT
NO

用户手册
厨房秤
ZH-CHS

دليل التعليمات
ميزان مطبخ
AR

smeg

Informazioni importanti per l'utente, Important information for the user, Informations importantes pour l'utilisateur, Wichtige Informationen für den Benutzer, Belangrijke informatie voor de gebruiker, Información importante para el usuario, Informações importantes para o utilizador, Viktig information för användaren, Важная информация для пользователя, Vigtig information til brugeren, Ważne informacje dla użytkownika, Tärkeitä tietoja käyttäjälle, Viktig informasjon for brukere, 用户重要信息, معلومات هامة للمستخدم

Avvertenze / Recommendations / Avertissements / Hinweise / Waarschuwingen / Advertencias / Advertências / Varningar / Меры предосторожности / Advarsler / Ostrzeżenia / Varoitukset / Advarsler / 指示 / تحذيرات

Descrizione / Description / Description / Beschreibung / Beschrijving / Descripción / Descrição / Beskrivning / Описание / Beskrivelse / Opis / Kuvaus / Beksrivelse / 说明 / الوصف

Uso / Use / Utilisation / Gebrauch / Gebruik / Uso / Utilização / Användning / Использование / Anvendelse / Użytkowanie / Käyttö / Bruk / 使用 / الإستعمال

Pulizia e manutenzione / Cleaning and care / Nettoyage et entretien / Reinigung und Wartung / Reiniging en onderhoud / Limpieza y mantenimiento / Limpeza e manutenção / Rengöring och underhåll / Чистка и техническое обслуживание / Rengøring og vedligeholdelse / Czyszczenie i konserwacja / Puhdistus ja hoito / Rengjøring og vedlikehold / 清洁和维护 / التنظيف و الصيانة

Avvertenza di sicurezza / Safety instructions / Consignes de sécurité / Sicherheitshinweise / Veiligheidswaarschuwingen / Advertencia de seguridad / Advertências de segurança / Säkerhetsvarning / Предупреждение о безопасности / Sikkerhedsanvisninger / Ostrzeżenie dotyczące bezpieczeństwa / Turvallisuuteen liittyvät varoitukset / Sikkerhetsadvarsler / 安全说明 / تحذير للسلامة

Informazione / Information / Information / Information / Informatie / Información / Informação / Information / Информация / Information / Informacja / Tietoa / Informasjon / 信息 / معلومات

Suggerimento / Advice / Conseil / Empfehlungen / Aanbeveling / Sugerencia / Sugestões / Råd / Рекомендация / Forslag / Porada / Neuvo / Forslag / 建议 / اقتراحات

MY SMEG ASSISTANT

Scansiona il QR code per un accesso rapido al portale My Smeg Assistant
Scan the QR code for quick access to the My Smeg Assistant portal
Scannez le code QR pour un accès rapide au portail My SMEG Assistant
Für den schnellen Zugriff auf das Portal My Smeg Assistant scannen Sie einfach den QR-Code
Scan de QR-code voor de Handleiding voor Snelle Installatie en Onderhoud
Escanee el código QR para acceder rápidamente al portal My Smeg Assistant
Leia o Código QR para ter acesso rápido ao portal My Smeg Assistant
Skanna QR-koden för att snabbt öppna portalen My Smeg Assistant
Отсканируйте QR-код для быстрого доступа к порталу My Smeg Assistant
Scan QR-koden for hurtigt at få adgang til portalen My Smeg Assistant
Zeskanuj kod QR, aby uzyskać szybki dostęp do portalu My Smeg Assistant
Skannaa QR-koodi, jonka avulla pääset nopeasti My Smeg Assistant -portaaliin
Skann QR-koden for hurtig tilgang til portalen My Smeg Assistant
扫描下方二维码，以快速进入“我的 Smeg 助手”门户
امسح رمز الاستجابة السريعة من أجل الوصول بسرعة إلى بوابة الدعم **My Smeg Assistant**

Gentile Cliente,La ringraziamo vivamente per il Suo acquisto. I nostri prodotti sono unici perché uniscono una spiccata ricerca estetica alla progettazione tecnica innovativa. Essi sono coordinati con altri prodotti in gamma e possono costituire elementi d'arredo e di design. Augurandole di apprezzare appieno le funzionalità del Suo elettrodomestico, Le porgiamo i nostri più cordiali saluti.

Dear Customer, Thank you for purchasing one of our appliances. Our products are unique because they combine iconic style with innovative technical solutions. They match perfectly with other products in our range and work equally well as a standalone design objects in your kitchen. We hope you enjoy using your new appliance! Best regards.

Cher client, merci beaucoup pour votre achat. Nos produits sont uniques car ils combinent une forte recherche esthétique avec une conception technique innovante. Ils sont coordonnés avec d'autres produits de la gamme et peuvent constituer des éléments d'ameublement et de design. En espérant que vous pourrez apprécier pleinement votre nouvel appareil électroménager, nous vous adressons nos meilleures salutations.

Sehr geehrter Kunde, wir danken Ihnen herzlichst für den Kauf. Unsere Produkte sind einzigartig, da sich in ihnen eine gewissenhafte Designforschung und eine innovative technische Planung vereinen. Sie sind mit anderen Produkten des Sortiments kombinierbar und stellen ausgefallene Einrichtungs- und Designgegenstände dar. Wir hoffen, dass Sie Ihr neues Haushaltsgerät voll und ganz schätzen werden und verbleiben mit freundlichen Grüßen.

Beste klant, hartelijk dank voor uw aankoop. Onze producten zijn uniek omdat ze esthetiek combineren met innovatief technisch ontwerp. De producten zijn uitstekend te combineren andere producten van het assortiment en kunnen worden gebruikt als meubel- en designelementen. We hopen dat u volop van uw nieuwe huishoudelijke apparaat zult genieten. Met vriendelijke groet

Estimado cliente, le damos las gracias por su compra. Nuestros productos son únicos porque combinan una notable búsqueda estética con un diseño técnico innovador. Se combinan con otros productos de la gama y se pueden utilizar como elementos de decoración y diseño. Le deseamos que pueda apreciar plenamente su nuevo electrodoméstico. Le enviamos nuestros saludos más cordiales.

Prezado cliente, Muito obrigado pela sua compra. Os nossos produtos são únicos porque combinam uma forte busca estética com um desenho técnico inovador. São coordenados com outros produtos da linha e podem constituir elementos de decoração e design. Esperando que possa desfrutar totalmente das funcionalidades do seu eletrodoméstico, enviamos-lhe os nossos melhores cumprimentos.

Bäste kund, vi vill tacka dig för ditt köp. Våra produkter är unika eftersom de kombinerar ett estetiskt nytänkande med innovativ teknik. Våra produkter passar med de andra i samma serie och kan användas som föremål inom heminredningen för att ge en särskild känsla av stil i ditt hem. Vi hoppas att du till fullo kommer att uppskatta funktionerna hos din hushållsmaskin. Med bästa hälsningar.

Уважаемый покупатель! Благодарим Вас за покупку. Наши изделия уникальны, поскольку они сочетают в себе великолепный дизайн и передовые технические решения. Кроме того, они комбинируются с другими изделиями из этой линейки и могут стать стильными элементами интерьера и дизайна. Надеемся, что Вы в полной мере оцените функциональные возможности Вашего бытового прибора. С наилучшими пожеланиями.

Kære Kunde, mange tak for dit køb. Vores produkter er unikke, da de forener æstetisk research og innovativt teknisk design. De passer perfekt sammen med de andre produkter i serien, og kan stå som et enkeltstående møbel af design. Vi håber, at du vil værdsætte din hårde hvidevares funktionalitet, og sender de bedste hilsner.

Szanowny Kliencie, Dziękujemy za Twój zakup. Nasze produkty są wyjątkowe, ponieważ łączą intensywne badania estetyczne z innowacyjnym projektem technicznym. Są one skoordynowane z innymi produktami z asortymentu i mogą stanowić elementy wyposażenia i wystroju. Mamy nadzieję, że będą Państwo mogli w pełni korzystać z funkcjonalności tego urządzenia. Serdecznie pozdrawiamy.

Arvoisa Asiakas, kiitämme sinua hankintasi johdosta. Tuotteemme ovat ainutlaatuisia, koska niissä yhdistyvät esteettisyys ja innovatiivinen tekninen suunnittelu. Ne sopivat yhteen muiden valikoimaan kuuluvien tuotteiden kanssa toimien samalla sisustus- ja design-tuotteina. Toivomme, että voit nauttia täysin siemauksin kodinkoneesi toiminnoista. Sydämellisin terveisin.

Kjære kunde. Vi takker for at dere valgte å kjøpe et av våre produkter. Våre produkter er unike fordi de forener søken etter estetikk med en nyskapende teknisk design. De koordineres med andre produkter i vårt sortiment og kan ha funksjon som både møbel- og designvare. Vi håper du får fullt utbytte av ditt husholdningsapparat, og sender deg våre beste hilsener.

亲爱的客户，非常感谢您选购了Smeg其中一款产品。我们的商品融合了经典风格，创新技术，专注于细节的独特设计。此设备与其他Smeg的产品也能完美搭配使用，也可当做您厨房中的一款独立亮眼的家电用品。希望您能享受产品带来的新体验。

تحتفظ جهة التصنيع بحقها في إجراء أية تغييرات تراها ضرورية لتحسين منتجاتها دون إخطار مسبق. لذا، تعتبر الرسوم التوضيحية والأوصاف الواردة في هذا الدليل غير ملزمة ولكنها إرشادية فقط.

SMEG S.p.A.

Model: KSF01

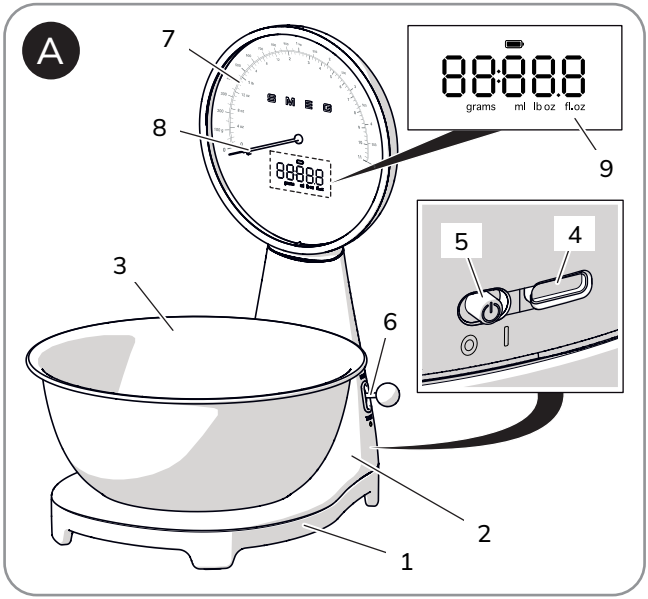
A
7
8
9
3
6
5
4
2
1
grams
ml
lb oz
fl.oz

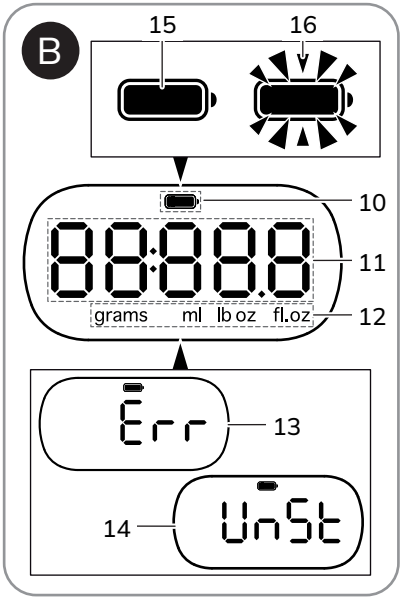
B
15
16
10
11
12
grams
ml
lb oz
fl.oz
13
14
Err
UnSt

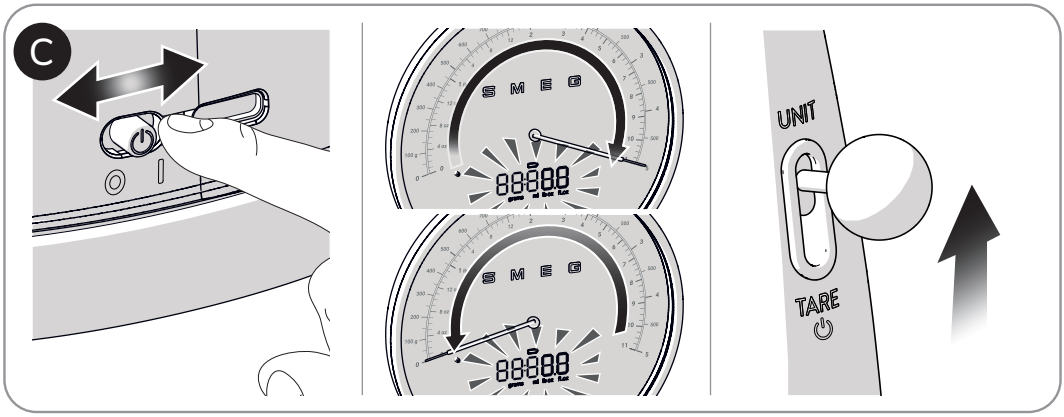
C
UNIT
TARE

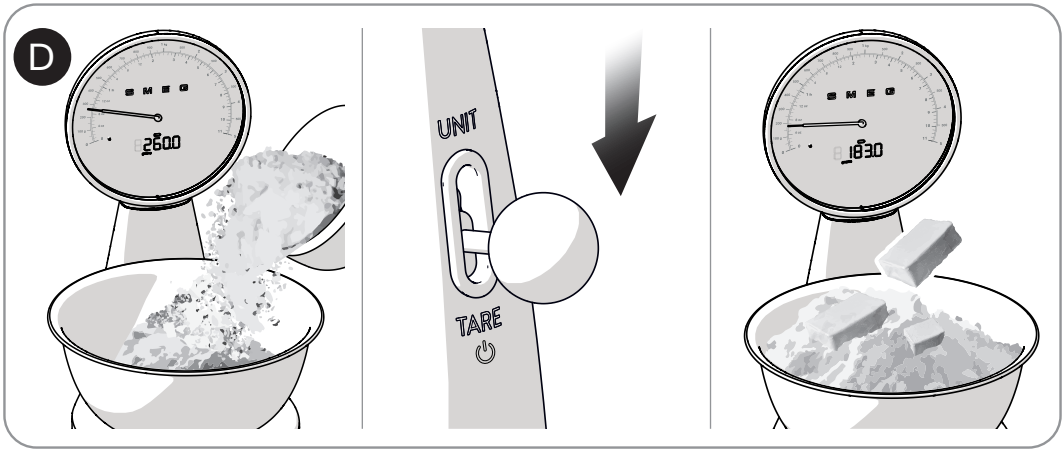
D
260.0
UNIT
TARE
183.0

1 Advertencias

Este manual de uso forma parte integrante del aparato y debe guardarse íntegro y al alcance de la mano del usuario durante todo el ciclo de vida del aparato.

1.1 Destino de uso

- Utilice el aparato sólo en lugares cerrados.
- El aparato ha sido concebido para su uso en aplicaciones domésticas y similares, como:
  - en la zona de cocina para el personal en tiendas, en las oficinas o en otros ambientes de trabajo;
  - en los bed and breakfast y casas rurales;
  - por clientes en hoteles, moteles y ambientes residenciales;
- Otros usos, como en restaurantes, bares y cafeterías, son inapropiados.
- Puede utilizarse únicamente para pesar ingredientes sólidos y/o líquidos en el ámbito culinario. No utilice el aparato para fines diferentes al de su destino de uso.
- El uso de este aparato está permitido a personas (incluso niños de al menos 8 años) con capacidades físicas, sensoriales o mentales reducidas, solo si están vigilados por un adulto o si han sido instruidos respecto al uso seguro del aparato y han comprendido los peligros relacionados con su uso.
- Los niños no deben jugar con el aparato.
- Mantenga el aparato fuera del alcance de los niños menores de 8 años.
- Las operaciones de limpieza y mantenimiento pueden ser llevadas a cabo por parte de niños que hayan cumplido por lo menos 8 años, exclusivamente bajo la supervisión de un adulto.

1.2 Advertencias generales de seguridad

- Antes de utilizar el aparato, lea detenidamente el presente manual de uso.
- No sumerja el aparato, el cable de alimentación o la base en agua o cualquier otro líquido.
- No utilice el aparato si se ha caído al suelo o ha sufrido algún daño.
- No recargue el aparato si el cable de alimentación está dañado.
- No lo lave en el lavavajillas.
- No ponga el aparato sobre superficies calientes o cerca de hornillos de gas o eléctricos encendidos o dentro de un horno caliente. Mantenga el aparato alejado de las fuentes de calor o vapor.
- En caso de avería o si el cable de alimentación está dañado, haga que el aparato lo repare exclusivamente un técnico cualificado o un servicio de asistencia técnica autorizado.
- No modifique el aparato para no invalidar la garantía.
- El aparato solo debe alimentarse a una tensión de seguridad muy baja correspondiente a la indicada en el aparato.
- Este aparato contiene baterías que solo pueden reemplazarse en un centro de asistencia autorizado.

1.2.1 Seguridad de la batería

Los terminales de alimentación no deben estar cortocircuitados.

En caso de fuga de una batería y de una celda, evite que el líquido entre en contacto con la piel o los ojos. En caso de contacto, lave la zona afectada con abundante agua y consulte a un médico.

Las celdas y las baterías secundarias deben cargarse antes de su uso. Después de largos períodos de almacenamiento, puede ser necesario cargar y descargar las celdas o baterías varias veces para obtener el máximo rendimiento.

- Mantenga las baterías fuera del alcance de los niños.
- No aplaste, perfore, desmonte ni dañe de ningún otro modo las baterías.
- No conserve a temperatura superior a 60 °C.
- No deseche las baterías agotadas en los residuos domésticos.
- No exponga las baterías al calor o al fuego, ya que podrían explotar.
- Una vez agotadas las baterías, deséchelas en un centro de reciclaje local. Póngase en contacto con las oficinas gubernamentales locales para obtener más detalles.

Este producto está equipado con una batería recargable de iones de litio de 3,7 V 1200 mAh (no extraíble).

1.3 Advertencias para este aparato

- No manipule o toque el aparato con las manos mojadas.
- Guarde el aparato en un lugar seco. Evite exponer el aparato a condiciones atmosféricas perjudiciales como lluvia, humedad, heladas, etc.
- Colóquelo sobre superficies planas y estables para garantizar un pesaje correcto.
- Introduzca los alimentos que desea pesar en el cuenco correspondiente. Coloque suavemente el cuenco sobre la báscula para evitar dañarla. El incumplimiento de estas advertencia puede invalidar los términos de la garantía.
- Evite todo golpe que pueda dañar el producto.
- Después de terminar el pesaje, deje el cuenco vacío. No utilice el aparato como estante de apoyo para objetos.
- No deje el producto en un ambiente a temperaturas extremadamente altas que puedan provocar una explosión o la fuga de líquidos o gases inflamables de la batería.
- No exponga la batería a una presión de aire extremadamente baja que pueda provocar una explosión o la fuga de líquidos o gases inflamables.

Información sobre el consumo de energía en modo apagado/stand-by

Los datos técnicos sobre el consumo en modo apagado/stand-by del aparato se pueden encontrar en la página web www.smeg.com, en la página dedicada al producto en cuestión.

1.4 Responsabilidad del fabricante

El fabricante declina toda responsabilidad por daños sufridos por personas o bienes ocasionados por:

- uso del aparato distinto al previsto;
- no observancia de la lectura del manual de uso;
- alteración incluso de una sola parte del aparato;
- utilización de repuestos no originales;
- no observancia de las advertencias de seguridad.

Conserve cuidadosamente estas instrucciones. En caso de cesión del aparato a otras personas, entrégueles también estas instrucciones de uso.

Estas instrucciones pueden descargarse del sitio web de Smeg «www.smeg.com».

1.5 Eliminación

Este aparato debe ser eliminado separadamente de los demás residuos (Directiva 2012/19/EU).

- El producto no contiene sustancias en cantidades tales como para ser consideradas peligrosas para la salud y el medio ambiente, en conformidad con las directivas europeas actuales.
- ¡Los equipos eléctricos antiguos no deben ser eliminados junto con las residuos domésticos! Respetando la legislación vigente, los aparatos electrónicos que llegan al final de su vida útil deben ser entregados en un centro de recogida diferenciada de los residuos eléctricos y electrónicos. Para más información contacte con las autoridades locales correspondientes o con los encargados de los centros de recogida diferenciada.
- Entregue los materiales del embalaje en los centros adecuados de recogida selectiva.

Para ayudar a proteger el medioambiente, elimine correctamente el producto al final de su vida útil y no lo trate como residuo doméstico. Póngase en contacto con las autoridades locales para obtener más información sobre los centros de reciclaje y los horarios de apertura.

Las baterías defectuosas o usadas/baterías recargables deben reciclarse de acuerdo con la Directiva EU 2023/1542 y modificaciones posteriores. Devuelva las baterías/baterías recargables y/o el producto a los puntos de recogida disponibles.

Advertencias

¡Daños medioambientales por una eliminación incorrecta de las baterías/ baterías recargables!

Las baterías/baterías recargables no deben desecharse con los residuos domésticos.

Pueden contener metales pesados tóxicos sujetos a normas y reglamentos sobre el tratamiento de residuos peligrosos. Los símbolos químicos para los metales pesados son los siguientes:

Cd = cadmio,

Hg = mercurio,

Pb = plomo.

Por eso es necesario desechar las baterías usadas/recargables en un centro de recogida local.

Peligro de incendio:

- No ponga el aparato sobre superficies calientes o cerca de hornillos de gas o eléctricos encendidos o dentro de un horno caliente.

Peligro de asfixia:

- No deje el embalaje o partes del mismo sin vigilancia.
- No permita que los niños jueguen con las bolsas del embalaje.

Peligro de lesiones:

- El uso inapropiado del aparato puede provocar lesiones.

Peligro de electrocución:

- Utilice únicamente un alimentador cargador USB conforme.
- No utilice un adaptador.
- No eche líquidos en el enchufe de corriente y en la base de alimentación.
- El incumplimiento de estas advertencias puede provocar daños a personas y bienes o la electrocución.
- Desconecte el cable de alimentación eléctrica de la instalación eléctrica.

1.6 Información sobre la batería, instrucciones para su retirada y sustitución

Battery manufacturer name	Shenzhen Huacaiyuan Industrial Co., Ltd.
Battery manufacturer postal address with single contact point	602, Building 2, Hezhou Anle Industrial Park, Hezhou Community, Hangcheng Street, Bao'an District, Shenzhen, China
Battery manufacturer web and email address	www.hcypower.com Kemika@126.com
Battery category	Rechargeable portable battery
Model identification	HC 103040
Batch / lot identification	Refer to the battery body
Manufacturing place	Shenzhen, Guangdong, China
Manufacturing date (month and year)	Refer to the battery body
Battery weight at the time of manufacturing	22.831 g
Capacity	1200 mAh
Battery electrochemical composition	Lithium ion NMC: “Li-ion NMC”
Usable extinguishing agent	Plenty of water, dry chemical powder or carbon dioxide.

Advertencias generales

- No provoque un cortocircuito en los terminales de la batería ni utilice herramientas metálicas cerca de los contactos.
- Evite tocar la placa de circuito impreso, los componentes electrónicos y las celdas de carga, ya que existe el riesgo de que se produzcan daños derivados de descargas electrostáticas residuales (ESD).
- Manipule la batería sujetándola únicamente por el cuerpo, sin tocar los contactos.
- No perfore, doble, aplaste ni deforme la batería.
- Si la batería parece hinchada, deformada o dañada, no la utilice y póngase en contacto con el servicio de asistencia de Smeg.
- Sustitúyala únicamente por una batería del mismo tipo, que puede adquirir en los centros de asistencia de Smeg.
- Elimine la batería agotada en los puntos de recogida autorizados y siga las instrucciones proporcionadas por la legislación nacional vigente.

Procedimiento

1) Invierta la báscula y, con un destornillador en cruz, retire los cuatro tornillos que hay en la base.
2) Separe la base del cuerpo principal.
3) Antes de realizar cualquier otra operación, desconecte el conector rápido.
4) Tenga cuidado de no dañar los cables.
5) Para extraer la batería, utilice un destornillador para quitar los dos tornillos laterales y el cierre de fijación.
6) Extraiga la batería y sustitúyala por una nueva.
7) Coloque el cierre transparente en la batería y vuelva a atornillar los dos pequeños tornillos extraídos anteriormente, para fijar correctamente la batería y evitar vibraciones de las partes internas.
8) Vuelva a conectar el conector.
9) Vuelva a montar la base en el cuerpo principal atornillando los cuatro tornillos.
10) Procedimiento completado: la báscula está lista para el uso y no es necesaria ninguna operación de restablecimiento o calibración.

2 Descripción del producto

2.1 Descripción de la báscula (Fig. A)

1) Plato de pesaje
2) Cuerpo
3) Cuenco de acero inoxidable
4) Entrada USB
5) Selector ON/OFF
6) Palanca de activación y selección para la unidad de medida/TARE
7) Esfera
8) Aguja
9) Pantalla

2.2 Descripción de la pantalla (Fig. B)

10) Indicación del estado de carga de la batería.
11) Visualización del peso.
12) Visualización de la unidad de medida configurada.
13) Indicación de sobrecarga. En la pantalla aparece «Err» cuando se supera la capacidad de pesaje de la balanza.
14) Indicación de inestabilidad. Ela pantalla aparece el mensaje «UnSt» cuando se enciende la báscula y la celda de carga detecta un peso inestable.
15) Indicación de batería descargada. El icono aparece fijo en la pantalla para indicar que la carga de la batería es inferior al 30 %.
16) Indicación de batería muy descargada. El icono parpadea en la pantalla para indicar que la carga de la batería es inferior al 10 %. Cargue la batería.

Carga de la batería

Es posible cargar la batería conectando el cable USB a un cargador USB o a un adaptador USB de pared.

- Conecte el cable de carga en la toma USB-C situada en la parte trasera.
- Inserte el otro extremo en una fuente de alimentación de cargador USB compatible.

Durante la operación de carga, el icono de la batería parpadea en la pantalla, mientras que con la carga completa está fijo. La báscula se recarga incluso cuando el selector (5) está en OFF.

Durante la carga de la batería se puede utilizar la báscula.

Si la báscula entra en modo stand-by, desplace la palanca (6) hasta «TARE» o «UNIT»: la pantalla muestra 0 y el icono de la batería parpadea en la pantalla.

Una vez que la batería esté completamente cargada, asegúrese de desconectarla de la fuente de alimentación para evitar sobrecargarla y también para prolongar la duración de la batería.

Se recomienda utilizar una fuente de alimentación USB estándar - 5 V / 2 A.
El tiempo de carga completa es de unas cuatro horas.

Descripción

Visualización de la pantalla

Visualización de la pantalla		
Gramos	1377 grams	Capacidad: 2 - 5000 g Resolución: 1 g
Mililitros	2089 ml	Capacidad: 2 - 5000 ml Resolución: 1 ml
lb oz	10:11.9 lb oz	Capacidad: 0.1 - 11 lb Resolución: 0,1 oz
Fl.oz	128.2 fl.oz	Capacidad: 0,1 - 176 fl.oz Resolución: 0,1 fl.oz

La configuración de fábrica de la unidad de medida es en gramos.

ES

3 Uso

3.1 Antes del primer uso

- La báscula no debe sufrir golpes: utilícela con cuidado.
- Para una correcta medición, coloque la báscula sobre una superficie plana y estable.
- Limpie la báscula con un paño húmedo, evitando disolventes y abrasivos. No la sumerja en agua.

Las piezas que pueden entrar en contacto con alimentos están fabricadas con materiales que cumplen los requisitos legales vigentes.

3.2 Funcionamiento (Fig. C-D)

- Encienda la báscula con el selector ON/OFF situado en la parte trasera.
- La aguja da una vuelta completa y se enciende la pantalla. Espere hasta que la aguja y la pantalla indiquen 0: la báscula está lista para el uso.
- Desplace la palanca hasta la indicación «UNIT» para configurar la unidad de medida deseada.

En modo stand-by, la unidad de medida seleccionada se memoriza.

Pesaje general

- Introduzca el alimento que desea pesar en el cuenco.
- Espere a que el valor indicado por la aguja y mostrado en la pantalla se estabilice.
- El peso mostrado aumenta o disminuye en función de la cantidad de ingredientes añadidos o eliminados.
- Para apagar la báscula, desplace y mantenga la palanca durante unos segundos en la indicación «TARE».

Función Tara

- Desplace la palanca hasta la indicación «TARE» para poner a cero la pantalla.
- Añada los ingredientes que desea pesar.
- Desplace de nuevo la palanca hasta «TARE» para poner a cero la báscula cada vez que desee añadir un ingrediente.
- Al retirar los ingredientes, incluido el cuenco, la pantalla muestra un valor negativo. Para volver a poner a cero la báscula, desplace la palanca hasta «TARE».

Durante las operaciones de pesaje, es normal que el valor de peso indicado por la aguja se muestre con un ligero retraso con respecto al valor mostrado en la pantalla.

Durante las operaciones de pesaje, la báscula entra en modo stand-by automáticamente después de 3 minutos de inactividad.
Si la pantalla muestra 0, la báscula se apaga automáticamente después de 1 minuto de inactividad.

Para reactivar la báscula desde el modo stand-by, desplace la palanca indistintamente hasta la indicación «UNIT» o «TARE».

4 Limpieza y mantenimiento

4.1 Limpieza de las superficies

Limpie regularmente las superficies para una buena conservación del producto.

Limpie cuidadosamente las superficies con un paño húmedo y séquelas con un trapo suave o con un paño de microfibra.

El cuenco de acero inoxidable puede lavarse en el lavavajillas.

Uso incorrecto: Riesgo de daños en las superficies

- No utilice chorros de vapor para limpiar el aparato.
- No utilice productos que contengan cloro, amoniaco o lejía.
- No utilice detergentes abrasivos o corrosivos (por ej. productos en polvo, quitamanchas y esponjitas metálicas).
- No utilice materiales ásperos o abrasivos ni rascadores metálicos afilados.

Qué hacer si...

Problema	Causa	Solución
La pantalla no se enciende/ la aguja no se mueve	El selector de encendido está en OFF	Encienda el dispositivo Mueva la palanca hacia arriba o hacia abajo
	El producto está descargado	Conecte el cable de carga a un cargador y espere a que el aparato esté completamente cargado
	El producto es defectuoso	Póngase en contacto con el servicio técnico
El producto no se carga	El cable de carga no se ha introducido correctamente	Quite el cable e introdúzcalo en la ranura USB-C
	El cargador de baterías utilizado es defectuoso	Utilice solamente cargadores de baterías certificados de 5V 2A
	El cable de carga es defectuoso	Póngase en contacto con el servicio técnico
No se puede ajustar la tara	El producto no está en una superficie plana	Utilice siempre la báscula sobre superficies horizontales y planas
	El plato de pesaje no es estable	Compruebe que la báscula esté parada y en posición horizontal durante la tara
No se lee la medida en la pantalla	Batería baja	Cargue la báscula
	Iluminación trasera defectuosa	Póngase en contacto con el servicio técnico

Qué hacer si...

Problema	Causa	Solución
La balanza no es estable	Los pies de goma están mal colocados	Compruebe la correcta inserción de los pies de goma
La aguja no indica cero	Aguja bloqueada	Encienda y apague la báscula varias veces hasta que la aguja vuelva a cero
Al encender, la pantalla comunica «Err»	La báscula no ha hecho la tara inicial	Pulse nuevamente la tecla «TARE»
	La báscula no está en posición horizontal	Compruebe que la báscula esté colocada en una superficie plana
	Peso máximo fuera de escala 5000 g	No añada peso más allá de la capacidad máxima de la báscula 5000 g para evitar daños al sensor de la báscula

Si el problema no se resuelve, póngase en contacto con el servicio de asistencia de la zona.

ES

Il costruttore si riserva di apportare senza preavviso tutte le modifiche che riterrà utili al miglioramento dei propri prodotti. Le illustrazioni e le descrizioni contenute in questo manuale non sono quindi impegnative ed hanno solo valore indicativo.

The manufacturer reserves the right to make any changes deemed necessary for the improvement of its products without prior notice. The illustrations and descriptions contained in this manual are therefore not binding and are merely indicative.

Le fabricant se réserve la faculté d'apporter, sans préavis, toutes les modifications qu'il jugera utiles pour l'amélioration de ses produits. Les illustrations et les descriptions figurant dans ce manuel ne sont pas contraignantes et n'ont qu'une valeur indicative.

Der Hersteller behält sich vor, ohne vorherige Benachrichtigung alle Änderungen vorzunehmen, die er zur Verbesserung seiner Produkte für nützlich erachtet. Die in diesem Handbuch enthaltenen Illustrationen und Beschreibungen sind daher unverbindlich und dienen nur zur Veranschaulichung.

De fabrikant behoudt zich het recht voor zonder waarschuwing alle wijzigingen aan te brengen die hij nodig acht om zijn producten te verbeteren. De afbeeldingen en de beschrijvingen die aanwezig zijn in deze handleiding zijn niet bindend, en hebben enkel een aanduidende waarde.

El fabricante se reserva el derecho a aportar sin aviso previo todas las modificaciones que considere útiles para la mejora de sus propios productos. Las ilustraciones y las descripciones contenidas en este manual no son vinculantes y tienen solo valor indicativo.

O fabricante reserva-se o direito de efetuar, sem aviso prévio, qualquer modificação que vise o melhoramento dos respetivos produtos. As ilustrações e descrições contidas neste manual não são, por isso, vinculativas e possuem apenas valor indicativo.

Tillverkaren förbehåller sig rätten att genomföra alla de ändringar som anses nödvändiga för att förbättra de egna produkterna utan att meddela detta i förväg. De illustrationer och beskrivningar som finns i aktuell manual är därmed inte bindande utan endast indikativa.

Для улучшения выпускаемой продукции изготовитель оставляет за собой право вносить без предварительного предупреждения любые изменения, которые он сочтет целесообразными. Рисунки и описания, содержащиеся в данном руководстве, не являются обязывающими и носят ознакомительный характер.

Fabrikanten forbeholder sig retten til, uden varsel, at udføre alle de ændringer, der vurderes nyttige for at forbedre egne produkter. Tegningerne og beskrivelserne i denne manual er derfor kun vejledende og ikke bindende.

Producent zastrzega sobie prawo do nanoszenia, bez uprzedniego powiadomienia, wszelkich zmian, które uzna za stosowne w celu ulepszania swoich produktów. Rysunki i opisy zawarte w niniejszej instrukcji nie są zobowiązujące i mają jedynie charakter orientacyjny.

Valmistaja pidättää itsellään oikeuden tehdä ohjeisiin mielestään tarpeellisia muutoksia ilman ennakkoilmoitusta. Tässä oppaassa olevat kuvat ja piirrokset eivät näin ollen ole sitovia, vaan ne annetaan vain viitteellisessä mielessä.

Produsenten forbeholder seg rett til å foreta endringer på sine produkter grunnet tekniske fremskritt, uten forutgående varsel. Illustrasjonene og beskrivelsene i denne bruksanvisningen er derfor ikke bindende og skal kun betraktes som retningsgivende.

制造商保留为改善产品而对其进行任何更改的权利，恕不另行通知。因此，本手册中所载的插图和描述并不具有约束力，而仅仅是指示性的

عميلنا العزيز، شكرًا لك على شراء أحد أجهزتنا. تعد منتجاتنا فريدة لأنها تجمع بين الأسلوب المميز والحلول التقنية المبتكرة. وهي تتناسب تمامًا مع المنتجات الأخرى في مجموعتنا وتعمل بنفس القدر كتصميمات قائمة بذاتها في مطبخك. نأمل أن تستمتع باستخدام هذا الجهاز الجديد! وتفضلوا بقبول وافر الاحترام والتقدير.