Horno compacto AEG KMK721880W de 42 litros con esmalte de fácil limpieza

KMK721880W



Microondas con función microondas y grill, resultado perfectos
Disfruta de este toque crujiente que tanto te gusta con un microondas con grill. Desde una lasagna hasta una deliciosa crema catalana, recreando la textura de la cocción tradicional con las ventajas de la rapidez de un microondas. Descongela, calienta y dale el punto final que cada receta merece.

Microondas Grill Compacto «WhiteLine Collection» de 45 cm con función Microondas de 1000 W y Grill de 1900 W, Control táctil, Cristal blanco

Ventajas y características

Resultados consistentes, calor uniforme
Cocina manera rápida y cómoda sin importar el tamaño gracias al plato giratorio XL. La bandeja del horno microondas gira por su cuenta, de manera que cada plato recibe calor de manera uniforme.



Cocina, calienta o descongela
Este intuitivo microondas ofrece programas preestablecidos para cocinar, calentar o descongelar. Simplemente selecciona el tipo de plato y tu aparato hará el resto.

Cocina de forma intuitiva gracias al display táctil
El display TFT de este horno te ofrece una amplia variedad de funciones para preparar tus recetas favoritas. Tú eliges el plato y el horno ajusta la duración y la temperatura del programa de cocción.

Capacidad XL
Gracias a su capacidad XL de 42L, el horno microondas es capaz de calentar los platos más grandes. Desde guisos hasta lasañas, calienta la comida para toda la familia a la vez. Una comodidad inmejorable.

Tuesta, dora o simplemente disfruta de resultados crujientes con el grill
Consigue un acabado crujiente tanto en tostadas como en lasañas con la función de grill de este horno. El anillo térmico integrado proyecta el calor hacia abajo para tostar o dorar delicadamente tus platos.

- Puerta con 3 cristales
- Luces: 1, Cenital halógena
- Medidas aparato (mm): 455 x 595 x 567
- Medidas hueco (mm): 450 x 560 x 550

Horno compacto AEG KMK721880W de 42 litros con esmalte de fácil limpieza

KMK721880W

Especificaciones de producto

PNC	944 004 927
EAN	7332543842803
Serie	6000
Familia	Microondas con Grill
Familia	Multifunción
Temperaturas	-
Panel	Display táctil Excite
Capacidad útil (L)	42
Potencia total (W)	2100
Potencia máxima (W)	2100
Máx. Potencia grill (W)	1200
Color	Blanco
Funciones de cocción	Descongelar, Grill + Microondas, Gratinar, Luz interior, Líquidos + Microondas, Derretir, Microondas, Palomitas, Recalentar + Microondas
Mandos	Táctiles
Tipo de producto	Horno compacto de encastre
Tipo de cavidad	Media
Número de cavidades	1
Superficie máxima de cocción	1424
Fuente de energía	Eléctrico
Conectividad	Sin conectividad
Temperatura máxima de la puerta	30
Sonda Térmica	No

Carriles	No lleva
Nivel de ruido dB(A)	52
Limpieza	Esmalte de fácil limpieza
Medidas (mm)	455x595x567
Medidas hueco (mm)	450x560x550
Accesorios incluidos	Kit de cocción al grill, Plato giratorio pequeño
Material de la cavidad	Esmalte gris
Iluminación	1, Cenital halógena
Potencia (lámpara)	25
Peso bruto	40.8
Peso neto con todos los accesorios: (kg)	38.5
Fusible requerido (A)	16
Longitud del cable (m)	1.5
Frecuencia (Hz)	50
Tipo de enchufe	Schuko
Altura del embalaje	555
Anchura del embalaje	635
Profundidad del embalaje	670

PSGBOV180DE0000H

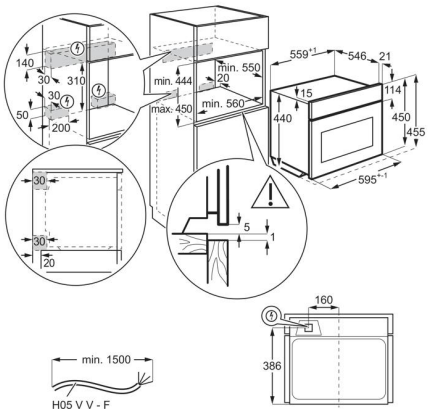

PSGBOV180DE0000J

