Serie 8, Microondas integrable, Negro
CEG732XB1

El microondas compacto de 45cm. Tecnología Inverter: potencia constante de microondas para calentar los alimentos de forma gradual. Función Microondas Boost: calentamiento rápido y sencillo.

- **Control Ring digital**: la manera más fácil e innovadora de seleccionar los ajustes del horno.
- **Pantalla táctil TFT**: fácil control gracias al display TFT touch y las funciones táctiles.
- **Recetas Gourmet**: hasta 10 recetas pre-programadas. Selecciona solo el tipo de alimento y peso, y disfruta. Resultados perfectos.
- **Cavidad embutida de acero inoxidable que facilita su limpieza interior.**
- **Asistente de limpieza con agua**: limpia tu horno con menor esfuerzo

Datos técnicos

Función adicional:	Microondas
Tipo de control:	Electrónica
Dimensiones (AltoxAnchoxFondo):	455x594x564 mm
Dimensiones cavidad (alto, ancho, fondo):	245.0 x 430 x 350 mm
Longitud del cable de alimentación eléctrica:	150 cm
Peso neto:	26.4 kg
Peso bruto:	30.6 kg
Código EAN:	4242005322718
Máxima potencia[1]:	1000 W
Potencia:	3010 W
Intensidad corriente eléctrica:	16 A
Tensión:	220-240 V
Frecuencia:	50 Hz
Tipo de enchufe:	Schuko a tierra
Accesorios incluidos:	1 x Parrilla deslizante

4 242005 322718

[1] Tecnología inteligente Inverter: La potencia máxima se regulará a 600 W cuando se use durante un tiempo prolongado.

Serie 8, Microondas integrable, Negro
CEG732XB1

El microondas compacto de 45cm. Tecnología Inverter: potencia constante de microondas para calentar los alimentos de forma gradual. Función Microondas Boost: calentamiento rápido y sencillo.

Tipos de calentamiento

- 5 niveles de potencia del microondas: máximo 1000 W
- Tecnología Innowave Maxx
- Potencia del grill de 1.9 kw.
- Grill combinable con las potencias de microondas: 90 W, 180 W, 360 W, 600 W
- Capacidad: 36 litros

Diseño

- base cerámica sin plato giratorio.

Limpieza

- Asistente de limpieza con agua

Prestaciones

- Reloj electrónico con programación de paro de cocción.
- Panel de mandos TouchControl totalmente integrado en el cristal: fácil uso y fácil limpieza.
- Concepto de fácil uso: especialmente sencillo, configuración sin problemas
- Recetas automáticas: 10 recetas
- 4 programas con función microondas y 3 programas para descongelar.
- Iluminación LED en el interior del horno
- Apertura abatible de la puerta
- Tirador
- Control táctil

Equipamiento

- Accesorios: parrilla

Seguridad

- Autodesconexión de seguridad
- Botón de encendido/apagado
- Interruptor contacto puerta
- Motor SilentPowerDrive: ventilador sin escobillas, súper silencioso y muy eficiente.

Información técnica

- Longitud del cable de conexión: 150 cm
- Potencia total a red eléctrica: 3.01 kw
- Tensión nominal: 220 - 240 V
- 60 cm de ancho

Medidas

- Dimensiones del aparato (alto x ancho x fondo): 455 mm x 594 mm x 564 mm
- Dimensiones de encastre (alto x ancho x fondo): 450 mm-450 mm x 560 mm-560 mm x 550 mm
- Consultar y respetar las dimensiones de encastre facilitadas en el manual de instalación.
- 30 segundos a máxima potencia con un solo toque

Serie 8, Microondas integrable,
Negro
CEG732XB1

Dimensiones en mm

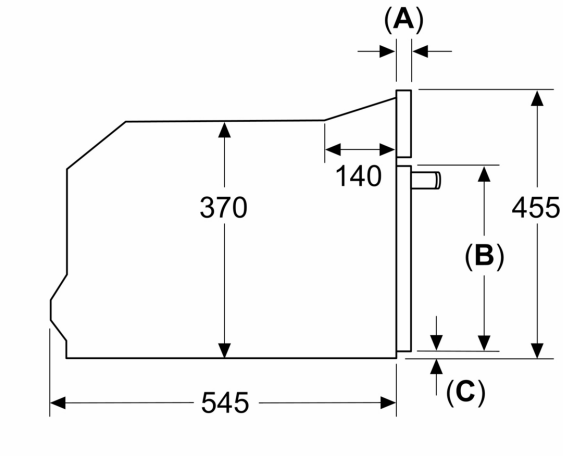

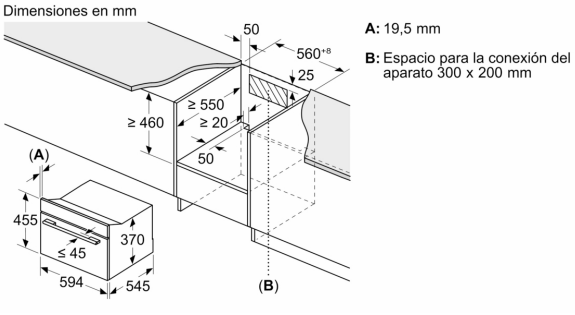
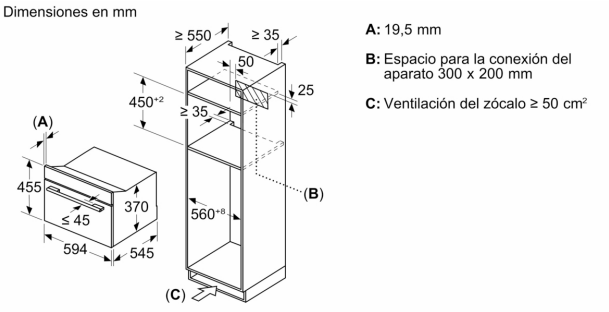
A: 19,5 mm
B: ≤347,5 mm
C: 7,5 mm