Serie 4, Placa de inducción, 60 cm, sin perfiles
PIJ631BB5E



Placa de inducción: rápidez, limpieza y seguridad.

- **17 niveles de potencia en cada zona**
- **Control TouchSelect**: selecciona fácilmente la zona de cocción y la potencia de la placa.
- **Función Sprint**: hasta un 50 % más de potencia para calentar más rápido en tu placa de inducción.
- **Función de inicio automático**: detecta los recipientes en la placa sin tener que encender cada zona.
- **Función Memoria**: restablece los ajustes de la placa de cocción si esta se apaga accidentalmente.

Accesorios opcionales

HEZ32WA00	Termosonda inalámbrica
HEZ9ES100	Cafetera 4 tazas
HEZ9FE280	Sartén de hierro Ø 18 / 28 cm
HEZ9SE040	set de 4 piezas
HEZ9SE060	set de 6 piezas

Datos técnicos

Familia de Producto: .....Placa independie.vitrocerámica
Tipo de construcción: ..... Integrable
Fuente energética: ..... Eléctrica
Número de posiciones que se pueden usar al mismo tiempo: 3
Dimensiones de instalación necesarias (H x W x D): ...51 x 560-560 x 490-500 mm
Anchura: .....592 mm
Dimensiones (AltoxAnchoxFondo): ..... 51x592x522 mm
Medidas del producto embalado: .....126x753x603 mm
Peso neto: ..... 12.4 kg
Peso bruto: .....13.5 kg
Indicador de calor residual: ..... Separado
Ubicación del panel de mandos: .....Frontal
Material de la superficie: .....Cristal vitrocerámico
Color superficie superior: .....Negro
Longitud del cable de alimentación eléctrica: .....110 cm
Código EAN: 4242005321070
Tensión: ..... 220-240 V
Frecuencia: ..... 50; 60 Hz

4 242005 321070

Serie 4, Placa de inducción, 60 cm, sin perfiles
PIJ631BB5E

Dimensiones en mm

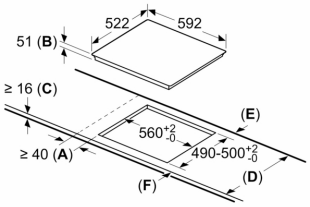

A: Distancia mínima desde el corte de la placa hasta la pared.
B: Profundidad de inserción
C: Debe haber un espacio libre de 30 mm entre la superficie de la encimera y la parte superior delantera del horno. Consultar el espacio necesario para el horno.

La encimera en la que se instale la placa debe resistir cargas de aprox. 60 kg; se pueden usar subestructuras adecuadas en caso necesario.

D	E	F
585-600	50	≥ 35
> 600	≥ 50	≥ 50

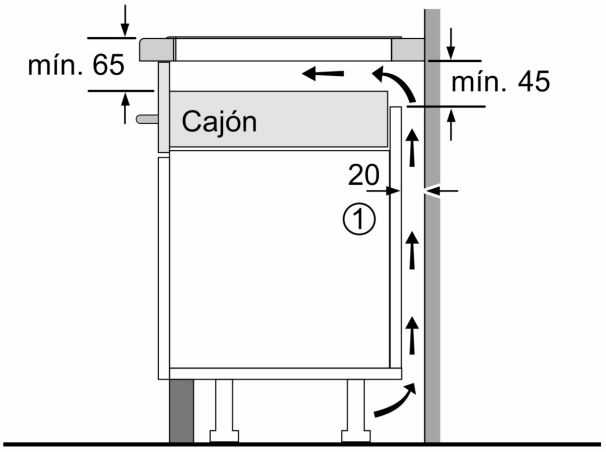

① Espacio de ventilación necesario.

Dimensiones en mm

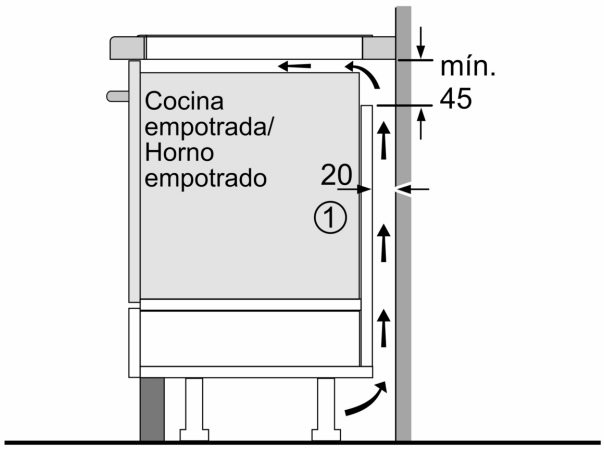

① Rendija de ventilación necesaria

Dimensiones en mm

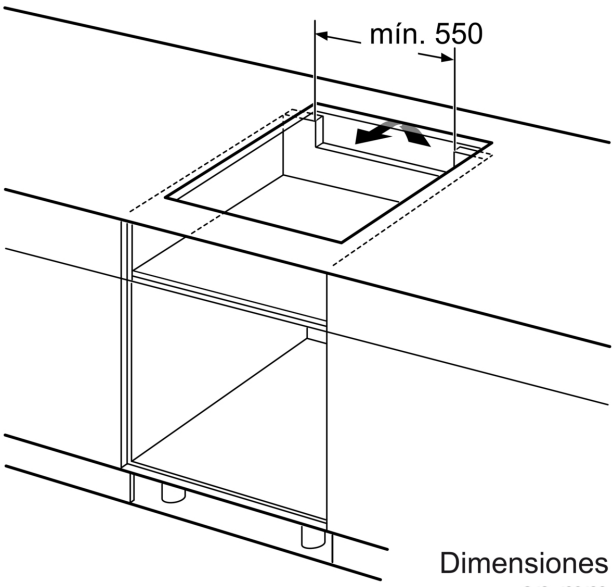

Dimensiones en mm