MANUAL DEL PROPIETARIO

Micro Hi-Fi Audio

Lea atentamente este manual antes de utilizar su televisor y consérvelo para futuras referencias.

MODELO
CM2460 (CM2460, CMS2460F)

www.lg.com

Copyright © 2017-2025 LG Electronics. Todos los derechos reservados

Información de seguridad

PRECAUCIÓN

RIESGO DE DESCARGA ELÉCTRICA NO ABRIR

PRECAUCIÓN: NO RETIRE LA CARCASA (O CUBIERTA POSTERIOR) A FIN DE REDUCIR EL RIESGO DE DESCARGAS ELÉCTRICAS. NO INTENTE REPARAR LAS PIEZAS INTERNAS. DELEGUE TODAS LAS LABORES DE REPARACIÓN AL PERSONAL DE MANTENIMIENTO CUALIFICADO.

Este símbolo de relámpago con punta de flecha dentro de un triángulo equilátero está diseñado para alertar al usuario de la presencia de voltajes peligrosos no aislados en el interior del producto, que podrían tener la suficiente magnitud como para constituir un riesgo de descarga eléctrica.

El signo de exclamación dentro de un triángulo equilátero está diseñado para alertar al usuario de la presencia de instrucciones importantes de operación y mantenimiento (reparación) en la documentación incluida con el producto.

ADVERTENCIA: NO EXPONGA ESTE PRODUCTO A LA LLUVIA O HUMEDAD, A FIN DE EVITAR EL RIESGO DE INCENDIO O DESCARGA ELÉCTRICA.

ADVERTENCIA: no instale este equipo en un espacio cerrado, como en una estantería o mueble similar.

PRECAUCIÓN: No bloquee las aberturas de ventilación. Realice la instalación siguiendo las instrucciones del fabricante.
Las ranuras y aberturas de la caja sirven para la ventilación y para garantizar un funcionamiento fiable del producto y para protegerlo de un calentamiento excesivo. No bloquee las aberturas colocando el aparato sobre una cama, sofá, alfombra o superficie similar. Este producto no se colocará en una instalación empotrada, por ejemplo, en una estantería, a menos que se disponga de la ventilación adecuada y siempre se hará siguiendo las instrucciones del fabricante.

PRECAUCIÓN: este producto utiliza un sistema láser. Para garantizar un uso correcto de este producto, por favor, lea detenidamente el manual del propietario y guárdelo para futuras referencias. Si la unidad requiriera mantenimiento, póngase en contacto con un centro de servicio autorizado. El uso de controles, ajustes o el rendimiento de los procedimientos que no sean aquellos aquí especificados podría resultar en una exposición peligrosa a la radiación. Para evitar la exposición directa al rayo láser, no intente abrir la carcasa.

CUIDADO en relación al cable de alimentación

Se recomienda que la mayoría de los equipos sean ubicados en un circuito dedicado;

Es decir, en un circuito de toma única que sólo alimentará ese equipo y que no tiene enchufes adicionales ni circuitos derivados. Compruebe la página de especificaciones de este manual de usuario para estar seguro. No sobrecargue los enchufes de pared. Los enchufes de pared sobrecargados, sueltos o dañados, los cables de alimentación desgastados o el aislamiento del cable dañado o roto son situaciones peligrosas. Cualquiera de estas condiciones podría causar una descarga eléctrica o fuego. Examine periódicamente el cable de su electrodoméstico, y si su aspecto indica daños o deterioro, desenchúfelo, cese el uso del electrodoméstico y haga que un profesional del servicio cualificado lo sustituya por un recambio exacto y homologado de un servicio técnico autorizado. Proteja el cable de alimentación de abusos físicos o mecánicos, tales como torcerlo, doblarlo, punzarlo, cerrar una puerta sobre el cable o caminar sobre él. Preste particular atención a los enchufes, tomas de pared, y el punto donde el cable se une al electrodoméstico. La clavija de alimentación sirve para desconectar el dispositivo. En caso de emergencia, se debe acceder fácilmente a la clavija de alimentación.

Este dispositivo está provisto de una batería o acumulador portátil.

Forma segura de extraer la batería o el acumulador del equipo: Retire la batería o juego de baterías antiguo y siga los pasos en orden inverso a su colocación. Para impedir la contaminación del medioambiente o los posibles efectos adversos en la salud de humanos y animales, coloque la batería antigua o el acumulador en el contenedor apropiado de los puntos de recogida designados para tal fin. No elimine las pilas o el acumulador junto con la basura doméstica. Se recomienda utilizar baterías y acumuladores con sistema de reembolso gratuito en su localidad. La batería no debe exponerse a calor intenso, como la luz del sol, un incendio o similar.

PRECAUCIÓN: el equipo no debe ser expuesto al agua (goteo o salpicadura), y no deben colocarse sobre éste objetos que contengan líquidos, como floreros.

PRECAUCIÓN: No utilice productos de alto voltaje cerca de este producto. (ej. un matamoscas eléctrico). Este producto podría dejar de funcionar correctamente debido a una descarga eléctrica.

Símbolos

~	Hace referencia a corriente alterna (CA)
⎓	Hace referencia a corriente continua (CC)
⧈	Hace referencia a equipos de clase II.
⏻	Hace referencia a reposo.
I	Hace referencia a "ENCENDIDO" (alimentación).
ϟ	Hace referencia a voltaje peligroso.

Contenido

1 Preparación

3 Información de seguridad
8 Características únicas
8 Accesorios
9 Requisito del archivo reproducible
9 – Requisito de los archivos de música
9 – Dispositivos USB compatibles
9 – Requisitos de dispositivo USB
10 Mando a distancia
12 Panel frontal
13 Panel trasero

2 Conexión

14 Conexión de los altavoces
14 – Conexión de los altavoces a la unidad
15 Conexión de equipo opcional
15 – Conexión USB
15 – Conexión PORT. IN

3 Funcionamiento

16 Funcionamiento básico
16 – Funcionamiento de la CD/ USB
16 – Reproducción automática
17 Otras funciones
17 – Reproducción programada
17 – Borrando la lista programada
17 – Visualización de la información de archivos (ID3 TAG)
18 – Búsqueda de una carpeta y un archivo MP3/ WMA/FLAC
18 – Eliminación de un archivo MP3/WMA/FLAC
18 – Desactivar el sonido de forma temporal
19 – Configuración de temporizador
19 – REGULADOR DE INTENSIDAD
19 – DEMOSTRACIÓN
19 – Apagado Automático
20 – AUTO POWER Encendido
20 – Cambio automático de función
21 Utilización de la tecnología inalámbrica BLUETOOTH®
21 – Escuchar música almacenada en dispositivos Bluetooth
23 Uso de la aplicación Music Flow Bluetooth
23 – Instale la aplicación “Music Flow Bluetooth” en su dispositivo Bluetooth.
25 Funcionamiento de la radio
25 – Escuchar la radio
25 – Mejorar una mala recepción de FM
25 – Configuración de las emisoras de radio
25 – Borrado de todas las emisoras guardadas
25 – Ver información acerca de una emisora de radio
26 Ajuste de sonido
26 Funcionamiento avanzado
26 – Grabación a USB
27 – Seleccionar grabación de tasa de bits y velocidad
28 Configuración del reloj
28 – Ajuste del reloj con la aplicación “Music Flow Bluetooth”
28 – Utilización del reproductor como reloj despertador.
29 LG Sound Sync

4 Solución de problemas

30 Solución de problemas

5 Apéndice

31 Unidad principal
32 Altavoces
33 Mantenimiento
33 – Manejo de la unidad
33 – Notas en los discos
33 Marcas comerciales y licencias

Características únicas

BLUETOOTH

Le permite escuchar la música almacenada en su dispositivo **Bluetooth**.

Grabación directa en USB

Graba música en su dispositivo USB.

Music Flow Bluetooth

Music Flow Bluetooth es una aplicación diseñada para permitirle tomar control de algunos de los dispositivos de audio más recientes de LG. Consulte la página 23-24

LG Sound Sync

Controla el nivel de volumen de la unidad con el mando a distancia de su televisor LG, si es compatible con LG Sound Sync.

Accesorios

Revise e identifique los accesorios facilitados.vz

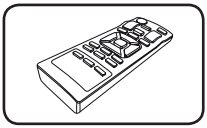

Mando a distancia (1)

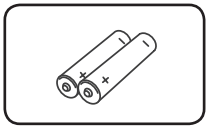

Baterías (2)

Requisito del archivo reproducible

Requisito de los archivos de música

La compatibilidad de los archivos MP3/WMA/FLAC con este reproductor queda limitada de la siguiente manera :

- Frecuencia de muestreo :
  MP3 : entre 8 a 48 kHz
  WMA : entre 8 a 48 kHz
  FLAC : entre 8 a 192 kHz (USB),
  entre 8 a 48 kHz (CD)
- Tasa de bits : entre 32 kbps a 320 kbps (MP3), entre 40 kbps a 192 kbps (WMA)
- Número máximo de archivos : CD de datos: 999 / USB: 2000
- Número máximo de carpetas : Data CD : 99 / USB : 200
- Extensiones de archivo : ".mp3"/ ".wma"/ ".flac"
- Puede no ser posible la reproducción de ciertos archivos MP3/WMA/FLAC, dependiendo del tipo de formato del archivo.
- Formato de archivo en CD-ROM: ISO9660/ JOLIET
- Le recomendamos utilizar Easy-CD Creator, que crea un sistema de archivos ISO 9660.
- Canal de soporte (FLAC): Hasta 2 canales
- Bit/ muestra de Salida de soporte (FLAC): 24 bits
- bps (FLAC): Hasta 2,5 Mbps

DTS no es compatible. En el caso del formato de audio DTS, no hay salida de audio.

Debe configurar la opción de formato del disco en [Masterizado] para hacer que los discos sean compatibles con los reproductores LG al formatear discos regrabables. Al configurar la opción en Sistema de archivos Live, no podrá utilizarlos en reproductores de LG.

(Masterizado/ Sistema de archivos Live : sistema de formato de discos para Windows Vista)

Dispositivos USB compatibles

- Reproductor MP3: Reproductor MP3 de tipo Flash.
- Unidad USB Flash: Dispositivos que admiten USB 2,0 o USB 1,1.
- La función USB de esta unidad no admite algunos dispositivos USB.

Requisitos de dispositivo USB

- No admite dispositivos que requieran instalación adicional de software al conectarlo a un ordenador.
- No retire el dispositivo USB durante la operación.
- Para los USB de alta capacidad, puede necesitarse más de un minuto para realizar la búsqueda.
- Para prevenir la pérdida de datos, haga una copia de seguridad.
- Si usa un cable de extensión o un concentrador USB, el dispositivo USB no podrá ser reconocido.
- No se admite el sistema de archivos NTFS. (Sólo se admite el sistema de archivos FAT (16/32).)
- Esta unidad reconoce hasta 2000 archivos.
- No se admiten discos duros externos, dispositivos bloqueados o dispositivos de memoria USB.
- El puerto USB de la unidad no puede conectarse al PC. La unidad no puede usarse como un dispositivo de almacenamiento.
- Es posible que algunos dispositivos USB no funcionen con esta unidad.

Mando a distancia

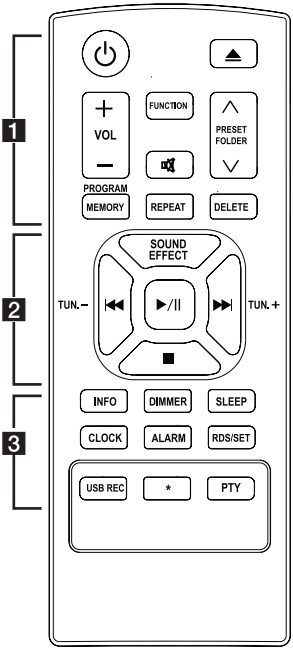

Sustitución de la pila

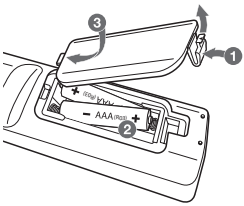

Retire la tapa de la pila de la parte trasera del mando a distancia e introduzca la pila con la polaridad ⊕ y ⊖ en la dirección correcta.

1

⏻ (Alimentación) : enciende o apaga la unidad.

⏏ (ABRIR/CERRAR) : Abre o cierre la bandeja de disco.

VOL +/- : ajusta el volumen del altavoz.

PRESET/FOLDER ∧/∨ :

- Cuando se está reproduciendo un CD/USB con archivos MP3/WMA/FLAC en varias carpetas, pulse **PRESET/FOLDER ∧/∨** para seleccionar la carpeta que desea reproducir.
- Elige un número predeterminado para una emisora de radio.

FUNCTION : Selecciona la función y la fuente de entrada.

🔇 : Desactiva el sonido.

PROGRAM/MEMORY :

- Almacena emisoras de radio
- Borra todas las emisoras guardadas.
- Crea una lista programada de las canciones que usted desea escuchar.

REPEAT : Reproduce pistas/archivos, de forma repetitiva o aleatoria.

DELETE :

- Elimina archivos MP3/WMA/FLAC.
- Borra una canción de la lista programada.

2

SOUND EFFECT : Puede elegir las impresiones de sonido.

TUN. -/+ : sintoniza la emisora de radio deseada.

⏮ / ⏭ (Saltar/Buscar) :
- Busca una sección en una pista
- Busca una sección en pistas/archivos.

▶ / ❚❚ (Reproducir/Pausa) :
- Inicia o pausa la reproducción.
- Selecciona STEREO/MONO.

■ (Detener) :
- Para la reproducción o grabación.
- Cancela la función DELETE.

3

INFO :
- Ve las informaciones acerca de su música. Con frecuencia, los archivos MP3 incorporan una etiqueta ID3. La etiqueta incluye información de Título, Artista, Álbum o Tiempo.
- Ve la dirección del dispositivo **Bluetooth** conectado en modo **Bluetooth**.

DIMMER : La ventana de la pantalla se atenúa durante unos pasos.

SLEEP : configura el sistema para que se apague automáticamente a una hora específica.

CLOCK : Ajusta un reloj y comprueba una hora.

ALARM : Con la función ALARM puede encender la reproducción de CD o USB y la recepción del sintonizador a la hora deseada.

RDS/SET :
- RDS (Radio Data System).
- Confirme el ajuste del reloj y la alarma.

USB REC : Grabación directa por USB.

✱ : El botón no está disponible para cualquier función.

PTY : Busca emisoras de radio por tipo de radio.

Panel frontal

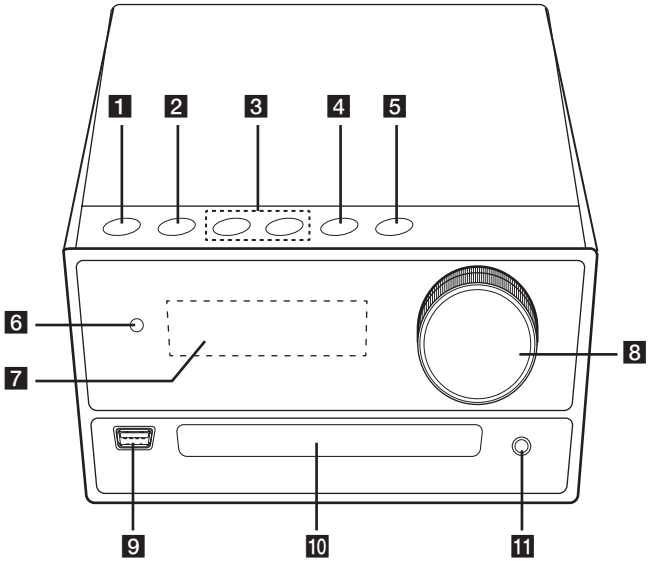

1 ⏻/I (Alimentación)
enciende o apaga la unidad.

2 F
Selecciona la función y la fuente de entrada.

3 I<< / >>I (Saltar/Buscar)
- Busca hacia atrás o hacia adelante.
- Salta a la pista/archivo anterior/siguiente.

TUNING - / +
Sintoniza la emisora de radio deseada.

4 >II (Reproducir/Pausa)
- Inicia o pausa la reproducción.
- Selecciona Stereo/Mono.

5 ⏏
Abre o cierre la bandeja de disco.

6 Sensor remoto

7 Pantalla

8 Mando de volumen
Ajusta el volumen del altavoz.

9 USB
Reproduce los archivos de audio conectando el dispositivo USB.

10 Bandeja del disco

11 PORT. IN
Conecta a un dispositivo portátil.

Panel trasero

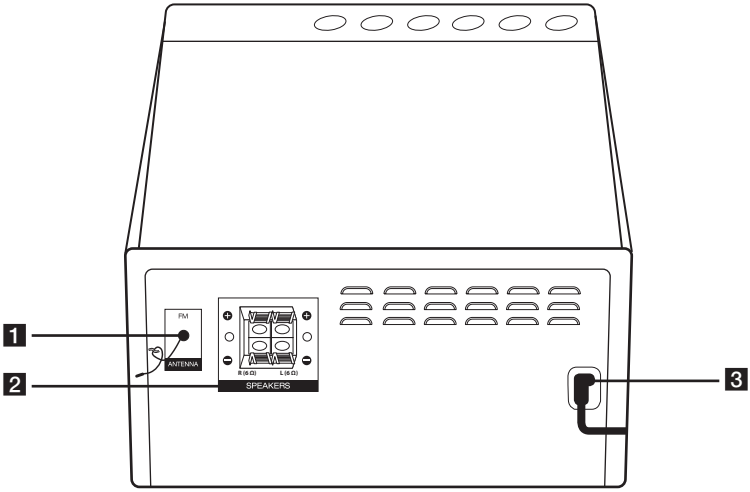

1 FM ANTENNA
2 Terminales de **SPEAKERS (L/R)**
3 POWER IN

Conexión de los altavoces

Conexión de los altavoces a la unidad

Conecte los cables de que dispone el altavoz a la unidad. Para conectar el cable a la unidad, presione con el dedo cada lengüeta de plástico para abrir los terminales de conexión en la unidad. Inserte el cable y suelte la lengüeta.

Conecte el extremo negro de cada cable en los terminales marcados – (menos) y el otro extremo en los terminales marcados + (más).

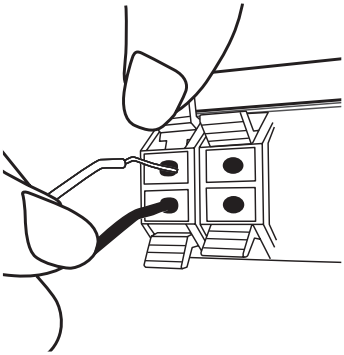

Color	Altavoz
Rojo	Frontal R
Blanco	Frontal L

Precaución

- Asegúrese de que los niños no toquen con las manos o con otros objetos el interior del *conducto del altavoz.
  *Conducto del altavoz : Un orificio en la caja del altavoz para un amplio sonido de graves.
- Utilice solamente el altavoz que se incluye con la unidad. El uso de otros altavoces puede causar fallos de funcionamiento.
- Los altavoces contiene n piezas magnéticas, por lo que pueden aparecer irregularidades cromáticas en la pantalla del televisor o en el monitor del ordenador. Utilice los altavoces lejos de la televisión y del monitor del ordenador.

Conexión de equipo opcional

Conexión USB

Conecte un dispositivo USB a los puertos USB de la unidad.

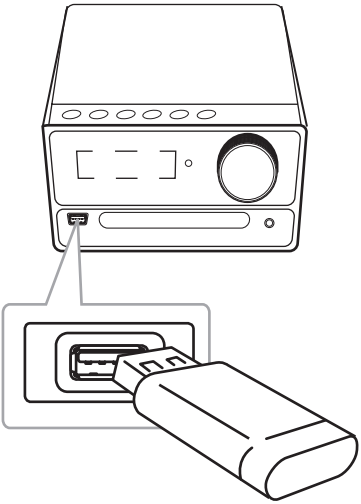

Nota

Retirar el dispositivo USB de la unidad.

1. Elija un modo/función diferente o pulse ■ en el mando a distancia o en la unidad.
2. Retire el dispositivo USB de la unidad.

Conexión PORT. IN

Conecte una salida (auriculares o salida de línea) del dispositivo portátil (MP3 o PMP, etc.) al conector de entrada **PORT. IN**.

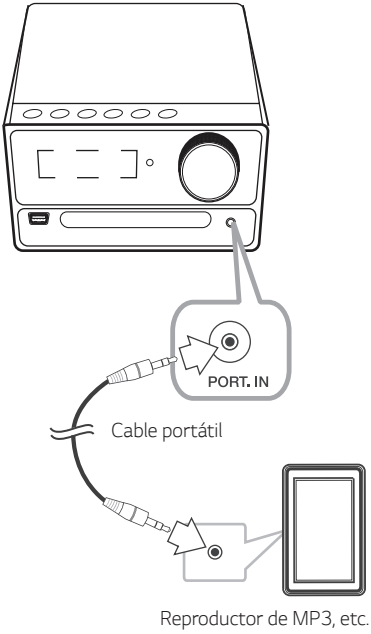

Escuchar música desde su reproductor portátil o un dispositivo externo

La unidad se puede utilizar para reproducir música desde muchos tipos de reproductores portátiles o dispositivos externos.

1. Conecte el reproductor portátil en el conector PORT. IN de la unidad.
2. Encienda pulsando ⏻/I.
3. Presione **F** para seleccionar Función PORTABLE
4. Encienda el reproductor portátil o dispositivo externo y comience su reproducción.

Funcionamiento básico

Funcionamiento de la CD/ USB

1. Inserte el disco presionando ⏏ en el mando a distancia o ⏏ en la unidad.
   O conecte el dispositivo USB al puerto USB.
2. Seleccione CD o función USB presionando **FUNCTION** en el control remoto o **F** en la unidad.

Función	Qué hacer
Detener	Pulse ■ en el mando a distancia.
Reproducir	Pulse ▶/❚❚ en el mando a distancia o >❚❚ en la unidad.
Pausar	Pulse ▶/❚❚ en el mando a distancia o >❚❚ en la unidad.
Buscar una sección en una pista/ archivo	Mantenga pulsado ❙◀◀ / ▶▶❙ en el mando a distancia o ❙<< / >>❙ en la unidad durante la reproducción y suéltelo en el punto donde desea retomar la reproducción.
Saltar a la pista/archivo siguiente/ anterior	- En estado de parada, Pulse ❙◀◀ / ▶▶❙ en el mando a distancia o ❙<< / >>❙ en la unidad para ir a la siguiente/anterior pista/ archivo. - Durante la reproducción, Pulse ▶▶❙ en el mando a distancia o >>❙ en la unidad para ir a la siguiente pista/archivo. En menos de 2 segundos de reproducción, pulse ❙◀◀ en el mando a distancia o ❙<< en la unidad para pasar a la pista/archivo anterior. En menos de 3 segundos de reproducción, pulse ❙◀◀ en el mando a distancia o ❙<< en la unidad para pasar al inicio de la pista/archivo.
Reproducción repetitiva o aleatoria	Pulse **REPEAT** en el mando a distancia repetidamente. Consulte en la nota los detalles sobre el cambio de pantalla.

Nota

- La pantalla cambiará en el orden siguiente.

USB	MP3/WMA/ FLAC CD	AUDIO CD
RPT 1 RPT*DIR RPT ALL RANDOM OFF	RPT 1 RPT DIR RPT ALL RANDOM OFF	RPT 1 - RPT ALL RANDOM OFF

*DIR : Directorio

- Cuando se reproduce la lista programada, solo están disponibles RPT 1 y RPT ALL.
- Incluso después de reiniciar la unidad o cambiar de una función a otra, podrá escuchar música desde el punto en que se ha escuchado por última vez.
- Si deja la bandeja del disco abierta durante 5 minutos, se cerrará automáticamente.

Reproducción automática

Se reproduce AUDIO/MP3/WMA/FLAC CD automáticamente tras abrirse y cerrarse la bandeja.

Cambia automáticamente a la función de CD si se abre y se cierra la bandeja cuando no hay un disco en su interior.

Otras funciones

Reproducción programada

La función de programa le permite guardar sus archivos favoritos desde cualquier disco o dispositivo USB en la memoria del receptor.

Un programa puede contener 20 pistas/archivos para cada medio (CD, USB). Posible guardar un total de 40 pistas/archivos.

1. Pulse **PROGRAM/MEMORY** en el mando a distancia en estado de parada.
2. Pulse **⏮/⏭** en el mando a distancia para seleccionar una pista/archivo.
3. Pulse **PROGRAM/MEMORY** para guardar y seleccionar la siguiente pista/archivo.
4. Repita los pasos 2 a 3 para guardar otras pistas/archivos. (Puede modificar la lista pulsando **PRESET/FOLDER ∧/∨** para seleccionar el número de programa.)
5. Pulse **PROGRAM/MEMORY** una vez de nuevo.

Para reproducir la lista programada, pulse **▶/II** tras elaborar la lista.

Nota

Cuando se realiza o modifica la lista programada, el modo REPEAT permanece desactivado.

Borrando la lista programada

La función de borrado sólo funciona en el modo de edición.

1. Pulse **PROGRAM/MEMORY** en el mando a distancia en estado de parada.
2. Seleccione una canción pulsando **PROGRAM/MEMORY** o **PRESET/FOLDER ∧/∨** repetidamente.
3. Pulse **DELETE** cuando hay una canción seleccionada.

Nota

- En el caso siguiente se borra la lista programada.
  - Al retirar el disco o el dispositivo USB.
  - Al borrar o grabar archivos de música en el dispositivo USB.
  - Desconexión del cable de alimentación.
- El programa se apaga en el caso siguiente.
  - Cambio a una función diferente.
  - Con el apagado y encendido de la unidad.

Visualización de la información de archivos (ID3 TAG)

Durante la reproducción de un archivo MP3 con información, puede visualizar esta información presionando **INFO**.

Búsqueda de una carpeta y un archivo MP3/WMA/FLAC

1. Pulse **PRESET/FOLDER ∧/∨** en el control remoto repetidamente hasta que aparezca la carpeta deseada en la ventana de visualización.
2. Pulse **▶/❚❚** para reproducirla. Se reproduce el primer archivo de la carpeta.

Nota

- CD / Carpetas USB / Archivos se reconocen como a continuación.

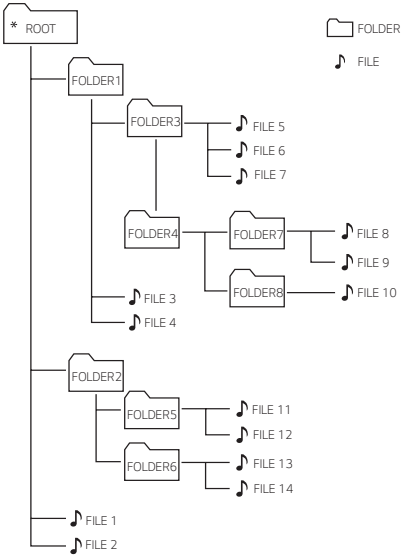

- Si no hay archivo en una carpeta, la carpeta no aparecerá.
- Las carpetas se presentarán en el orden siguiente:
  ROOT → FOLDER 1 → FOLDER 3 → FOLDER 7 → FOLDER 8 → FOLDER 5 → FOLDER 6
- El archivo se reproducirá del N°1 archivo ♪ al N°14 archivo ♪, uno por uno.
- Los archivos y las carpetas se presentarán en el orden de grabación y pueden presentarse de manera diferente en función de las circunstancias de grabación.
- *ROOT: la primera pantalla que puede visualizar cuando un ordenador reconoce el CD/USB es "ROOT"

Eliminación de un archivo MP3/ WMA/FLAC

Puede borrar un archivo, carpeta o formato pulsando **DELETE** en el mando a distancia. Esta función sólo está disponible en estado de parada. (Solo para USB)

1. -Seleccione el archivo que desea borrar y pulse **DELETE** en el mando a distancia.

   -Seleccione el archivo que desea borrar pulsando **PRESET/FOLDER ∧/∨** en el mando a distancia y pulse **DELETE** en el mando a distancia.

   -Mantenga pulsado **DELETE** en el mando a distancia para formatear el dispositivo USB.

   o

   Pulse **DELETE** en el mando a distancia repetidamente durante la selección del archivo MP3/WMA/FLAC.

   La visualización cambia en el orden siguiente

   - DEL FILE : Elimina archivos
   - DEL DIR : Elimina carpetas
   - FORMAT : Formatea el USB

2. Para borrar el archivo/carpeta o formatear, pulse **▶/❚❚** en el mando a distancia o en la unidad.

   Si desea salir del modo actual, presione la tecla ■ en el control remoto o en la unidad.

Precaución

- No extraiga el dispositivo USB mientras esté en funcionamiento (reproducción, eliminación, etc.).
- Se recomienda hacer copias de seguridad regularmente para evitar la pérdida de datos.
- La función de eliminación puede no estar disponible dependiendo del estado del USB.

Desactivar el sonido de forma temporal

Pulse 🔇 en el control remoto para silenciar el sonido.

Puede silenciar su unidad para, por ejemplo, contestar al teléfono, "MUTE" aparecerá y parpadeará en la ventana de visualización.

Para cancelarlo, pulse 🔇 de nuevo o modifique el nivel del sonido.

Configuración de temporizador

Pulse **SLEEP** repetidamente para seleccionar un tiempo de retardo entre 10 y 180 minutos. Tras el tiempo de retardo, se apagará la unidad.

Para cancelar la función de apagado automático, pulse **SLEEP** repetidamente hasta que aparezca "SLEEP 10" y, a continuación, pulse **SLEEP** una vez más.

Nota

- Puede verificar el tiempo que queda antes de que la unidad se apague.
- Pulse **SLEEP**. El tiempo restante se muestra en la ventana de visualización.

REGULADOR DE INTENSIDAD

Presione **DIMMER** una vez.
La ventana de la pantalla se atenúa durante unos pasos.
Para cancelarlo, presione **DIMMER** de nuevo.

DEMOSTRACIÓN

En el estado activado, Ajuste el nivel del volumen de la unidad principal al mínimo y luego Presione y Mantenga pulsado **F** en la unidad durante 7 segundos aproximadamente. La unidad mostrará cada una de las funciones en la pantalla.

Para cancelar la función DEMOSTRACIÓN, presione y mantenga pulsado el botón **F** en la unidad durante 7 segundos aproximadamente.

Apagado Automático

Esta unidad se apagará automáticamente para evitar el consumo electrónico si la unidad principal no se conecta a un dispositivo externo y no se utiliza durante 20 minutos.

También se apagará después de seis horas si la unidad principal se conecta a otro dispositivo utilizando entradas analógicas.

Modo de desconexión de la conexión de red inalámbrica o el dispositivo inalámbrico

Apague la unidad presionando el botón de encendido/apagado durante más de 5 segundos.

AUTO POWER Encendido

Esta unidad se enciende automáticamente con una fuente de entrada: LG TV o **Bluetooth**

Si intenta conectar su dispositivo **Bluetooth**, esta unidad se enciende y se conecta a su dispositivo **Bluetooth**.

Nota

- Dependiendo del dispositivo conectado, puede no estar disponible esta función.
- Dependiendo del dispositivo conectado, se enciende la unidad, pero puede no conectarse el dispositivo **Bluetooth**.
- Si desconecta la conexión **Bluetooth** desde esta unidad, algunos dispositivos **Bluetooth** intentarán conectarse con la unidad continuamente. Por lo tanto, se recomienda realizar la desconexión antes de apagar la unidad.
- Si intenta la conexión a la aplicación "Music Flow Bluetooth", se encenderá la función **Bluetooth** de esta unidad.
- Si enciende la unidad utilizando la función LG TV o **Bluetooth**, se activará la función adecuada de esta unidad.
- Si ya está emparejado con esta unidad, la unidad se puede encender automáticamente con una fuente de entrada cuando la unidad está apagada.
- Si apaga la unidad pulsando el botón de encendido/apagado durante más de 5 segundos, se desactivará la función de encendido automático. Para activarla, encienda la unidad.
- Para usar esta función, la unidad principal debe estar registrada en la lista de dispositivos emparejados del dispositivo **Bluetooth**.

Cambio automático de función

Esta unidad reconoce señales de entrada como **Bluetooth** y LG TV y cambia a la función adecuada automáticamente.

Cuando intente conectar un dispositivo Bluetooth

Cuando intente conectar su dispositivo **Bluetooth** a esta unidad, se seleccionará la función **Bluetooth**. Reproduzca la música en el dispositivo **Bluetooth**.

Cuando el televisor LG está conectado

Cuando enciende su televisor LG conectado con LG Sound Sync, esta unidad cambia la función a LG TV. Puede oír el sonido del televisor.

Nota

- Esta función no está disponible durante la grabación o borrado.
- Esta función solo se activa con dispositivos previamente conectados.

Utilización de la tecnología inalámbrica BLUETOOTH®

Acerca de BLUETOOTH

Bluetooth es una tecnología de comunicación inalámbrica para conexiones de corta distancia.

El sonido puede interrumpirse si la conexión tiene interferencias de otros dispositivos electrónicos o si se conecta el dispositivo **Bluetooth** desde una habitación diferente.
La conexión de dispositivos individuales bajo tecnología inalámbrica **Bluetooth** no tiene ningún coste. Se puede usar un teléfono móvil con tecnología inalámbrica **Bluetooth** a través de Cascade si la conexión se ha realizado con tecnología inalámbrica **Bluetooth**.

Dispositivos disponibles: teléfono móvil, MP3, ordenador portátil, PDA.

Perfiles de BLUETOOTH

Para utilizar la tecnología inalámbrica **Bluetooth** los dispositivos deben tener capacidad para interpretar ciertos perfiles. Esta unidad es compatible con el perfil siguiente.

A2DP (Perfil de distribución de audio avanzado)
Códec : SBC

Escuchar música almacenada en dispositivos Bluetooth

Emparejamiento de su unidad y el dispositivo BLUETOOTH

Antes de iniciar el procedimiento de emparejamiento, asegúrese de que la función **Bluetooth** esté activada en el dispositivo **Bluetooth**. Consulte la guía de usuario del dispositivo **Bluetooth**. Una vez realizada la operación de emparejamiento, no es necesario volver a realizarla.

1. Encienda la unidad.
2. Haga funcionar el dispositivo **Bluetooth** y realice el acoplamiento. Cuando busque esta unidad con el dispositivo **Bluetooth**, una lista de dispositivos encontrados puede aparecer en el visualizador del dispositivo **Bluetooth**, en función del tipo de dispositivo **Bluetooth**. Su unidad aparece como "LG CM2460(XX)".

Nota

- XX son los dos últimos dígitos de la dirección **Bluetooth**. Por ejemplo, si su unidad tiene una dirección **Bluetooth** como 9C:02:98:4A:F7:08, usted verá "LG CM2460(08)" en el dispositivo **Bluetooth**.
- Dependiendo del tipo de dispositivo **Bluetooth**, algunos dispositivos tienen un proceso de emparejamiento diferente. Introduzca el código PIN (0000) según sea necesario.
- Puede conectar esta unidad hasta a 3 dispositivos **Bluetooth** de forma simultánea utilizando el método descrito anteriormente, solo en la función **Bluetooth**.
- La conexión de emparejamiento múltiple solo es compatible con dispositivos Android o iOS. (La conexión de emparejamiento múltiple puede no ser compatible, dependiendo de las especificaciones del dispositivo conectado.)
- Los dispositivo **Bluetooth** desmontables/separables (Ej.: Dongle, etc.) no son compatible con el emparejamiento múltiple.

3. Cuando esta unidad se conecta con éxito a su dispositivo **Bluetooth**, aparece "PAIRED" en la pantalla. Después de un período de tiempo breve, aparecerá el nombre del dispositivo **Bluetooth**.

Nota

- "PAIRED" aparece momentáneamente en la pantalla cuando se conectan otros dispositivos para el emparejamiento múltiple.
- Si el nombre del dispositivo no está disponible, se mostrará "_".

4. Escuchar música.
   Para reproducir música guardada en el dispositivo **Bluetooth**, consulte la guía de usuario de ese dispositivo.

Nota

- Cuando utilice tecnología **Bluetooth**, deberá hacer una conexión entre la unidad y el dispositivo **Bluetooth** tan cercana como sea posible y mantener la distancia.
  Sin embargo, podría no funcionar correctamente en las situaciones siguientes:
  - Hay un obstáculo entre la unidad y el dispositivo **Bluetooth**.
  - Hay un dispositivo que utiliza la misma frecuencia con tecnología **Bluetooth**, como un aparato médico, un microondas o un dispositivo LAN inalámbrico.
- Deberá conectar su dispositivo **Bluetooth** a esta unidad de nuevo cuando la reinicie.
- Incluso si esta unidad se ha conectado a 3 dispositivos **Bluetooth** en modo **Bluetooth**, puede reproducir y controlar la música usando solo uno de los dispositivos conectados.

Nota

- Cuando esta unidad está conectada a múltiples dispositivos **Bluetooth**, solo el dispositivo que se está reproduciendo mantiene la conexión **Bluetooth** cuando se cambia la función a los otros.
- El sonido podría interrumpirse cuando la conexión tenga interferencias electrónicas de otros dispositivos.
- No puede controlar el dispositivo **Bluetooth** con esta unidad.
- Dependiendo del tipo de dispositivo, quizás no pueda usar la función **Bluetooth**.
- Puede disfrutar del sistema inalámbrico usando el teléfono, MP3, un ordenador portátil, etc.
- Cuanto mayor sea la distancia entre la unidad y el dispositivo **Bluetooth**, peor será la calidad del sonido.
- La conexión **Bluetooth** se desconectará cuando se apague la unidad o se aleje el dispositivo **Bluetooth** de ella.
- Si se desconecta la conexión **Bluetooth**, vuelva a conectar el dispositivo **Bluetooth** a la unidad.
- Cuando un dispositivo **Bluetooth** no está conectado, aparece "BT READY" en la pantalla.
- Cuando utilice la función **Bluetooth**, ajuste el volumen a un nivel adecuado en el dispositivo **Bluetooth**.
- Si no está en función **Bluetooth**, solo se puede conectar un dispositivo.
- Si se conecta un dispositivo **Bluetooth** cuando se está usando LG TV, el televisor LG se desconecta, y se conecta el dispositivo **Bluetooth**.
- Cuando se conecta un dispositivo **Bluetooth** (dispositivo iOS, etc.) a esta unidad o cuando se utiliza el dispositivo, se puede sincronizar su nivel de volumen.

Uso de la aplicación Music Flow Bluetooth

Nota

Sólo el sistema operativo Android está disponible para usar la aplicación "Music Flow Bluetooth" con esta unidad.

Acerca de la aplicación "Music Flow Bluetooth"

La aplicación "Music Flow Bluetooth" incluye un conjunto de nuevas funciones para esta unidad.

Para disfrutar de más funciones, le recomendamos que descargue e instale la aplicación gratuita "Music Flow Bluetooth".

Instale la aplicación "Music Flow Bluetooth" en su dispositivo Bluetooth.

Hay dos maneras de instalar la aplicación "Music Flow Bluetooth" en su dispositivo **Bluetooth**.

Instale la aplicación "Music Flow Bluetooth" a través del código QR.

1. Instale la aplicación "Music Flow Bluetooth" a través del código QR. Utilice el software de escaneo para escanear el código QR.

(SO Android)

2. Toque un icono para la instalación.
3. Toque un icono para la descarga.

Nota

- Asegúrese de que el dispositivo **Bluetooth** esté conectado a Internet.
- Asegúrese de que el dispositivo **Bluetooth** tenga una aplicación de software de exploración. De lo contrario, descargue una de "Google Android Market (Google Play Store)".
- Dependiendo del área, el código QR podría no funcionar.

Instale la aplicación "Music Flow Bluetooth" a través de "Google Android Market (Google Play Store)"

1. Toque el icono "Google Android Market (Google Play Store)".
2. Introduzca "Music Flow Bluetooth" en la barra de búsqueda y realice la búsqueda.
3. Encuentre y toque "Music Flow Bluetooth" en la lista de resultados para iniciar la descarga de la aplicación **Bluetooth**.
4. Toque un icono para la instalación.
5. Toque un icono para la descarga.

Nota

- Asegúrese de que el dispositivo **Bluetooth** esté conectado a Internet.
- Asegúrese de que el dispositivo **Bluetooth** está equipado con " Google Android Market (Google Play Store)".

Active el Bluetooth con la aplicación “Music Flow Bluetooth”

“Music Flow Bluetooth” permite conectar su dispositivo **Bluetooth** con esta unidad.

1. Toque el icono de la aplicación “Music Flow Bluetooth” en la pantalla de inicio para abrir la aplicación “Music Flow Bluetooth”, y vaya al menú principal.
2. Toque [Menu] y seleccione la unidad que desee.
3. Si desea obtener información adicional sobre el funcionamiento, toque [Help] en el menú [Setting].

Nota

- La aplicación “Music Flow Bluetooth ” estará disponible en la versión de software como sigue;
  - SO Android: Ver. 4.0.3 (o posterior)
- Si usa la aplicación “Music Flow Bluetooth” para manejarlo, podría haber algunas diferencias entre la aplicación “Music Flow Bluetooth” y el mando a distancia suministrado. Utilice el mando a distancia suministrado según sea necesario.
- Dependiendo del dispositivo **Bluetooth**, la aplicación “Music Flow Bluetooth” podría no funcionar.
- Tras la conexión de la aplicación “Music Flow Bluetooth”, puede reproducirse música desde su dispositivo. En este caso, intente de nuevo el procedimiento de conexión.
- Si utiliza otras aplicaciones o cambia los ajustes de su dispositivo **Bluetooth** mientras está utilizando la aplicación “Music Flow Bluetooth”, esta aplicación podría no funcionar correctamente.
- Cuando “Music Flow Bluetooth” no funcione correctamente, compruebe su dispositivo **Bluetooth** y la conexión de la aplicación “Music Flow Bluetooth” e inténtelo de nuevo.
- Dependiendo del sistema operativo del smartphone, pueden darse algunas diferencias en el uso de “Music Flow Bluetooth”.
- Compruebe los ajustes de **Bluetooth** de su dispositivo **Bluetooth** si la conexión de la aplicación “Music Flow Bluetooth” no funciona correctamente.

Funcionamiento de la radio

Escuchar la radio

1. Presione **FUNCTION** en el control remoto o **F** en la unidad hasta que aparezca FM en la pantalla de visualización.
   Se sintoniza la última emisora recibida.
2. Sintonización automática:
   Mantenga pulsado **TUN. -/+** en el mando a distancia o **|<< / >>|** en la unidad durante unos dos segundos hasta que comience a cambiar la indicación de frecuencia, y suelte. La exploración termina cuando la unidad sintoniza una emisora.
   o
   Sintonización manual:
   Pulse **TUN. -/+** en el mando a distancia o **|<< / >>|** en la unidad repetidamente.
3. Ajuste el volumen rotando la rueda táctil en la unidad o presionando **VOL +/-** en el control remoto varias veces.

Mejorar una mala recepción de FM

Pulse **►/II** en el mando a distancia o **>II** en la unidad.
Cambiará el sintonizador de estéreo a mono y, generalmente, mejorará la recepción

Configuración de las emisoras de radio

Puede configurar 50 emisoras en FM .

Antes de sintonizar, baje el volumen.

1. Presione **FUNCTION** en el control remoto o **F** en la unidad hasta que aparezca FM en la pantalla de visualización.
2. Seleccione la frecuencia deseada pulsando **TUN. -/+** en el mando a distancia o **|<< / >>|** en la unidad.
3. Presione **PROGRAM/MEMORY** en el control remoto. Un número preconfigurado parpadeará en la ventana de visualización.
4. Pulse **PRESET/FOLDER ∧/∨** en el mando a distancia para seleccionar el número presintonizado deseado.
5. Pulse **PROGRAM/MEMORY** en el mando a distancia. Se memoriza la emisora.
6. Repita los pasos 2 al 5 para guardar otras emisoras.
7. Para escuchar una emisora presintonizada, pulse **PRESET/FOLDER ∧/∨** en el mando a distancia.

Borrado de todas las emisoras guardadas

1. Mantenga pulsado **PROGRAM/MEMORY** en el mando a distancia durante 2 segundos.
   Parpadeará "ERASEALL" en la pantalla de la unidad.
2. Pulse **PROGRAM/MEMORY** en el mando a distancia para borrar todas las emisoras de radio sintonizadas.

Ver información acerca de una emisora de radio

El sintonizador de FM se incluye con la función RDS (Sistema de datos de radio). Muestra información acerca de la emisora de radio sintonizada. Pulse **RDS/SET** repetidamente en el mando a distancia para desplazarse por los diferentes tipos de datos:

PS	(Nombre del servicio de programa) El nombre del canal aparecerá en la pantalla.
PTY	(Reconocimiento del tipo de programa) El tipo de programa (por ejemplo, Jazz o Noticias) aparecerá en la pantalla.
RT	(Radio texto) Un mensaje de texto que contiene información especial desde la emisora. El texto puede pasar a lo largo de la pantalla.
CT	(Información horaria controlada por el canal) Muestra la hora según la emite la emisora.

Puede buscar las emisoras de radio por tipo de programa pulsando **RDS/SET** en el mando a distancia. El último PTY utilizado se mostrará en la pantalla. Pulse **PTY** una o más veces para seleccionar su tipo de programa preferido. Presione **TUN. -/+**. durante unos segundos. El sintonizador iniciará la búsqueda de forma automática. Cuando se haya encontrado una emisora, la búsqueda se detendrá.

Ajuste de sonido

Este sistema cuenta con un número de campos de sonido envolvente predeterminados. Los elementos mostrados para el Ecualizador podrían ser diferentes dependiendo de las fuentes y efectos de sonido.

Puede seleccionar un modo de sonido deseado utilizando **SOUND EFFECT** en el mando a distancia.

En el visualizador	Descripción
POP CLASSIC ROCK JAZZ	Este programa proporciona una atmósfera entusiasta al sonido, aportando el sentimiento de que está en un verdadero concierto de rock, pop, jazz o música clásica.
BASS	Refuerza el efecto envolvente, de agudos y graves.
STANDARD	Puede disfrutar de un sonido optimizado.

Nota

- Es posible que el sonido no se escuche o que se escuche bajo en algunos altavoces dependiendo del modo de sonido.
- Puede que necesite restablecer el modo de sonido, después de cambiar la entrada, a veces incluso después de cambiar la pista de sonido.

Funcionamiento avanzado

Grabación a USB

Puede grabar diferentes fuentes de sonido al USB. (CD, sintonizador, PORTÁTIL)

1. Conecte el dispositivo USB a la unidad.
2. Seleccione una función presionando **FUNCTION** en el control remoto o **F** en la unidad.

   Grabación de una pista o un archivo: Puede grabar en el USB la pista o el archivo que desee, después de reproducirlo.

   Grabación de todas las pistas/archivos - Puede grabar a USB tras parar.

   Grabación programada de una lista - Después de acceder a la lista de programas puede grabarla en un USB. (Consulte la página 17)
3. Inicie la grabación pulsando **USB REC** en el mando a distancia.
4. Para detener la grabación, pulse ■ el mando a distancia.

Pausar la grabación

Durante la grabación, pulse ▶/❚❚ en el mando a distancia o ▶❚❚ en la unidad para hacer una pausa en la grabación.
Pulse de nuevo para reiniciar la grabación.
(Solo sintonizador, PORTÁTIL)

Seleccionar grabación de tasa de bits y velocidad

1. Pulse **USB REC** en el mando a distancia más de 3 segundos.
2. Use **⏮ / ⏭** en el mando a distancia o **⏮ / ⏭** en la unidad para seleccionar la velocidad de bits deseada.
3. Pulse **USB REC** en el mando a distancia para seleccionar la velocidad de grabación.
4. Pulse **⏮ / ⏭** en el mando a distancia o **⏮ / ⏭** en la unidad para seleccionar la velocidad de grabación deseada:
   (Solo AUDIO CD)

   VELOCIDAD X1
   - Puede escuchar música mientras graba.

   VELOCIDAD X2
   - Puede grabar sólo el archivo de música.

5. Pulse **USB REC** en el mando a distancia para finalizar el ajuste.

La copia sin autorización de material protegido, incluyendo software, archivos, radiodifusiones y grabaciones de sonido, puede conllevar una infracción de las leyes de copyright y constituir un delito. Este equipo no debe ser utilizado con tales fines.
Sea responsable
Respete los derechos y las leyes de copyright

Nota

- Durante la grabación, puede comprobar el porcentaje de la grabación USB en la pantalla. (sólo para MP3/WMA/FLAC CD)
- Durante la grabación MP3/WMA/FLAC, no hay ningún sonido.
- Al detener la grabación durante la reproducción, se guardará la parte grabada hasta ese momento. (Excepto los archivos MP3/WMA/FLAC)
- No retire el dispositivo USB ni apague la unidad durante la grabación USB. De lo contrario, puede crearse un archivo incompleto y que no se borrará en el ordenador.
- Si la grabación USB no funciona, se mostrarán los siguientes mensajes “NO USB”, “ERROR”, “USB FULL” o “NO REC” en la pantalla.
- Para las grabaciones USB no podrá usarse ni un lector multitarjeta ni un HDD externo.
- Al grabar para un largo periodo se grabará un archivos de 512 Mb.
- Puede guardar un máximo de 2000 archivos.
- En el caso de archivos MP3/WMA/FLAC no compatibles, puede detenerse la grabación de los archivos.
- Se guardará de la forma siguiente.

AUDIO CD	MP3/WMA/FLAC
CD_REC TRACK_0001 TRACK_0002 ⋮	FILE_REC ABC(File name) DEF(File name) ⋮
AUX	**Sintonizador**
OTHERS_REC AUDIO_0001 AUDIO_0002 ⋮	TUNER_REC AUDIO_0001_107-7FM AUDIO_0002_97-8FM ⋮

Sintonizador: Se muestra la frecuencia de grabación actual.

Configuración del reloj

1. Encienda la unidad.
2. Mantenga pulsado **CLOCK**.
3. Seleccione el modo de hora pulsando **⏮ / ⏭** en el mando a distancia.
   - 12:00 a.m. (para la visualización según "a.m" o "p.m") o bien, 0:00 (para una visualización de 24 horas).
4. Pulse **RDS/SET** para confirmar su selección.
5. Seleccione las horas pulsando **⏮ / ⏭** en el mando a distancia.
6. Pulse **RDS/SET**.
7. Seleccione los minutos pulsando **⏮ / ⏭** en el mando a distancia.
8. Pulse **RDS/SET**.

Ajuste del reloj con la aplicación "Music Flow Bluetooth"

Instale la aplicación "Music Flow Bluetooth" en su dispositivo Android. (Consulte la página 23)

El reloj de la unidad se sincronizará automáticamente con el dispositivo activando la conexión **Bluetooth** a través de la aplicación "Music Flow Bluetooth".

Utilización del reproductor como reloj despertador.

1. Encienda la unidad.
2. Mantenga pulsado **ALARM**.
3. Pulse **⏮ / ⏭** en el mando a distancia o **⏪ / ⏩** en la unidad para cambiar las horas y los minutos y pulse **RDS/SET** para guardar.
4. Pulse **⏮ / ⏭** en el mando a distancia o **⏪ / ⏩** en la unidad para seleccionar la función y pulse **RDS/SET** para guardar.
   - Pulse **⏮ / ⏭** para seleccionar un n° de memoria cuando seleccione el sintonizador y, a continuación, pulse **RDS/SET**. Si no hay ninguno, se omitirá este paso.
5. Pulse **⏮ / ⏭** en el mando a distancia o **⏪ / ⏩** en la unidad para cambiar el volumen y pulse RDS/SET para guardar. El icono del reloj "🕒" muestra que la alarma está activada.

Nota

- Si se pone el reloj en hora, podrá comprobar la hora pulsando **CLOCK** incluso con el aparato apagado.
- Puede configurar la alarma tras ajustar la hora.
- Si ajusta la hora y la alarma, podrá comprobar el icono de la alarma "🕒" pulsando **CLOCK** incluso con el aparato apagado.
- Si ajusta la hora y la alarma, puede comprobar el icono de alarma "🕒" y la información de configuración pulsando **ALARM** incluso con la unidad apagada.
- Puede configurar el modo de encendido/apagado de la ALARMA pulsando **ALARM**.

LG Sound Sync

Sound Sync
Wireless

Puede controlar algunas funciones de esta unidad con el mando a distancia de su televisor con LG Sound Sync. Puede utilizarse con televisores LG compatibles con LG Sound Sync. Asegúrese de que su televisor tiene el logo LG Sound Sync.

Funciones controlables mediante el mando a distancia del televisor LG: subir/bajar volumen, silencio.

Consulte el manual de instrucciones del televisor para más información sobre LG Sound Sync

Nota

- También puede usar el mando a distancia de la unidad mientras utiliza LG Sound Sync. Si utiliza el mando a distancia del televisor de nuevo, la unidad se sincronizará con el televisor.
- Si falla la conexión, compruebe el estado de esta unidad y del televisor: encendido/apagado, función.
- Compruebe el estado de esta unidad y la conexión en los casos abajo descritos cuando utilice LG Sound Sync.
  - Apagado de la unidad.
  - Cambio de una función a otras.
  - Desconexión de la conexión inalámbrica causada por una interferencia o distancia.
- El tiempo necesario para apagar esta unidad es diferente dependiendo de su televisor.
- Los detalles del menú de ajustes del televisor pueden variar dependiendo de los fabricantes o de los modelos de televisor.
- Si conecta LG Sound Sync cuando está conectada la aplicación "Music Flow Bluetooth", el control se puede hacer a través de la aplicación.
- Si ha apagado la unidad directamente pulsando ⏻/❙ (Encendido/Apagado), se desconectará LG Sound Sync. Para volver a usar esta función, deberá conectar de nuevo el televisor y la unidad.
- Si se conecta un televisor LG mientras se está usando el **Bluetooth**, el **Bluetooth** se desconectará y se conectará el televisor LG.
- Si intenta cambiar la función mientras está utilizando LG TV, el volumen cambiará de acuerdo al nivel de volumen de la función LG TV.

1. Encienda la unidad pulsando ⏻ (Encendido/Apagado) en el mando a distancia.
2. Presione **FUNCTION** en el control remoto o **F** en la unidad hasta que se seleccione la función LG TV.
3. Configure la salida de sonido del televisor para escuchar el sonido a través de esta unidad:
   Menú de configuración del televisor → [Sound] → [TV Sound output] → [LG Sound Sync (Wireless)]

   Aparece el mensaje "PAIRED" en la pantalla durante aproximadamente 3 segundos y después puede visualizarse "LG TV" si la conexión entre la unidad y su televisor se ha realizado correctamente.

Solución de problemas

Problema	Causa y solución
La unidad no funciona correctamente.	• Apague esta unidad y el dispositivo externo conectado (TV, Woofer, reproductor DVD, Amplificador, etc.) y vuelva a encenderlos. • Desconecte el cable de alimentación de esta unidad y el dispositivo externo conectado (TV, Woofer, reproductor DVD, Amplificador, etc.) e intente de nuevo la conexión. • Pueden no guardarse los ajustes previos cuando se apaga el dispositivo.
No hay corriente.	• El cable de alimentación no está conectado. Conecte el cable de alimentación. • Compruebe si hay algún fallo eléctrico. Compruebe el estado accionando otros dispositivos electrónicos.
No hay sonido.	• Compruebe si ha seleccionado la función correcta. Pulse **FUNCTION** y revise la opción seleccionada. • Compruebe que los altavoces estén conectados correctamente a la unidad.
La unidad no inicia la reproducción.	• Se ha insertado un disco no reproducible. Inserte un disco reproducible. • No hay ningún disco insertado. Inserte un disco. • El disco está sucio. Limpie el disco. (Consulte la página 33). • El disco se ha insertado al revés. Coloque el disco con la cara que contiene la etiqueta o impresión hacia arriba.
Las emisoras de radio no se sintonizan correctamente.	• La antena no se ha colocado correctamente o su conexión es incorrecta. Conecte la antena correctamente. • La intensidad de la señal de la emisora de radio es demasiado débil. Sintonice la emisora de forma manual. • No se ha predeterminado ninguna emisora o las predeterminadas se han borrado (al sintonizar la búsqueda de canales predeterminados). Para predeterminar algunas emisoras de radio, consulte la página 25.
El mando a distancia no funciona correctamente.	• El mando a distancia está demasiado lejos de la unidad. Utilice el mando a distancia a no más de 7 metros (23 pies). • Existe un obstáculo en la trayectoria del mando a distancia y la unidad. Retire el obstáculo. • Las pilas del mando a distancia se han agotado. Cambie las pilas por otras nuevas.
LG Sound Sync no funciona.	• Compruebe si su televisor LG es compatible con LG Sound Sync. • Compruebe la conexión de LG Sound Sync. • Compruebe el ajuste de sonido de su televisor y de esta unidad.

Unidad principal

Generalidades	
Requisitos eléctricos	Refiérase a la etiqueta principal.
Consumo de energía	Refiérase a la etiqueta principal.
	Reposo conectado en red: 0,5 W Reposo: 0,4 W
Dimensiones (An + Al + Pr)	Aprox. 230 mm x 125 mm x 236 mm
Peso neto (aprox.)	Aprox. 2,1 kg
Temperatura en funcionamiento	5 °C to 35 °C
Humedad de funcionamiento	5 % to 90 %

Entradas	
Portátil (PORT. IN)	0.4 Vrms (jack estéreo de 3,5 mm) x 1

Sintonizador	
Banda de sintonización FM	87,5 a 108,0 MHz o 87,50 a 108,00 MHz

Amplificador (Potencia de salida RMS)	
Total	100 W
Frente	50 W (6 Ω a 1 kHz, 10 % THD)

Sistema	
Respuesta de frecuencia	80 a 20.000 Hz
Relación señal/ruido	80 dB
Rango dinámico	75 dB
Alimentación del puerto USB	5 V ⎓ 500 mA

Altavoces

Frente	
Tipo	2 altavoces de 2 vías
Impedancia	6 Ω
Tasa de potencia de entrada	50 W
Máx. potencia de entrada	100 W
Dimensiones netas (An + Al + Pr)	Aprox. 150 mm x 250 mm x 140 mm
Peso neto	Aprox. 1,52 kg

- El diseño y las especificaciones están sujetos a cambios sin previo aviso.

Mantenimiento

Manejo de la unidad

Envío de la unidad

Guarde el embalaje original y los materiales de empaquetado. Si necesita enviar la unidad, para máxima protección, intente que el embalaje sea similar al de salida de fábrica.

Mantenga las superficies exteriores limpias

Cuando esté cerca de la unidad, no utilice productos volátiles como insecticidas.

No ejerza una presión excesiva cuando limpie la unidad, a fin de evitar daños en la superficie.

No deje que la unidad entre en contacto con productos de plástico o goma durante períodos prolongados.

Limpieza de la unidad

Para limpiar el reproductor, utilice un paño suave y seco. Si las superficies están muy sucias, utilice un paño ligeramente humedecido con un detergente no agresivo. No utilice productos fuertes como alcohol, benceno o diluyentes ya que pueden dañar la superficie de la unidad.

Mantenimiento de la unidad

La unidad es un dispositivo de precisión y alta tecnología. Si las lentes ópticas o la unidad del disco acumulan suciedad o presentan desgaste, afectará a la calidad de la imagen. Para información más detallada, consulte en el centro de servicio autorizado más cercano.

Notas en los discos

Manipulación de discos

Nunca pegue papel ni cinta adhesiva en el disco.

Guardar los discos

Tras la reproducción, guarde el disco en su caja. No deje el disco expuesto a la luz directa del sol o cerca de una fuente de calor, nunca lo deje en un coche donde esté expuesto directamente al sol.

Limpieza de discos

No utilice productos abrasivos como alcohol, benceno, disolventes u otros productos disponibles en el mercado. Evite igualmente los pulverizadores antiestáticos pensados para grabaciones de vinilo más antiguas.

Marcas comerciales y licencias

Bluetooth®

La tecnología inalámbrica **Bluetooth** es un sistema que permite el contacto por radio de dispositivo electrónicos.

La conexión de aparatos individuales bajo tecnología inalámbrica **Bluetooth** no incurre en ningún cargo. Se puede utilizar un teléfono móvil con tecnología inalámbrica **Bluetooth** a través de Cascade, si la conexión se ha realizado con tecnología inalámbrica **Bluetooth**.

El término, la marca y los logotipos **Bluetooth** son propiedad de Bluetooth SIG, Inc. y cualquier uso que Pioneer Corporation haga de ellos estará bajo licencia.

Otras marcas comerciales y nombre comerciales son propiedad de sus respectivos propietarios.

LG

Life's Good