Serie 4, Frigorífico combi integrable, 193.5 x 55.8 cm, Puerta fija
KIN96VFD0

Cobi integrable con una capacidad interior un 11% mayor que un aparato estándar y con el sistema de conservación de alimentos VitaFresh XXL <0°C> system, No Frost.

- **Frigoríficos combinados integrables de gran capacidad**: diseño más alto con un 11 %**más de espacio.** [3]
- **No Frost**: descongelación automática del congelador - ahorra tiempo y esfuerzo al no tener que descongelar.
- **Doble circuito de frío**: regula por separado el compartimento del frigorífico y el congelador.

Datos técnicos

Clase de eficiencia energética[1]: ..... D
Promedio anual de consumo de energía (kWh/año)[2]: 184 kWh/annum
Volumen neto del congelador: ..... 75 l
Volumen neto del frigorífico: ..... 215 l
Nivel de ruido: ..... 34 dB(A) re 1pW
Clase de nivel de ruido: ..... B
Tipo de construcción: ..... Integrable
Opción puerta panelable: ..... No es posible
Altura: ..... 1935 mm
Anchura: ..... 558 mm
Fondo del aparato sin tirador: ..... 548 mm
Dimensiones de instalación necesarias (H x W x D): ... 1940x560x550 mm
Peso neto: ..... 62.1 kg
Código EAN: 4242005359493
Intensidad corriente eléctrica: ..... 10 A
Apertura de la puerta: ..... A la derecha reversible
Tensión: ..... 220-240 V
Frecuencia: ..... 50 Hz
Longitud del cable de alimentación eléctrica: ..... 230 cm
Nº de motocompresores: 1
Nº de sistemas de frío independientes: 2
Ventilador interior sección frigorífico: ..... No
Puerta reversible: ..... Si
Nº de bandejas regulables en el frigorífico: 3
Estantes para botellas: ..... Si
Sistema No frost: ..... Congelador
Tipo de instalación: ..... Integrable

4 242005 359493

[1] Dentro del rango de clases de eficiencia energética de A a G.
[2] Basado en los resultados del test estándar de 24 horas. El consumo real depende del uso/posición del aparato.
[3] Comparación entre dos frigoríficos, un combi XL (KIN96VFD0) y otro modelo de medidas estándar (KIN86VFE0).

Serie 4, Frigorífico combi integrable, 193.5 x 55.8 cm, Puerta fija KIN96VFD0

Cobi integrable con una capacidad interior un 11% mayor que un aparato estándar y con el sistema de conservación de alimentos VitaFresh XXL <0°C> system, No Frost.

Información técnica general

- Dimensiones (AltoxAnchoxFondo): 1935x558x548 mm
- Clase de eficiencia energética[1]: D
- NoFrost
- Volumen neto del frigorífico: 215 l
- Volumen neto del congelador: 75 l
- Nivel de ruido: 34 dB(A) re 1pW
- Sistema de conservación: VitaFresh

General

- Color: N/A
- Apertura de la puerta: A la derecha reversible
- Tipo de bisagra: Puerta fija
- Descongelación automática: No Frost (Congelador)
- Dispensador: N/A
- Control e indicadores: Botón
- Volumen total del producto: 290 l
- Clase de eficiencia energética[2]: D
- Promedio anual de consumo de energía (kWh/año)[3]: 184 kWh/annum
- Volumen neto del frigorífico: 215 l
- Volumen neto del congelador: 75 l
- Nivel de ruido: 34 dB(A) re 1pW
- Clase de nivel de ruido: B
- Clase climática: Subtropical, Templado, Templado ampliado
- Accesorios incluidos: 1 x Bandeja cubitera

Dimensiones y peso

- Dimensiones (AltoxAnchoxFondo): 1935x558x548 mm
- Medidas del producto embalado: 2020x620x630 mm
- Altura mínima del hueco: 1940 mm
- Altura máxima del hueco: 1940 mm
- Anchura mínima del hueco: 560 mm
- Anchura máxima del hueco: 560 mm
- Fondo del hueco: 550 mm
- Peso neto: 62,1 kg
- Peso bruto: 66,6 kg
- Longitud del cable de alimentación eléctrica: 230 cm

Prestaciones específicas

- Sistema de conservación: VitaFresh
- Muy silencioso
- Flex Interior
- Tipo de botellero: Rejilla auxiliar para 1 botella
- Tipo de pantalla: Indicador LED
- Función súper congelación
- Función Super congelación

Refrigeración

- Nº de bandejas en el frigorífico: 4
- Nº de bandejas regulables en el frigorífico: 3
- Nº de balcones en la puerta: 4
- Iluminación del frigorífico: diodo luminoso

Congelación

- Clasificación por estrellas: 4
- Autonomía en caso de corte de la corriente: 11 h
- Nº de cajones del congelador: 3
- Nº de flaps congelación: 0
- Nº de cubiteras: 1

Conectividad

[1] Dentro del rango de clases de eficiencia energética de A a G.
[2] Dentro del rango de clases de eficiencia energética de A a G.
[3] Basado en los resultados del test estándar de 24 horas. El consumo real depende del uso/posición del aparato.

Serie 4, Frigorífico combi integrable, 193.5 x 55.8 cm, Puerta fija
KIN96VFD0

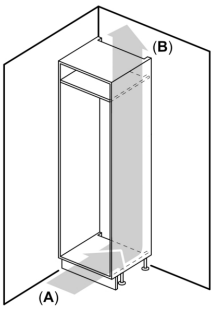

A: Abertura de entrada de aire ≥200 cm²; opciones de ventilación
B: Abertura de salida de aire ≥200 cm²; opciones de ventilación

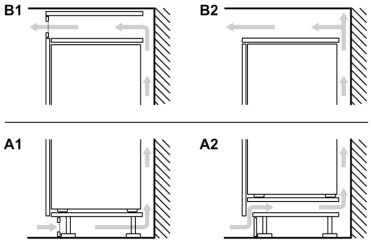

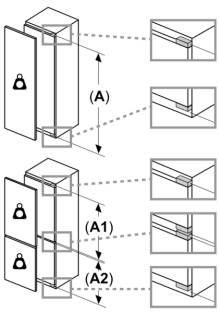

Peso máximo permitido de los frontales de la unidad

Los frontales instalados en la unidad que superen el peso permitido pueden causar daños y afectar al funcionamiento de las bisagras
Peso
A: Altura de la puerta del aparato en mm, bisagras incluidas
B: Bisagra no amortiguada, frontal de la unidad en kg

C: Bisagra amortiguada, frontal de la unidad en kg

D: Carga adicional posible en kg con el kit para cargas pesadas

A	B	C	D
1500-1750	22	22	B+5 / C+5
720-1400	19	19	
A1	15	19	
A2	15	19	

Dimensiones en mm

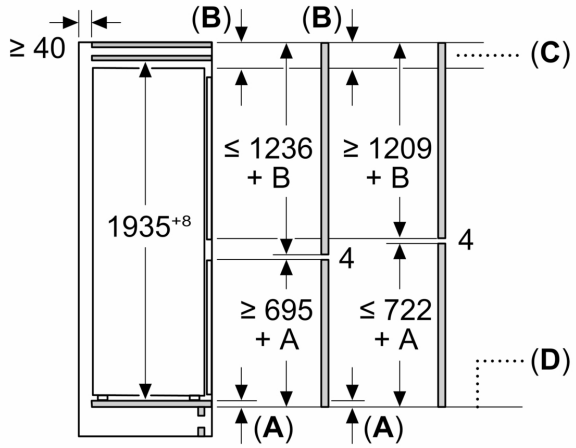

C: Saliente del panel frontal

D: Borde inferior del panel frontal

Dimensiones en mm

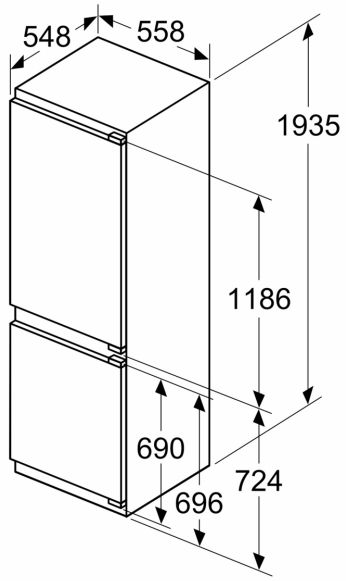

Dimensiones en mm

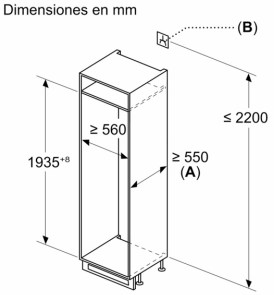

A: ≥ 560 mm (recomendado)

B: Enchufe

Dimensiones en mm
Dimensiones del espacio recomendadas para instalación de puerta fija

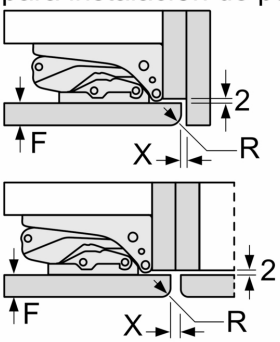

F	R	X
16-19	0-3	2,5
20	0-1	3
	2-3	2,5
21	0-1	3
	2-3	2,5
22	0	4
	1	3,5
	2-3	3

Deben respetarse las medidas de los espacios recomendadas en la tabla para garantizar una apertura sin colisiones de la puerta del aparato y evitar que se dañen los muebles de cocina.