Serie 8, Microondas integrable, Blanco
BFL7221W1

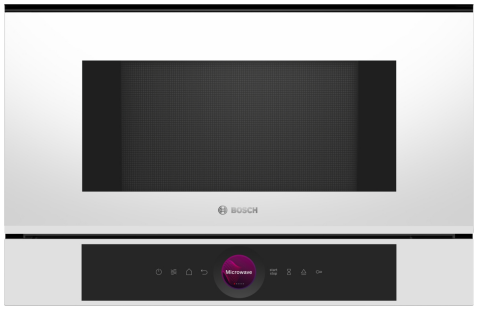

El microondas compacto de 38cm. Tecnología Inverter: potencia constante de microondas para calentar los alimentos de forma gradual. Función Microondas Boost: calentamiento rápido y sencillo.

- **Control Ring digital**: la manera más fácil e innovadora de seleccionar los ajustes del horno.
- **Pantalla táctil TFT**: fácil control gracias al display TFT touch y las funciones táctiles.
- **Recetas Gourmet**: hasta 7 recetas pre-programadas. Selecciona solo el tipo de alimento y el peso, y disfruta de unos resultados perfectos.
- **Cavidad embutida de acero inoxidable que facilita su limpieza interior.**
- **Asistente de limpieza con agua**: limpia tu horno con menor esfuerzo

Datos técnicos

Función adicional:	Microondas
Tipo de control:	Electrónica
Dimensiones (AltoxAnchoxFondo):	382x594x318 mm
Dimensiones cavidad (alto, ancho, fondo):	230 x 350 x 270 mm
Longitud del cable de alimentación eléctrica:	175 cm
Peso neto:	16.4 kg
Peso bruto:	19.0 kg
Código EAN:	4242005319978
Máxima potencia[1]:	900 W
Potencia:	1220 W
Intensidad corriente eléctrica:	10 A
Tensión:	220-240 V
Frecuencia:	50; 60 Hz
Tipo de enchufe:	Schuko a tierra

4 242005 319978

[1] Tecnología inteligente Inverter: La potencia máxima se regulará a 600 W cuando se use durante un tiempo prolongado.

Serie 8, Microondas integrable, Blanco
BFL7221W1

El microondas compacto de 38cm. Tecnología Inverter: potencia constante de microondas para calentar los alimentos de forma gradual. Función Microondas Boost: calentamiento rápido y sencillo.

Tipos de calentamiento

- 5 niveles de potencia del microondas: máximo 900 W
- Tecnología Innowave Maxx
- Capacidad: 21 litros

Diseño

- base cerámica sin plato giratorio.

Limpieza

- Asistente de limpieza con agua

Prestaciones

- Reloj electrónico con programación de paro de cocción.
- Panel de mandos TouchControl totalmente integrado en el cristal: fácil uso y fácil limpieza.
- Concepto de fácil uso: especialmente sencillo, configuración sin problemas
- 4 programas con función microondas y 3 programas para descongelar.
- Iluminación LED en el interior del horno
- Apertura lateral izquierda
- Control táctil

Seguridad

- Motor SilentPowerDrive: ventilador sin escobillas, súper silencioso y muy eficiente.

Información técnica

- Longitud del cable de conexión: 175 cm
- Potencia total a red eléctrica: 1.22 kw
- Tensión nominal: 220 - 240 V
- 60 cm de ancho

Medidas

- Dimensiones del aparato (alto x ancho x fondo): 382 mm x 594 mm x 318 mm
- Dimensiones de encastre (alto x ancho x fondo): 362 mm-382 mm x 560 mm-568 mm x 300 mm
- Consultar y respetar las dimensiones de encastre facilitadas en el manual de instalación.
- 30 segundos a máxima potencia con un solo toque
- Recetas automáticas: 7 recetas
- open button, electric
- Botón de encendido/apagado
- Interruptor contacto puerta

Serie 8, Microondas integrable,
Blanco
BFL7221W1

Dimensiones en mm

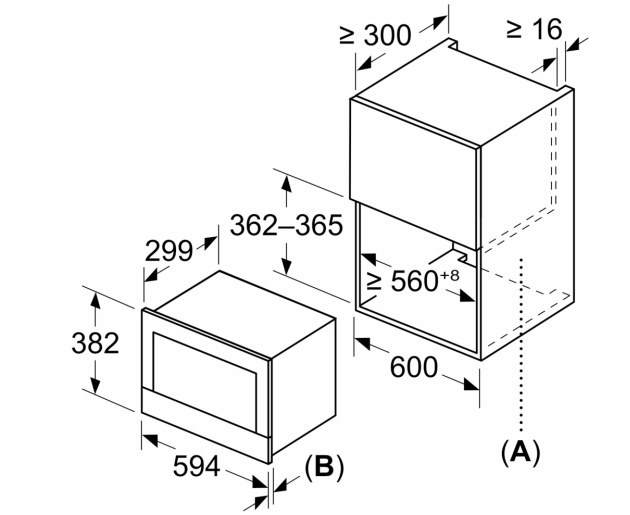

A: Pared trasera abierta
B: 19,5 mm

Dimensiones en mm

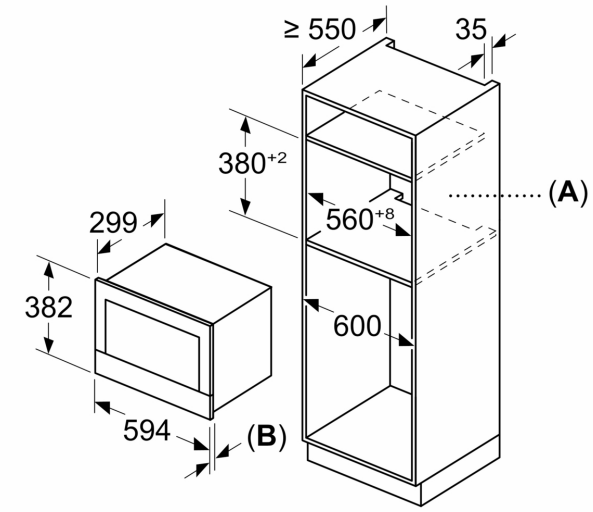

A: Pared trasera abierta
B: 19,5 mm

Dimensiones en mm

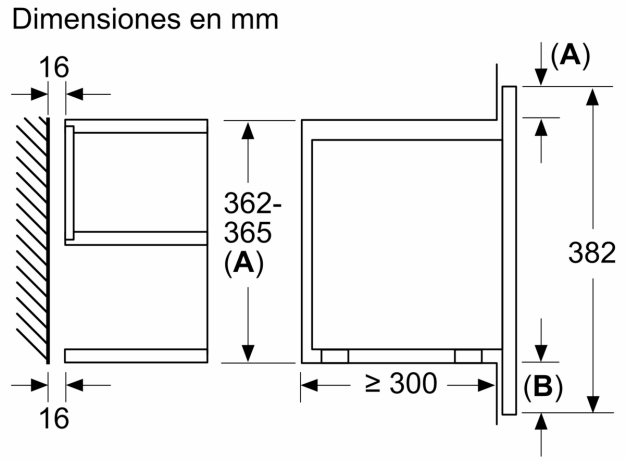

A: Saliente superior:
Hueco 362: 6 mm
Hueco 365: 3 mm
B: Saliente inferior: 14 mm