Campana decorativa de pared piramidal, 90 cm, Blanco 3BC695MB

Filtros accesibles para un correcto y fácil mantenimiento

- Gracias a su control mecánico, accederás cómodamente al nivel de potencia deseado.
- Adaptable a cada espacio y cocina. Posibilidad de instalación en recirculación.
- Filtros de diseño tradicional de aluminio multicapa, de gran eficiencia y lavables en lavavajillas.
- Luz LED: iluminación fiable, duradera y uniforme para tu placa, para que no pierdas ni un detalle.
- Modo de recirculación: soluciona instalaciones complicadas al limpiar el aire sin un conducto exterior.

Datos técnicos

Color del conducto decoratiivo:	Blanco
Tipología:	Montaje en pared
Longitud del cable de alimentación eléctrica:	130 cm
Dimensiones de instalación necesarias (H x W x D):	GENERAL.N_A mm
Altura del conducto decorativo:	553-730/573-730 mm
Altura:	246 mm
Dist mín resp zonas cocc eléct:	550 mm
Dist mín resp zonas cocc gas:	650 mm
Peso neto:	10.3 kg
Tipo de control:	Mecánico
Número de niveles de extracción:	3
Potencia máxima de extracción de aire:	588 m³/h
Máxima extracción de aire en recirculación:	395 m³/h
Caudal máximo de aire:	588 m³/h
Número de lámparas:	2
Potencia sonora:	67 dB(A) re 1pW
Diámetro de la salida de aire:	120 / 150 mm
Material del filtro antigrasa:	Aluminio lavable
Código EAN:	4242006325442
Potencia de conexión:	206 W
Intensidad corriente eléctrica:	10 A
Tensión:	220-240 V
Frecuencia:	50; 60 Hz
Tipo de enchufe:	Schuko con conexión a tierra
Tipo de instalación:	Montaje en pared

4 242006 325442

Campana decorativa de pared piramidal, 90 cm, Blanco 3BC695MB

Filtros accesibles para un correcto y fácil mantenimiento

Diseño:

- piramidal
- Campana decorativa de pared
- Posibilidad de instalarse en recirulación o con salida al exterior

Características principales:

- Motor eficiente
- Temperatura del color: 3500 K
- Intensidad de la luz: 282 lux
- 3 filtro(s) grasa metálicos.

Características de confort:

- Teclas para seleccionar el nivel de potencia de extracción, iluminación, encender o apagar el funcionamiento de la campana
- 3 potencias de extracción

Comodidad de limpieza:

- Superficies lisas y materiales fáciles de limpiar.
- Filtros lavables en lavavajillas

Potencia de extracción:

- De acuerdo a EN 61591 y EN/ IEC 60704-2-13 pueden alcanzar los siguientes niveles y valores de extracción:
- Nivel 1: potencia de extracción 257 m3/h; nivel de ruido 49 dB(A) re1pW
- Nivel 2: potencia de extracción 464 m3/h; nivel de ruido 63 dB(A) re1pW
- Nivel 3: potencia de extracción 588 m3/h; nivel de ruido 67 dB (A) re1pW
- Clase de eficiencia energética B (dentro del rango A+++ a D).
- Consumo medio de energía: 66.6 kWh/año
- Clase de eficiencia del motor: B*
- Clase de eficiencia de iluminación: A
- Eficiencia del filtro antigrasa: C

Recirculación:

- De acuerdo a EN 61591 y EN/ IEC 60704-2-13 la campana puede alcanzar los siguientes valores si está instalada en recirculación y con el set de alta eficiencia antipolen con función de regeneración (es opcional, no lo incluye la campana):
- Nivel 1: potencia de extracción 196 m3/h; nivel de ruido 60 dB(A) re1pW
- Nivel 2: potencia de extracción 364 m3/h; nivel de ruido 72 dB(A) re1pW
- Nivel 3: potencia de extracción 395 m3/h; nivel de ruido 73 dB (A) re1pW

Información técnica y de sostenibilidad:

- Datos de consumo:
- Potencia máxima: 206 W
- Tensión: 220 - 240 V
- Sostenibilidad:

Información sobre planificación e instalación:

- Dimensiones del aparato (ancho x fondo): 900 x 500 mm
- Dimensiones en recirculación (Alto x Ancho x Fondo): 799-975 x 900 x 500 mm
- Diámetro del tubo Ø 150 mm (Ø 120 mm incluido)
- Longitud del cable de conexión 1.3 m

Campana decorativa de pared piramidal, 90 cm, Blanco 3BC695MB

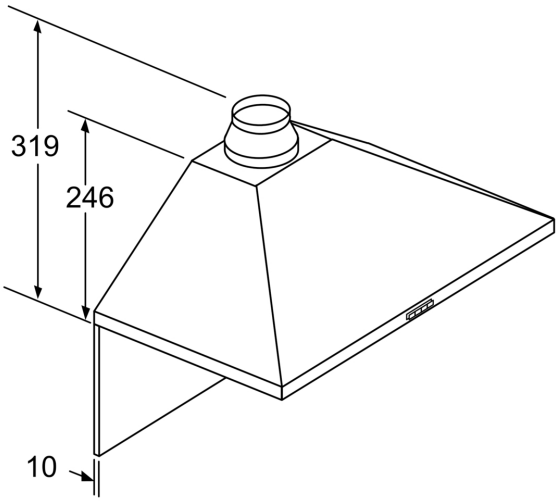

Si se usa una pared trasera, se debe tener en cuenta el diseño del aparato.

Dimensiones en mm

Dimensiones en mm

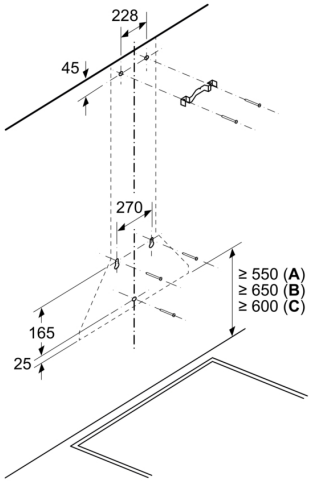

A: Eléctrico

B: Gas: desde el borde superior del soporte para ollas
C: Eléctrico: para Australia y Nueva Zelanda

Dimensiones en mm

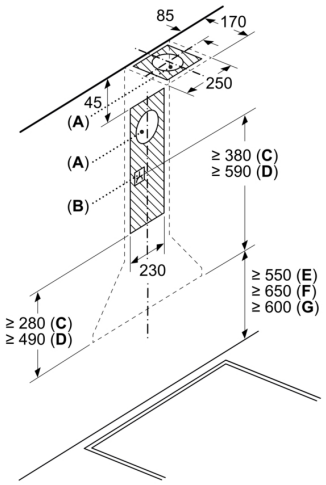

A: Rejilla de salida de aire al exterior
B: Enchufe
C: Salida de aire al exterior
D: Recirculación de aire
E: Eléctrico
F: Gas: desde el borde superior del soporte para ollas
G: Eléctrico: para Australia y Nueva Zelanda

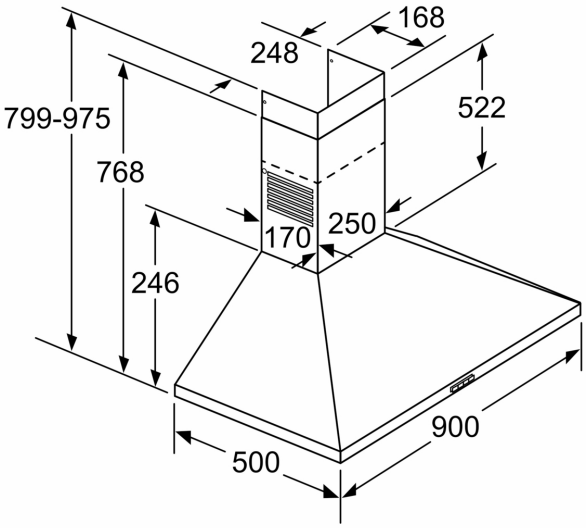

Dimensiones en mm