Campana telescópica, 60 cm, Gris metalizado
3BT264MXA

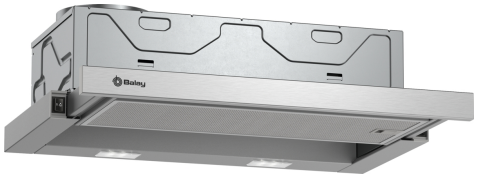

Esta campana telescópica de diseño discreto queda prácticamente oculta en el mueble de cocina.

- Campana telescópica discreta en el diseño y también en el consumo.
- Gracias a su control mecánico, accederás cómodamente al nivel de potencia deseado.
- Adaptable a cada espacio y cocina. Posibilidad de instalación en recirculación.
- Filtros de diseño tradicional de aluminio multicapa, de gran eficiencia y lavables en lavavajillas.
- Luz LED: iluminación fiable, duradera y uniforme para tu placa, para que no pierdas ni un detalle.

Accesorios opcionales

LZ11ITI14	Set de recirculacion alta eficiciencia

Datos técnicos

Tipología:	Extraíble
Longitud del cable de alimentación eléctrica:	175 cm
Dimensiones de instalación necesarias (H x W x D):	162 x 526.0 x 290 mm
Altura del conducto decorativo:	GENERAL.N_A mm
Altura:	203 mm
Dist mín resp zonas cocc eléct:	430 mm
Dist mín resp zonas cocc gas:	650 mm
Peso neto:	8.5 kg
Tipo de control:	Mecánico
Número de niveles de extracción:	3
Potencia máxima de extracción de aire:	394 m³/h
Máxima extracción de aire en recirculación:	238 m³/h
Caudal máximo de aire:	394 m³/h
Número de lámparas:	2
Potencia sonora:	68 dB(A) re 1pW
Diámetro de la salida de aire:	150 / 120 mm
Material del filtro antigrasa:	Aluminio lavable
Código EAN:	4242006322106
Potencia de conexión:	108 W
Intensidad corriente eléctrica:	10 A
Tensión:	220-240 V
Frecuencia:	50 Hz
Tipo de enchufe:	Schuko con conexión a tierra
Tipo de instalación:	Integrable

4 242006 322106

Campana telescópica, 60 cm, Gris metalizado
3BT264MXA

Esta campana telescópica de diseño discreto queda prácticamente oculta en el mueble de cocina.

- Clase de eficiencia energética C (dentro del rango A+++ a D)*
- Control mecánico
- Iluminación LED. Máxima luminosidad y alta eficiencia
- 3 potencias de extracción
- Potencia máxima de extracción según UNE/EN 61591: 394 m³/h.
- Potencia sonora en nivel 3: 68 dB (A).
- Filtros de aluminio multicapa lavables en lavavajillas
- Medidas aparato (alto x ancho x fondo): 203 x 598 x 290 mm

Sistema de fácil instalación

- Color temperatura: 3500 K

*Información de etiquetado energético según el Reglamento Delegado (UE) nº 65/2014 de la Comisión.

Campana telescópica, 60 cm, Gris metalizado
3BT264MXA

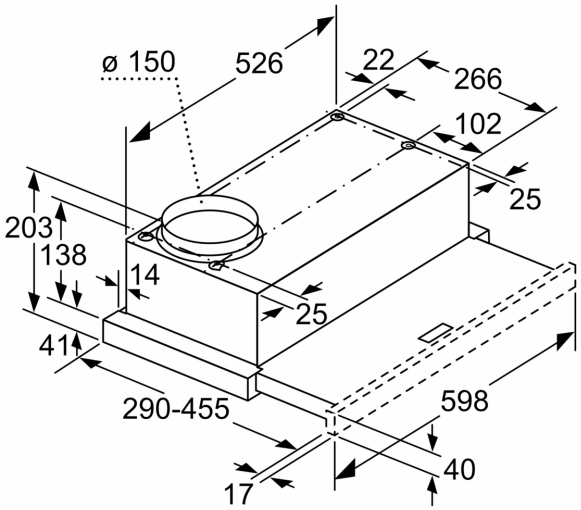

La adaptación de la profundidad de la corredera del filtro no es posible

Dimensiones en mm

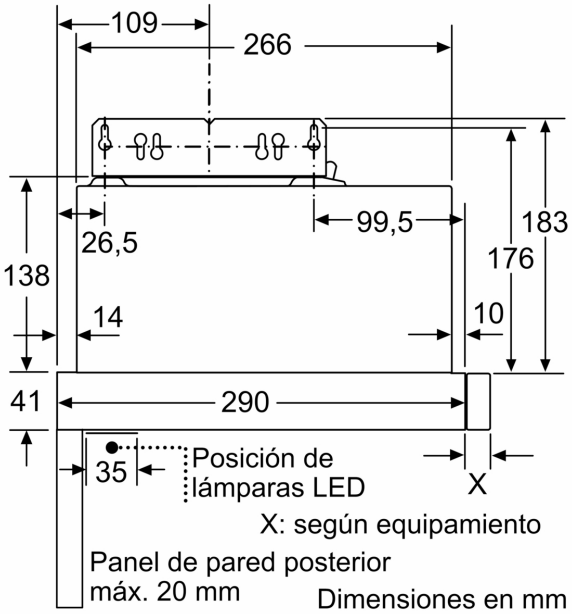

Dimensiones en mm

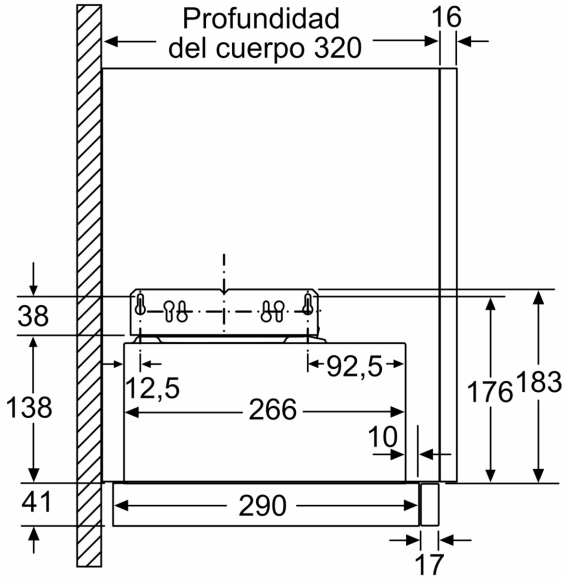

Dimensiones en mm

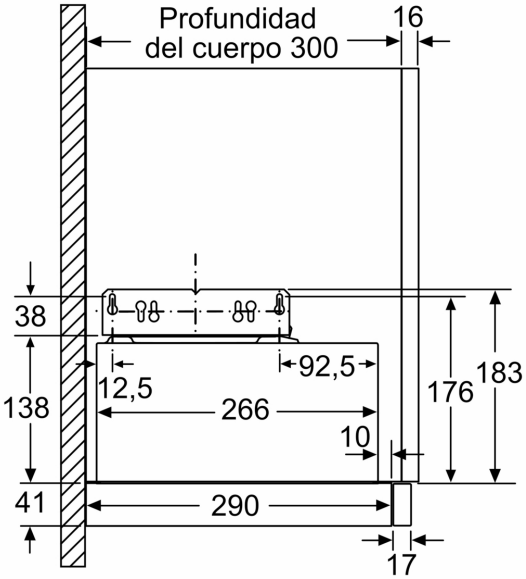

Dimensiones en mm

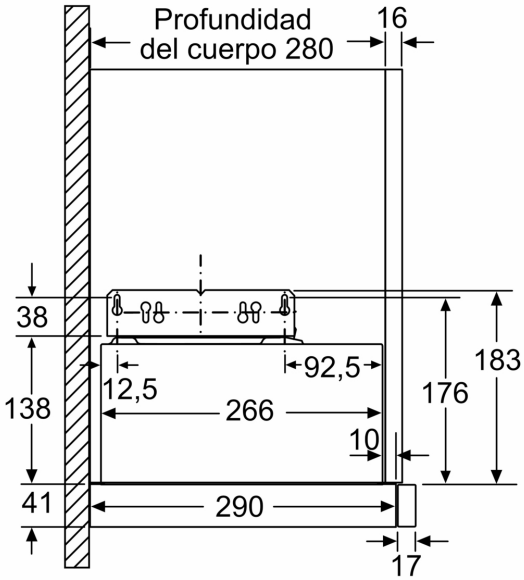

Dimensiones en mm

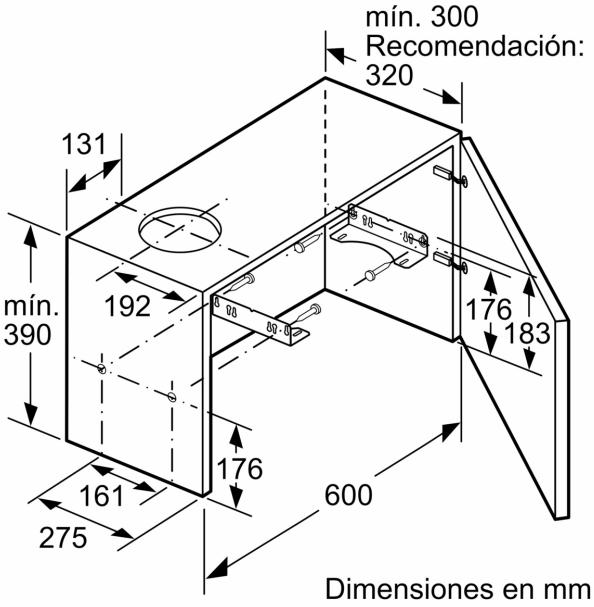

Dimensiones en mm

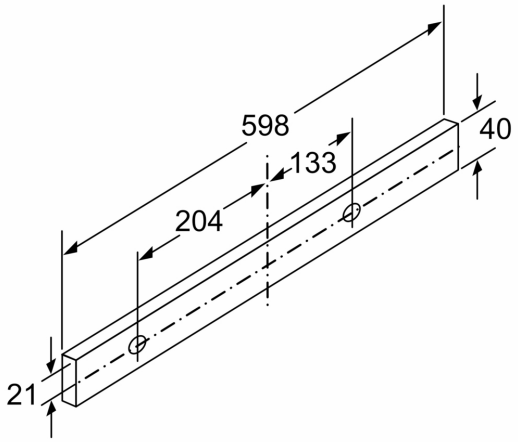

Dimensiones en mm