Serie 6, Multipuerta, 183 x 90.5 cm, Acero negro antihuellas, Total NoFrost
KFI96AXEA

- **Capacidad XXL**: más espacio para tus alimentos frescos.
- **Dispensador de hielo y agua con depósito**: obtén cubitos, hielo picado y agua fría.
- **Total No Frost**: no tendrás que descongelar tu congelador y no habrá gotas de agua en la pared trasera del refrigerador.
- **Pared metálica y Multi Airflow**: circulación de aire frío uniforme para una temperatura constante.
- **Iluminación LED dentro del congelador para una mejor visualización.**

Datos técnicos

Clase de eficiencia energética[1]: ..... E
Promedio anual de consumo de energía (kWh/año)[2]: 327 kWh/annum
Volumen neto del congelador: ..... 199 l
Volumen neto del frigorífico: .....375 l
Nivel de ruido: .....39 dB(A) re 1pW
Clase de nivel de ruido: C
Tipo de construcción: ..... Libre instalación
Opción puerta panelable: ..... No es posible
Altura: ..... 1830 mm
Anchura: .....905 mm
Fondo del aparato sin tirador: .....731 mm
Dimensiones de instalación necesarias (H x W x D): .... GENERAL.N_A mm
Peso neto: ..... 139.1 kg
Código EAN: 4242005377848
Intensidad corriente eléctrica: ..... 10 A
Apertura de la puerta: ..... Izquierda y derecha
Tensión: ..... 220-240 V
Frecuencia: ..... 50-60 Hz
Longitud del cable de alimentación eléctrica: ..... 240 cm
Nº de motocompresores: 1
Nº de sistemas de frío independientes: 1
Ventilador interior sección frigorífico: .....Si
Puerta reversible: ..... No
Nº de bandejas regulables en el frigorífico: 4
Estantes para botellas: ..... Si
Sistema No frost: ..... Frigorífico y congelador
Tipo de instalación: ..... Libre instalación

4 242005 377848

[1] Dentro del rango de clases de eficiencia energética de A a G.
[2] Basado en los resultados del test estándar de 24 horas. El consumo real depende del uso/posición del aparato.

Serie 6, Multipuerta, 183 x 90.5 cm, Acero negro antihuellas, Total NoFrost
KFI96AXEA

Información técnica general

- Dimensiones (AltoxAnchoxFondo): 1830x905x731 mm
- Clase de eficiencia energética[1]: E
- NoFrost
- Volumen neto del frigorífico: 375 l
- Volumen neto del congelador: 199 l
- Nivel de ruido: 39 dB(A) re 1pW
- Sistema de conservación: VitaFresh
- Lista de advertencias: Aumento de temperatura, Puerta de compartimento congelador abierta, Puerta de compartimento frigorífico abierta

General

- Color: Acero negro antihuellas
- Apertura de la puerta: Izquierda y derecha
- Tipo de bisagra: Puerta fija
- Maneta de la puerta: Tirador integrado horizontal y vertical
- Descongelación automática: Total NoFrost
- Dispensador: Agua, Cubitos de hielo, Hielo picado
- Toma de agua: Depósito de agua extraíble
- Control e indicadores: Botón, Por app
- Volumen total del producto: 574 l
- Clase de eficiencia energética[2]: E
- Promedio anual de consumo de energía (kWh/año)[3]: 327 kWh/annum
- Volumen neto del frigorífico: 375 l
- Volumen neto del congelador: 199 l
- Nivel de ruido: 39 dB(A) re 1pW
- Clase de nivel de ruido: C
- Clase climática: Subtropical, Templado, Templado ampliado, tropical

Dimensiones y peso

- Dimensiones (AltoxAnchoxFondo): 1830x905x731 mm
- Medidas del producto embalado: 1905x998x768 mm
- Peso neto: 139,1 kg
- Peso bruto: 150,0 kg
- Longitud del cable de alimentación eléctrica: 240 cm

Prestaciones específicas

- Sistema de conservación: VitaFresh
- Flex Interior
- Tipo de botellero: Estante multiusos
- Lista de advertencias: Aumento de temperatura, Puerta de compartimento congelador abierta, Puerta de compartimento frigorífico abierta
- Total NoFrost
- Tipo de pantalla: Indicador mediante 7 segmentos
- Cajón bigBox
- Función súper congelación
- Función Super congelación

Refrigeración

- Nº de bandejas en el frigorífico: 5
- Nº de bandejas regulables en el frigorífico: 4
- Nº de balcones en la puerta: 4
- Iluminación del frigorífico: diodo luminoso

Congelación

- Clasificación por estrellas: 4
- Autonomía en caso de corte de la corriente: 11 h
- Nº de cajones del congelador: 6
- Nº de flaps congelación: 0
- Iluminación LED en el congelador

Conectividad

- Home Connect[4], [5]
- Prestaciones en Home Connect: Control remoto, Diagnóstico remoto

[1] Dentro del rango de clases de eficiencia energética de A a G.

[2] Dentro del rango de clases de eficiencia energética de A a G.

[3] Basado en los resultados del test estándar de 24 horas. El consumo real depende del uso/posición del aparato.

[4] Proporcionamos actualizaciones para mantener las prestaciones de su electrodoméstico Home Connect (especialmente actualizaciones de seguridad). Conozca tales actualizaciones a través de teléfono móvil. Si desea recibir una notificación cuando esté lista una actualización para su electrodoméstico Home Connect, haga lo siguiente: descargue la aplicación Home Connect. Registre y conecte el electrodoméstico en la aplicación. Tendrá más información en la aplicación Home Connect.

[5] A algunas de las funciones mostradas solo se puede acceder si el dispositivo está conectado a una cuenta de Home Connect y a una cuenta de SingleKey ID a través de Internet. Home Connect es un servicio de Home Connect GmbH. Para obtener más información sobre Home Connect, visita www.home-connect.com.

Serie 6, Multipuerta, 183 x 90.5 cm, Acero negro antihuellas, Total NoFrost
KFI96AXEA

Dimensiones en mm

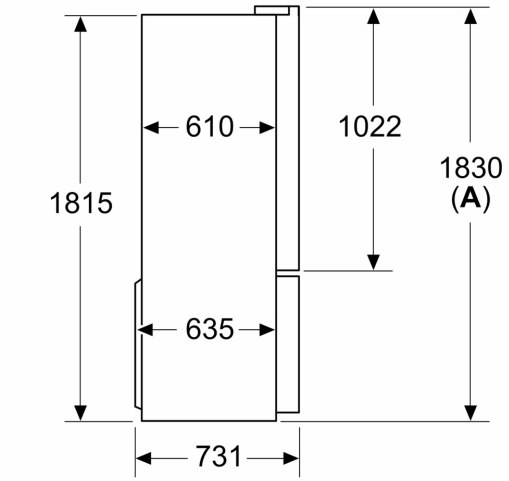

A: La parte frontal es ajustable desde 1830-1847 mm, con las patas de nivelación totalmente extendidas

Dimensiones en mm

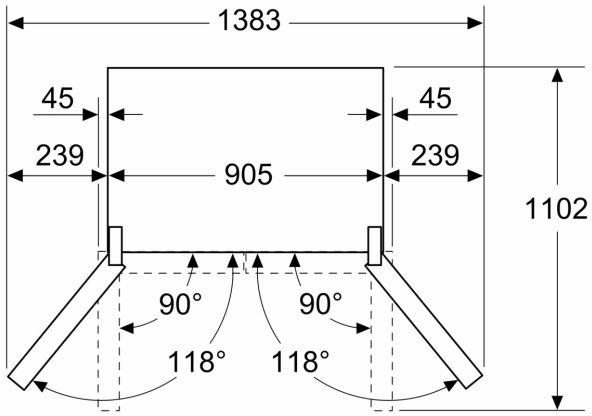

Dimensiones en mm

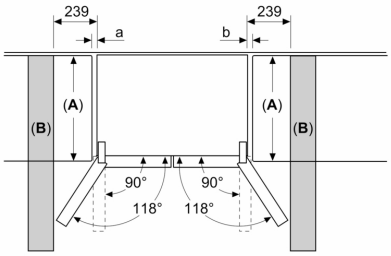

A	a	b
≤ 600	0	0
600 < A ≤ 650	45	45
650 < A ≤ 700	60	60
> 700	239	239

A: Profundidad de encimera o de mueble

B: Pared
Los cajones se pueden extraer y quitar con la puerta abierta en un ángulo de 90°

Dimensiones en mm

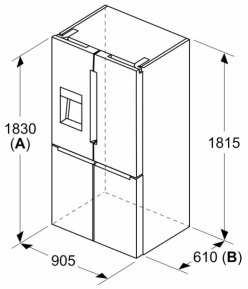

A: La parte frontal es ajustable desde 1830-1847 mm, con las patas de nivelación totalmente extendidas
B: Añadir 25 mm para los espaciadores fijados en la parte posterior