Serie 4, Frigorífico combi integrable, 193.5 x 70.8 cm, Puerta fija
KBN96VFE0

- **Combis integrables XXL**: un 45 %**más de capacidad. Más altos y más anchos para tener más espacio.** [3]
- **VitaFresh XXL 0 °C**: conserva los alimentos frescos durante más tiempo en los cajones extragrandes con regulación de la temperatura y la humedad.
- **No Frost**: descongelación automática del congelador - ahorra tiempo y esfuerzo al no tener que descongelar.
- **Doble circuito de frío**: regula por separado el compartimento del frigorífico y el congelador.
- **Iluminación LED**: no pierdas nada de vista.

Datos técnicos

Clase de eficiencia energética[1]: ..... E
Promedio anual de consumo de energía (kWh/año)[2]: 256 kWh/annum
Volumen neto del congelador: ..... 98 l
Volumen neto del frigorífico: .....285 l
Nivel de ruido: .....34 dB(A) re 1pW
Clase de nivel de ruido: .....B
Tipo de construcción: ..... Integrable
Opción puerta panelable: .....No es posible
Altura: ..... 1935 mm
Anchura: .....708 mm
Fondo del aparato sin tirador: .....548 mm
Dimensiones de instalación necesarias (H x W x D): ...1940x710x560 mm
Peso neto: .....70.3 kg
Código EAN: 4242005351039
Intensidad corriente eléctrica: .....10 A
Apertura de la puerta: .....A la derecha reversible
Tensión: ..... 220-240 V
Frecuencia: ..... 50 Hz
Longitud del cable de alimentación eléctrica: .....230 cm
Nº de motocompresores: 1
Nº de sistemas de frío independientes: 2
Ventilador interior sección frigorífico: ..... No
Puerta reversible: ..... Si
Nº de bandejas regulables en el frigorífico: 3
Estantes para botellas: ..... Si
Sistema No frost: ..... Congelador
Tipo de instalación: .....Integrable

4 242005 351039

[1] Dentro del rango de clases de eficiencia energética de A a G.
[2] Basado en los resultados del test estándar de 24 horas. El consumo real depende del uso/posición del aparato.
[3] Comparación entre dos frigoríficos, un combi XXL (KBN96ADD0) y otro modelo de medidas estándar (KIN86VFE0).

Serie 4, Frigorífico combi integrable, 193.5 x 70.8 cm, Puerta fija KBN96VFE0

Información técnica general

- Dimensiones (AltoxAnchoxFondo): 1935x708x548 mm
- Clase de eficiencia energética[1]: E
- NoFrost
- Volumen neto del frigorífico: 285 l
- Volumen neto del congelador: 98 l
- Nivel de ruido: 34 dB(A) re 1pW
- Sistema de conservación: VitaFresh
- Lista de advertencias: Aumento de temperatura, Puerta de compartimento congelador abierta, Puerta de compartimento frigorífico abierta

General

- Color: N/A
- Apertura de la puerta: A la derecha reversible
- Tipo de bisagra: Puerta fija
- Descongelación automática: No Frost (Congelador)
- Dispensador: N/A
- Control e indicadores: Botón, Por app
- Volumen total del producto: 383 l
- Clase de eficiencia energética[2]: E
- Promedio anual de consumo de energía (kWh/año)[3]: 256 kWh/annum
- Volumen neto del frigorífico: 285 l
- Volumen neto del congelador: 98 l
- Nivel de ruido: 34 dB(A) re 1pW
- Clase de nivel de ruido: B
- Clase climática: Subtropical, Templado, Templado ampliado
- Accesorios incluidos: 1 x Bandeja cubitera

Dimensiones y peso

- Dimensiones (AltoxAnchoxFondo): 1935x708x548 mm
- Medidas del producto embalado: 2020x770x640 mm
- Altura mínima del hueco: 1940 mm
- Altura máxima del hueco: 1940 mm
- Anchura mínima del hueco: 710 mm
- Anchura máxima del hueco: 710 mm
- Fondo del hueco: 560 mm
- Peso neto: 70,3 kg
- Peso bruto: 76,8 kg
- Longitud del cable de alimentación eléctrica: 230 cm

Prestaciones específicas

- Sistema de conservación: VitaFresh
- Muy silencioso
- Flex Interior
- Tipo de botellero: Rejilla auxiliar para 1 botella
- Lista de advertencias: Aumento de temperatura, Puerta de compartimento congelador abierta, Puerta de compartimento frigorífico abierta
- Tipo de pantalla: Indicador LED
- Función súper congelación
- Función Super congelación

Refrigeración

- Nº de bandejas en el frigorífico: 4
- Nº de bandejas regulables en el frigorífico: 3
- Nº de balcones en la puerta: 4
- Iluminación del frigorífico: Iluminación LED softStart

Congelación

- Clasificación por estrellas: 4
- Autonomía en caso de corte de la corriente: 13 h
- Nº de cajones del congelador: 3
- Nº de flaps congelación: 0
- Nº de cubiteras: 1

Conectividad

- Home Connect[4], [5]
- Prestaciones en Home Connect: Control remoto, Diagnóstico remoto
- Compatible con Matter

[1] Dentro del rango de clases de eficiencia energética de A a G.

[2] Dentro del rango de clases de eficiencia energética de A a G.

[3] Basado en los resultados del test estándar de 24 horas. El consumo real depende del uso/posición del aparato.

[4] Proporcionamos actualizaciones para mantener las prestaciones de su electrodoméstico Home Connect (especialmente actualizaciones de seguridad). Conozca tales actualizaciones a través de teléfono móvil. Si desea recibir una notificación cuando esté lista una actualización para su electrodoméstico Home Connect, haga lo siguiente: descargue la aplicación Home Connect. Registre y conecte el electrodoméstico en la aplicación. Tendrá más información en la aplicación Home Connect.

[5] A algunas de las funciones mostradas solo se puede acceder si el dispositivo está conectado a una cuenta de Home Connect y a una cuenta de SingleKey ID a través de Internet. Home Connect es un servicio de Home Connect GmbH. Para obtener más información sobre Home Connect, visita www.home-connect.com.

Serie 4, Frigorífico combi integrable, 193.5 x 70.8 cm, Puerta fija
KBN96VFE0

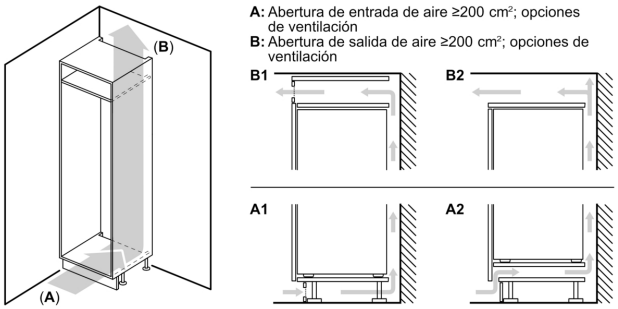

Dimensiones en mm

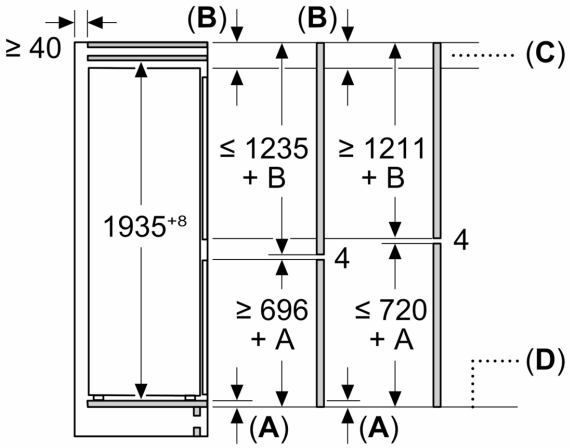

C: Saliente del panel frontal

D: Borde inferior del panel frontal

Dimensiones en mm

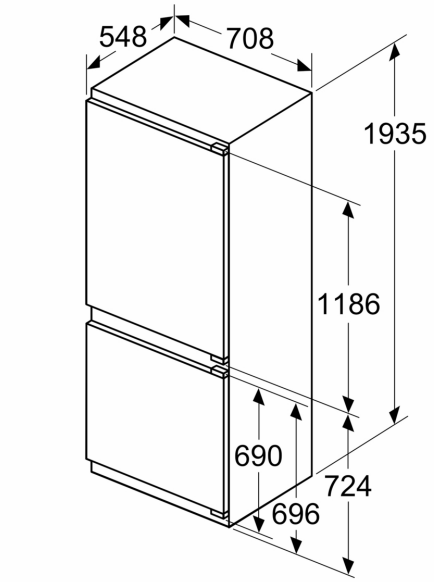

Dimensiones en mm

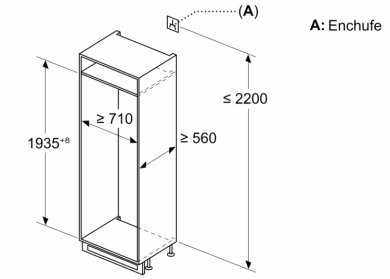

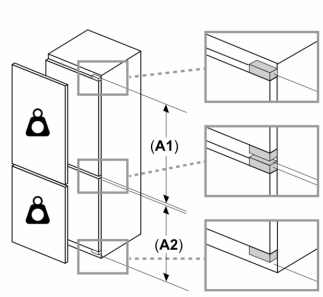

Peso máximo permitido de los frontales de la unidad

Los frontales instalados en la unidad que superen el peso permitido pueden causar daños y afectar al funcionamiento de las bisagras

Peso

A1	20 kg
A2	19 kg

Dimensiones en mm
Dimensiones del espacio recomendadas para instalación de puerta fija

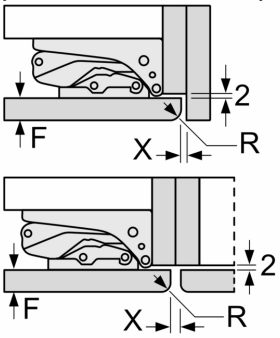

F	R	X
16-19	0-3	2,5
20	0-1	3
	2-3	2,5
21	0-1	3
	2-3	2,5
22	0	4
	1	3,5
	2-3	3

Deben respetarse las medidas de los espacios recomendadas en la tabla para garantizar una apertura sin colisiones de la puerta del aparato y evitar que se dañen los muebles de cocina.