MestrePaeller ITC 63320 MPS BK
Placa de inducción con zona XL de 32cm y función especial para cocinar Paella

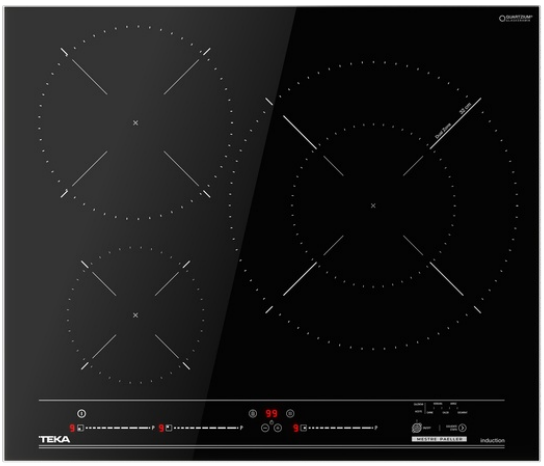

Seguridad por Termopar integrada

Easy installation

MultiSlider

Función Power

Función Power Plus

Super Zone

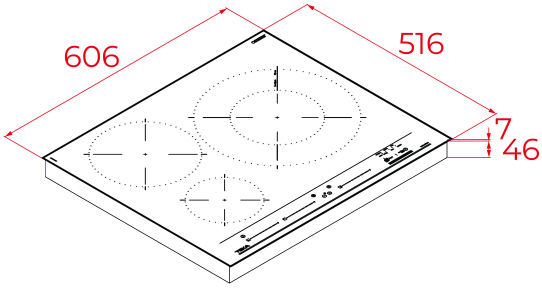

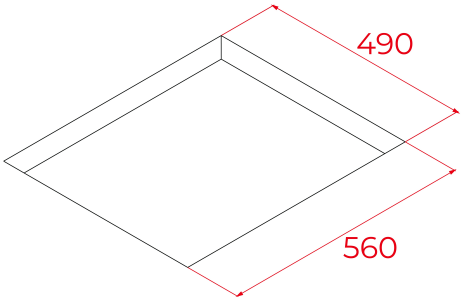

REFERENCIA

REF: 112510044 EAN: 8434778027082

CARACTERÍSTICAS

Placa de inducción CristalColor
Slim Metal Frame
Touch Control Multislider con sensores acústicos y bloqueo de seguridad (uno para cada placa de cocción)
Función MestrePaeller
Función STOP & GO
Programador del tiempo de cocción hasta 99 minutos con avisador acústico (posibilidad de programar todas las placas a la vez)
3 zonas de cocción
-1 placa de Ø 150 mm
-1 placa de Ø 215 mm
-1 placa de doble circuito Ø 180 / 320 mm
Zona Paellera XL de 320 mm
Función Power Plus de máxima potencia en todas las placas inductivas (1.600 W - 3.000 W - 3.600 W)
Modo silencio
Regulador de potencia
Sistema fácil instalación Fast-Click

DIMENSIONES

Altura del producto (mm): 53
Anchura del producto (mm): 606
Profundidad del producto (mm): 516
Longitud del producto (mm):
Peso neto (kg): 10,7

ESPECIFICACIONES TÉCNICAS

Tasa de potencia (V): 220-240
Frecuencia (Hz): 50/60
Potencia nominal máxima (W): 7200

COLORES

112510044 Cristal negro

EFICIENCIA ENERGÉTICA

Consumo de energía en modo standby (W): -
Tiempo para alcanzar el modo standby (min): 1