LYP501

Material del fregadero	Acero inoxidable
Tipología	Cubeta monostampa
Número de cubetas	1
Código EAN	8017709284817

Estética

Estética	Universal	**Tipo de instalación**	Semifilo
Color	Acero inoxidable	**Logo**	Serigrafiado
Acabado	Prepulido	**Agujero para grifo / Agujero para grifo precortado**	1 agujero
Serie	Omni		

	Tipología cubeta	Dimensiones cubeta , L x P x A (mm)	Profundidad cubeta (mm)	Radio angular cubeta	Rebosadero	Posición filtro	Dimensión filtro
Cubeta	Rayada	410 x 360 x 165	165	90	Sí, tradicional	De pared	3.5"

Características técnicas

Dimensiones del producto (mm)	160x500x500 mm	**Orificio mezclador**	1
Dimensiones hueco instalación sobre encimera (mm)	480 x 480 mm	**Diámetro del orificio del grifo**	35 mm
Radio angular orificio de empotrado	10 mm	**Tipo de junta**	Sellador
Altura desde encimera de la cocina	6 mm	**Número de ganchos**	6
Medida mueble empotrable	60 cm	**Tipología ganchos**	Estándar

Equipo accesorios incluidos

Equipo accesorios montaje	Cubeta, Sifón con conexión de salida para lavavajillas, Ganchos montaje, Junta

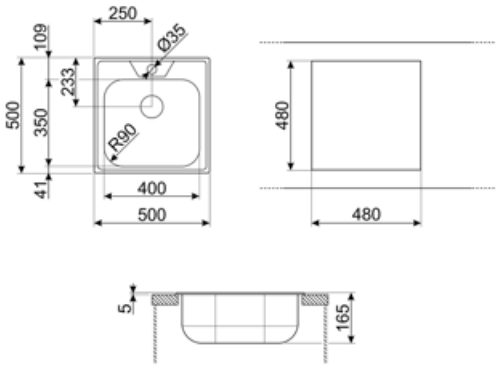

Accesorios Compatible

3712

Siphon single bowl sinks (dishwasher connection included)

KITFD050

Triturador de residuos 0,5 HP, Motor: 1/2 caballo de potencia, Se adapta a todos los fregaderos con salida de residuos de 3 1/2

KITFD075

Triturador de residuos 0,75 HP, Motor: 1/2 caballo de potencia, compatible con todos los fregaderos con salida de desagüe de 3 1/2".

KITFD100

Triturador de residuos 1 HP, Motor: 1/2 caballo de potencia, compatible con todos los fregaderos con salida de desagüe de 3 1/2".

RND1V

Rondò waste kit 1 bowl with standard overflow

STABMIX

Tap stabiliser

Symbols glossary

Tamaño del mueble base: Se requiere el tamaño del gabinete base para la instalación del fregadero.

Semifilo: solución empotrada para encimeras y fregaderos con un borde de hasta 4 mm que combina la simplicidad de instalación con un diseño minimalista.

Benefit (TT)

Un solo seno para una mayor adaptabilidad, capacidad y optimización del espacio.

Un solo seno para una mayor adaptabilidad, capacidad y optimización del espacio.

Agujero para grifo

Posibilidad de incorporar el orificio para la instalación directa del grifo sobre el fregadero, optimizando el espacio disponible y ofreciendo una superficie más limpia y ordenada.