BOSCH

**Registre** ahora su nuevo aparato en MyBosch y asegúrese ventajas gratuitas: **bosch-home.com/welcome**

MyBosch

# Refrigerador-congelador

**KFD96..**

**[es]** Manual de usuario

**Se puede encontrar información y explicaciones adicionales online. Escanear el código QR en la página de título.**

# Índice


**1 Seguridad ..... 4**
1.1 Definición de las palabras de advertencia ..... 4
1.2 Advertencias de carácter general ..... 4
1.3 Uso conforme a lo prescrito ..... 4
1.4 Limitación del grupo de usuarios ..... 4
1.5 Transporte seguro ..... 5
1.6 Instalación segura ..... 5
1.7 Uso seguro ..... 6
1.8 Aparato dañado ..... 8

**2 Evitar daños materiales ..... 9**

**3 Protección del medio ambiente y ahorro ..... 10**
3.1 Eliminación del embalaje ..... 10
3.2 Ahorro de energía ..... 10

**4 Instalación y conexión ..... 11**
4.1 Volumen de suministro ..... 11
4.2 Requisitos para seleccionar el lugar de colocación ..... 12
4.3 Montar el aparato ..... 12
4.4 Preparar el aparato para el primer uso ..... 12
4.5 Conectar el aparato a la toma de agua ..... 12
4.6 Conexión del aparato a la red eléctrica ..... 13

**5 Familiarizándose con el aparato ..... 14**
5.1 Aparato ..... 14
5.2 Panel de mando ..... 15
5.3 Mandos (dispensador de hielo y agua) ..... 16

**6 Equipamiento ..... 16**
6.1 Bandeja ..... 16
6.2 Botellero ..... 17
6.3 Bandeja congeladora ..... 17
6.4 Recipiente de almacenamiento ..... 17
6.5 Cajón para la fruta y la verdura con regulador de humedad ..... 17
6.6 Compartimento para guardar la mantequilla y el queso ..... 18
6.7 Botellero de puerta ..... 18
6.8 Depósito para cubitos de hielo ..... 18
6.9 Accesorios ..... 19

**7 Manejo básico ..... 19**
7.1 Conectar el aparato ..... 19
7.2 Advertencias relativas al funcionamiento del aparato ..... 19
7.3 Desconectar el aparato ..... 20
7.4 Ajustar la unidad de temperatura ..... 20
7.5 Ajustar la temperatura ..... 20
7.6 Bloqueo de las teclas ..... 20

**8 Funciones adicionales ..... 20**
8.1 Superfrío ..... 20
8.2 Función Supercongelación automática ..... 21
8.3 Supercongelación manual ..... 21
8.4 Modo Reposo ..... 22
8.5 Notificación de cambio de filtro ..... 22

**9 Alarma ..... 23**
9.1 Alarma de la puerta ..... 23
9.2 Alarma de temperatura ..... 23

**10 Home Connect ..... 23**
10.1 Configurar Home Connect ..... 24
10.2 Activar la conexión con la red doméstica WLAN (Wi-Fi) ..... 24

10.3 Desactivar la conexión con la red doméstica WLAN (Wi-Fi) ..... 24
10.4 Instalar la actualización de software de Home Connect .. 24
10.5 Restablecer los ajustes de Home Connect ..... 24
10.6 Diagnóstico remoto ..... 25
10.7 Protección de datos ..... 25

**11 Compartimento frigorífico ..... 25**
11.1 Consejos para el almacenamiento de alimentos en el compartimento frigorífico ..... 25
11.2 Zonas de frío del compartimento frigorífico ..... 26

**12 Congelador ..... 26**
12.1 Capacidad de congelación .. 26
12.2 Consejos para colocar los alimentos en el congelador .. 26
12.3 Consejos para congelar alimentos frescos ..... 26
12.4 Tiempo de conservación del producto congelado a –18 °C (0 °F) ..... 27
12.5 Métodos de descongelación para productos congelados ..... 27

**13 Sistema de agua ..... 27**
13.1 Filtro de agua ..... 28
13.2 Notificación de cambio de filtro ..... 29
13.3 Dispensador de hielo y agua ..... 29

**14 Desescarchar el aparato ..... 31**
14.1 Desescarchar el compartimento frigorífico ..... 31
14.2 Descongelación dentro del congelador ..... 31

**15 Cuidados y limpieza ..... 31**
15.1 Preparar el aparato para su limpieza ..... 31
15.2 Limpiar el aparato ..... 32
15.3 Limpiar la bandeja de goteo ..... 32
15.4 Retirar elementos del aparato ..... 32
15.5 Desmontar los componentes del aparato ..... 34

**16 Solucionar pequeñas averías ..... 35**
16.1 Corte en el suministro eléctrico ..... 41
16.2 Ejecutar la autocomprobación del aparato ..... 41

**17 Almacenamiento y eliminación ..... 42**
17.1 Interrumpir el funcionamiento del aparato ..... 42
17.2 Eliminación del aparato usado ..... 42

**18 Servicio de Asistencia Técnica ..... 43**
18.1 Número de producto (E-Nr.), número de fabricación (FD) y número de conteo (Z-Nr.) ..... 44

**19 Datos técnicos ..... 44**
19.1 Informaciones referentes al software libre y de código abierto ..... 44

**20 Declaración de conformidad . 45**

# ⚠ 1 Seguridad

Tenga en cuenta las siguientes indicaciones de seguridad.

## 1.1 Definición de las palabras de advertencia

Aquí se explica el significado de las palabras de advertencia utilizadas en estas instrucciones.

**⚠ ADVERTENCIA**
Respetar estas indicaciones para evitar lesiones graves o mortales.

**⚠ PRECAUCIÓN**
Tenga en cuenta estas indicaciones para evitar lesiones leves o moderadas.

**ATENCIÓN**
Tenga en cuenta estas indicaciones para evitar daños materiales o daños en el aparato.

**Nota:** Señala información importante.

## 1.2 Advertencias de carácter general

- Lea atentamente estas instrucciones.
- Conservar las instrucciones y la información del producto para un uso posterior o para futuros propietarios.
- No conecte el aparato en el caso de que haya sufrido daños durante el transporte.

## 1.3 Uso conforme a lo prescrito

Utilizar el aparato únicamente:
- para refrigerar y congelar alimentos, así como para dispensar hielo y agua.
- en el uso doméstico privado y en espacios cerrados del entorno doméstico.
- hasta una altura de 2000 m sobre el nivel del mar.

## 1.4 Limitación del grupo de usuarios

Este aparato podrá ser usado por niños a partir de 8 años y por personas con limitaciones físicas, sensoriales o mentales, o que

carezcan de conocimientos o de experiencia, siempre que cuenten con la supervisión de una persona responsable de su seguridad o hayan sido instruidos previamente en su uso y hayan comprendido los peligros que pueden derivarse del mismo.
No deje que los niños jueguen con el aparato.
La limpieza y el cuidado del aparato a cargo del usuario no podrán ser efectuados por niños si no cuentan con la supervisión de una persona adulta responsable de su seguridad.
Los niños de entre 3 y 8 años pueden cargar y descargar el frigorífico/congelador.

## 1.5 Transporte seguro

**⚠ ADVERTENCIA – ¡Riesgo de lesiones!**
El elevado peso del aparato puede causar lesiones al levantarlo.
- Una sola persona no puede levantar el aparato.

## 1.6 Instalación segura

**⚠ ADVERTENCIA – ¡Riesgo de descarga eléctrica!**
Las instalaciones realizadas de forma incorrecta son peligrosas.
- Conectar y poner en funcionamiento el aparato solo de conformidad con los datos que figuran en la placa de características del mismo.
- Conectar el aparato solo a una fuente de alimentación con corriente alterna mediante un enchufe reglamentario con puesta a tierra.
- La conexión de puesta a tierra de la instalación eléctrica doméstica debe estar instalada de acuerdo con las normas vigentes.
- No alimentar nunca el aparato a través de un dispositivo de conmutación externo, como por ejemplo, un reloj avisador o un mando a distancia.
- Cuando el aparato esté montado, el enchufe del cable de conexión a la red debe quedar accesible, o, en caso de que no sea posible, debe haberse instalado un dispositivo de separación en la instalación eléctrica fija según lo dispuesto en las normas de instalación.

- Al instalar el aparato en su emplazamiento definitivo, asegurarse de que el cable de conexión de red no quede aprisionado ni se dañe.

Un aislamiento incorrecto del cable de conexión de red es peligroso.

- Evitar siempre que el cable de conexión de red entre en contacto con fuentes de calor.

**⚠ ADVERTENCIA – ¡Riesgo de explosión!**

Si las aberturas de ventilación del aparato se encuentran cerradas, puede generarse una mezcla inflamable de aire y gas en caso de una fuga del circuito de enfriamiento.

- No cerrar las aberturas de ventilación de la carcasa del aparato o de la carcasa de la instalación.

**⚠ ADVERTENCIA – ¡Riesgo de incendio!**

Es peligroso utilizar cables de conexión de red prolongados y adaptadores no autorizados.

- No utilizar alargaderas ni tomas de corriente múltiples.
- Utilizar solo adaptadores y cables de conexión de red autorizados por el fabricante.
- Si el cable de conexión de red es demasiado corto y no hay disponible ningún cable de mayor longitud, ponerse en contacto con un técnico electricista para adaptar la instalación doméstica.

Las unidades de alimentación o las tomas de corriente múltiples móviles pueden sobrecalentarse y provocar incendios.

- No colocar las unidades de alimentación o las tomas de corriente múltiples móviles en la parte posterior de los aparatos.

## 1.7 Uso seguro

**⚠ ADVERTENCIA – ¡Riesgo de descarga eléctrica!**

La infiltración de humedad puede provocar una descarga eléctrica.

- Utilizar el aparato solo en espacios interiores.
- No exponer el aparato a altas temperaturas y humedad.
- No utilizar limpiadores por chorro de vapor ni de alta presión para limpiar el aparato.

**⚠ ADVERTENCIA – ¡Riesgo de asfixia!**

Los niños pueden ponerse el material de embalaje por encima de la cabeza, o bien enrollarse en él, y asfixiarse.

- Mantener el material de embalaje fuera del alcance de los niños.
- No permita que los niños jueguen con el embalaje.

Si los niños encuentran piezas de tamaño reducido, pueden aspirarlas o tragarlas y asfixiarse.

- Mantener las piezas pequeñas fuera del alcance de los niños.
- No permita que los niños jueguen con piezas pequeñas.

**⚠ ADVERTENCIA – ¡Riesgo de explosión!**

Si se daña el circuito de refrigeración, puede escaparse líquido refrigerante inflamable y explotar.

- Para acelerar la descongelación, no utilizar ningún otro dispositivo mecánico u otro medio distinto a los recomendados por el fabricante.
- Separar los alimentos congelados adheridos con un objeto romo, como el mango de una cuchara de madera.

Los productos que contienen gases propelentes o inflamables y las materias explosivas pueden causar una explosión (por ejemplo, espráis).

- No guardar productos que contengan gases propelentes o inflamables ni materias explosivas en el aparato.

**⚠ ADVERTENCIA – ¡Riesgo de incendio!**

Los dispositivos eléctricos en el interior del aparato pueden provocar incendios (por ejemplo, calefactores, heladoras, etc.).

- No poner en funcionamiento dispositivos eléctricos en el interior del aparato.

**⚠ ADVERTENCIA – ¡Riesgo de lesiones!**

Las botellas y latas pueden estallar.

- No guardar en el congelador botellas, tarros o latas que contengan líquidos gaseosos.

Riesgo de lesiones en los ojos debido a la salida de líquido refrigerante inflamable y gases nocivos.

- Prestar atención a que las tuberías del circuito de frío y el aislamiento de su aparato no sufran daños.

El aparato puede volcar.
- No subirse ni apoyarse sobre los zócalos, cajones o puertas.

⚠ **ADVERTENCIA – ¡Riesgo de quemaduras por frío!**
El contacto con productos congelados y superficies frías puede provocar quemaduras por el frío.
- No introducir nunca en la boca directamente los alimentos congelados extraídos del congelador.
- Evitar el contacto prolongado de la piel con los alimentos congelados, el hielo y las superficies del congelador.

⚠ **PRECAUCIÓN – ¡Riesgo de daños para la salud!**
Para evitar la contaminación de los alimentos, se deben tener en cuenta las siguientes indicaciones.
- Si se abre la puerta durante un tiempo prolongado, se puede producir un aumento considerable de la temperatura en los compartimentos del aparato.
- Limpiar regularmente las superficies que puedan entrar en contacto con alimentos y sistemas de drenaje accesibles.
- Enjuagar el sistema de agua si no se ha extraído agua durante 5 días.
- Guardar el pescado y la carne cruda en recipientes apropiados en el refrigerador con el fin de que no entren en contacto con otra comida ni goteen sobre ella.
- Si el frigorífico/congelador está vacío durante mucho tiempo, apagar, descongelar, limpiar y dejar la puerta abierta para evitar la creación de moho.

Las piezas metálicas o con aspecto metálico pueden contener aluminio. Si algún alimento ácido entra en contacto con el aluminio presente en el aparato, los iones de aluminio podrían traspasarse a los alimentos.
- No consumir alimentos contaminados.

## 1.8 Aparato dañado

⚠ **ADVERTENCIA – ¡Riesgo de descarga eléctrica!**
Un aparato dañado o un cable de conexión defectuoso son peligrosos.
- No poner nunca en funcionamiento un aparato dañado.

- No tirar nunca del cable de conexión a la red eléctrica para desenchufar el aparato. Desenchufar siempre el cable de conexión de red de la toma de corriente.
- Si el aparato o el cable de conexión de red están dañados, desenchufar inmediatamente el cable de conexión de red o desconectar el fusible de la caja de fusibles y cerrar el grifo de agua.
- Llamar al servicio de atención al cliente. →*Página 43*

Las reparaciones inadecuadas son peligrosas.

- Solo el personal especializado puede realizar reparaciones e intervenciones en el aparato.
- Utilizar únicamente piezas de repuesto originales para la reparación del aparato.
- Si el cable de alimentación o conexión a la red de este aparato resulta dañado, deberá sustituirse por un cable de alimentación o conexión a la red especial que puede adquirirse ya sea a través del Servicio de Asistencia Técnica o directamente del fabricante.

⚠ **ADVERTENCIA – ¡Riesgo de incendio!**

Si los tubos están dañados, se puede producir una fuga de líquido refrigerante inflamable y gases nocivos, lo que puede provocar un incendio.

- Mantener las fuentes de fuego o focos de ignición alejados del aparato.
- Ventilar la estancia.
- Apagar el aparato. →*Página 20*
- Extraer el enchufe del cable de conexión de red o desconectar el fusible de la caja de fusibles.
- Llamar al Servicio de Atención al Cliente. →*Página 43*

## 2 Evitar daños materiales

**ATENCIÓN**

Al desplazar el aparato, debido a su elevado peso o la inclinación de las ruedas del aparato, el piso puede resultar dañado.

- Transportar el aparato con una carretilla de mano.

- Proteger el piso con algo cuando se vaya a desplazar el aparato y no moverlo en zigzag.

Al cerrar la puerta del aparato, este puede resultar dañado si el montante de puerta está abierto.

- No debe abrirse el montante de puerta manualmente.
- Si el montante de puerta está abierto, esta debe cerrarse antes de cerrar la puerta del aparato.

Al subirse o apoyarse sobre el aparato, pedestales, cajones o puertas, se puede dañar el aparato.

- No pisar ni apoyarse sobre el aparato, pedestal, cajones ni puertas.

Una presión de agua demasiado reducida o elevada puede influir negativamente en el funcionamiento del aparato.

- Asegúrese de que la presión de agua del dispositivo de suministro de agua sea como mínimo 200 kPa (2 bares) y como máximo 800 kPa (8 bares).
- Si la presión del agua excede el valor máximo indicado, se debe instalar una válvula de reducción de presión entre la toma de agua y el juego de mangueras del aparato.

Las mangueras de agua modificadas o dañadas pueden ocasionar daños materiales y en el aparato.

- No doblar, aplastar, modificar ni cortar nunca las mangueras de agua.
- Utilizar únicamente las mangueras de agua suministradas o las mangueras de repuesto originales.
- No reutilizar nunca mangueras de agua usadas.
- No tirar nunca de la manguera de agua de la parte trasera del aparato.

La suciedad con aceite o grasa puede crear poros en las piezas de plástico y las juntas de las puertas.

- Mantener las piezas de plástico y juntas de las puertas sin aceites y grasas.

Las piezas metálicas o con aspecto metálico pueden contener aluminio. En contacto con comida ácida, el aluminio se corroe y decolora.

- En el aparato, solo se pueden guardar comida envasada.

Si se lavan los elementos y accesorios del aparato en el lavavajillas, se podría producir su deformación o decoloración.

- No lavar nunca los elementos y accesorios del aparato en el lavavajillas.

# 3 Protección del medio ambiente y ahorro

## 3.1 Eliminación del embalaje

Los materiales del embalaje son respetuosos con el medio ambiente y reciclables.

- Desechar las diferentes piezas separadas según su naturaleza.

Eliminar el embalaje de forma ecológica.

## 3.2 Ahorro de energía

Si tiene en cuenta estas indicaciones, su aparato consumirá menos corriente.

### Selección del lugar de colocación

- Proteger el aparato de la radiación solar directa.
- Instalar el aparato con la mayor distancia posible respecto a radia-

dores, hornos y otras fuentes de calor:
  - Mantener una distancia de 30 mm respecto a cocinas de gas o eléctricas.
  - Mantener una distancia de 300 mm respecto a hornos de carbón o aceite.
- No cubrir ni obstruir nunca las aberturas de ventilación exteriores.

**Ahorro de energía durante el funcionamiento**

**Nota:** La posición de los elementos y accesorios del aparato no influye en su consumo de energía.

- Abrir brevemente el aparato y cerrarlo correctamente.
- No cubrir ni bloquear nunca las aberturas de ventilación interiores ni las aberturas de ventilación exteriores.
- Procurar transportar a casa los alimentos en una bolsa isotérmica y colocarlos inmediatamente en el aparato.
- Dejar enfriar los alimentos o bebidas calientes hasta la temperatura ambiente antes de almacenarlos.
- Descongelar los productos congelados en el interior del compartimento frigorífico para aprovechar el frío desprendido por los mismos.
- Dejar siempre un poco de espacio entre los alimentos y la pared posterior.
- Aspirar el polvo de las rejillas de ventilación exteriores.

**Modo de ahorro de energía del panel de mando**

Si el aparato no se utiliza, el panel de mando pasa automáticamente al modo de ahorro de energía.
En el modo de ahorro de energía del panel de mando, la opción de dispensador de hielo y agua es visible con brillo reducido.

**Notas**

- Cuando Superfrío está activada, se ilumina "super" (Compartimento frigorífico).
- Cuando Supercongelación está activada, se ilumina "super" (Congelador).

Tan pronto como se utilice el panel de mando, se pulse el botón de extracción o se abra la puerta, se desactivará el modo de ahorro de energía del panel de mando.

# 4 Instalación y conexión

## 4.1 Volumen de suministro

Al desembalar el aparato, comprobar que las piezas no presenten daños ocasionados durante el transporte y que el volumen de suministro esté completo.
En caso de reclamación, dirigirse al comercio en cuestión o a nuestro Servicio de Asistencia Técnica → *Página 43*.

El suministro se compone de los siguientes elementos:

- Aparato de libre instalación
- El equipamiento y los accesorios [1]
- Material de montaje
- Instrucciones de montaje
- Instrucciones de uso

[1] Según el equipamiento del aparato

- Directorio de Servicios de Atención al Cliente
- Documento de la garantía [1]
- Etiqueta energética
- Información sobre el consumo de energía y los ruidos del aparato
- Información acerca de Home Connect

## 4.2 Requisitos para seleccionar el lugar de colocación

⚠ **ADVERTENCIA**
**¡Riesgo de explosión!**
Si el aparato se encuentra en un espacio demasiado pequeño, puede generarse una mezcla inflamable de aire y gas en caso de una fuga del circuito de enfriamiento.

- Colocar el aparato en espacios que tengan un volumen mínimo de 1 $m^3$ por 8 g de líquido refrigerante. La cantidad de refrigerante se indica en la placa de características.
  → *"Aparato", Fig.* **1** / 8 *Página 15*

El peso de fábrica del aparato puede llegar, en función del modelo concreto, hasta los 155 kg.
Para soportar el peso del dispositivo, la superficie debe ser lo suficientemente estable.
La superficie debe estar nivelada.
Este frigorífico está diseñado para utilizarse a una temperatura ambiente de 10 °C a 43 °C.
El aparato funciona correctamente dentro de los límites de temperatura ambiente permitidos.
Si se utiliza el aparato a temperaturas ambientales más bajas, se puede descartar que sufra daños hasta una temperatura ambiente de 5 °C.

### Colocación superpuesta o contigua

Si se desea instalar dos frigoríficos uno encima de otro o uno al lado de otro, debe mantenerse una distancia mínima de 150 mm entre ambos. Para determinados aparatos, es posible una instalación sin distancia mínima. En este sentido, consultar con un distribuidor especializado o planificador de cocinas.

## 4.3 Montar el aparato

- Montar el aparato siguiendo las instrucciones de montaje adjuntas.

## 4.4 Preparar el aparato para el primer uso

1. Retirar el material informativo.
2. Retirar las láminas protectoras y los seguros de transporte, p. ej., la cinta adhesiva y la caja.
3. Primera limpieza del aparato.
   → *Página 32*

## 4.5 Conectar el aparato a la toma de agua

**Requisitos**

- Se ha instalado una válvula angular en la conexión a la toma de agua y se puede acceder libremente a ella una vez instalado el aparato.
- Se ha comprobado la conexión a la toma de agua, y el agua es de calidad.

1. Extraer agua de la toma de agua de la instalación doméstica hasta

[1] No disponible en todos los países

que no salgan sedimentos ni esté turbia.
Instalar un sistema de filtro de agua exterior en caso de que haya acumulaciones persistentes o el agua siga enturbiada.

2. Instalar la manguera de desagüe en el aparato según las instrucciones de montaje adjuntas.

## 4.6 Conexión del aparato a la red eléctrica

**Requisito:** Tras el transporte en posición horizontal y la instalación del aparato, esperar al menos una hora antes de conectarlo a la red eléctrica.

1. Enchufar el conector frío del cable de alimentación en el aparato.
2. El enchufe del cable de conexión de red del aparato debe conectarse a una toma de corriente cercana al aparato.
   Los datos de conexión de aparato se encuentran en la placa de características.
   → *"Aparato", Fig.* 1 / 8 *Página 15*
3. Comprobar que el enchufe del cable de conexión de red está firme en la toma de corriente.

✔ El panel de mando muestra una animación y se bloquea.
✔ Cuando finaliza la animación, el aparato está listo para funcionar y se encienden las indicaciones de temperatura.

# 5 Familiarizándose con el aparato

## 5.1 Aparato

Aquí encontrará una vista general de los componentes de su aparato.

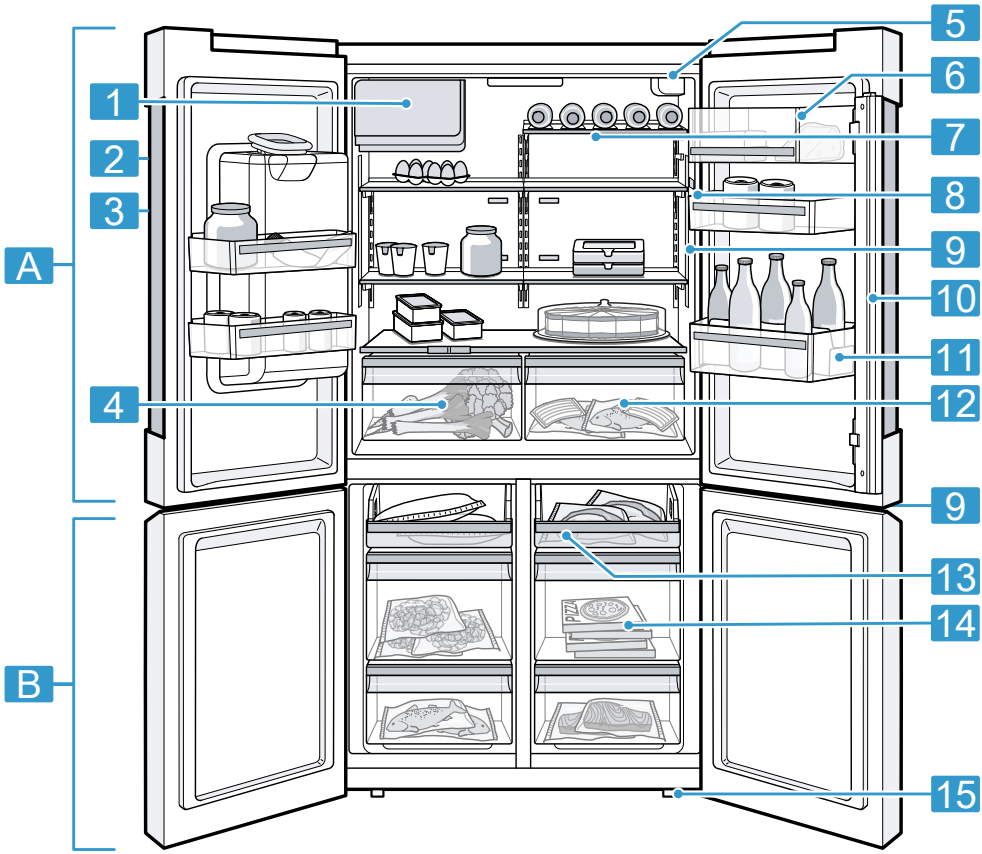


**1**

Es posible que las ilustraciones muestren detalles y características de equipamiento y tamaño que no concuerdan con las de su aparato concreto.

| | |
|---|---|
| A | Compartimento frigorífico →*Página 25* |
| B | Congelador →*Página 26* |

| | |
|---|---|
| 1 | Depósito para cubitos de hielo |
| 2 | Panel de mando →*Página 15* |

| | |
|---|---|
| 3 | Dispensador de hielo y agua →*Página 29* |
| 4 | Cajón para la fruta y la verdura con regulador de humedad →*Página 17* |
| 5 | Filtro de agua →*Página 28* |
| 6 | Compartimento para guardar la mantequilla y el queso →*Página 18* |
| 7 | Botellero →*Página 17* |
| 8 | Placa de características →*Página 44* |
| 9 | Iluminación |
| 10 | Montante de puerta con protección contra condensación →*Página 10* |
| 11 | Botellero para guardar botellas grandes →*Página 18* |
| 12 | Recipiente de almacenamiento →*Página 17* |
| 13 | Bandeja congeladora →*Página 17* |
| 14 | Recipiente para productos congelados →*Página 33* |
| 15 | Pata atornillada |

## 5.2 Panel de mando

Mediante el panel de mando se pueden ajustar todas las funciones del aparato y recibir información sobre el estado de funcionamiento.

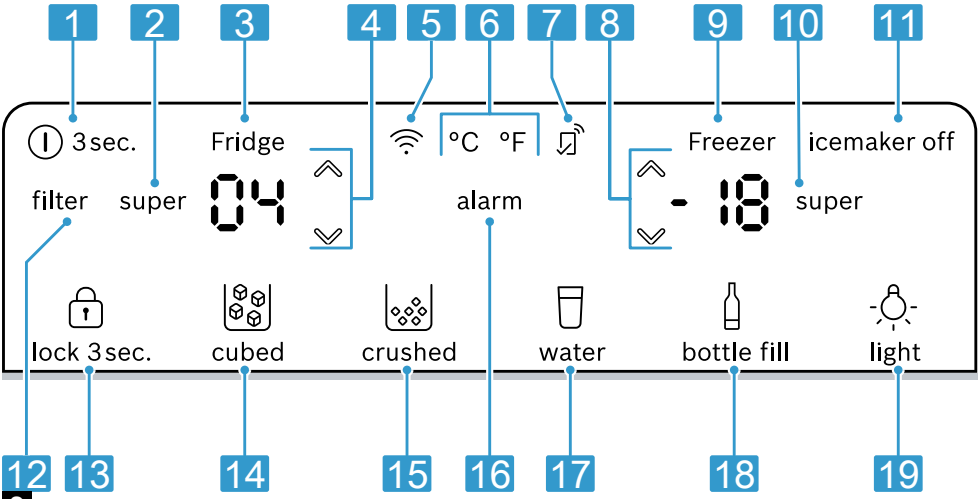


2

| | |
|---|---|
| 1 | ⏻ 3 sec. enciende y apaga el aparato. |
| 2 | super (Compartimento frigorífico) activa o desactiva Superfrío. |
| 3 | Muestra la temperatura ajustada del compartimento frigorífico en °F o °C. |
| 4 | ∨/∧ (Compartimento frigorífico) permiten ajustar la temperatura del compartimento frigorífico. |
| 5 | activa o desactiva la conexión con la red doméstica WLAN (Wi-Fi). |

| | |
|---|---|
| 6 | °C/°F cambia la unidad de temperatura. |
| 7 | se ilumina cuando se establecen los ajustes definidos por el usuario mediante la aplicación Home Connect. Para más información, consultar la aplicación Home Connect. |
| 8 | / (Congelador) permiten ajustar la temperatura del congelador. |
| 9 | Muestra la temperatura ajustada del compartimento de congelación en °F o °C. |
| 10 | super (Congelador) activa o desactiva Supercongelación. |
| 11 | icemaker off activa o desactiva la producción de cubitos de hielo. |
| 12 | filter se ilumina cuando se debe cambiar el filtro. |
| 13 | lock 3 sec. activa o desactiva el bloqueo de teclas del panel de mando. |
| 14 | cubed ajusta el dispensador a cubitos de hielo. |
| 15 | crushed ajusta el dispensador a hielo triturado. |
| 16 | alarm desactiva la señal acústica. |
| 17 | water inicia el dispensador de agua. |
| 18 | bottle fill ajusta el dispensador a una cantidad determinada de agua. |
| 19 | light enciende o apaga la iluminación permanente del dispensador de hielo y agua. |

## 5.3 Mandos (dispensador de hielo y agua)

Aquí encontrará una vista general de los componentes del dispensador de hielo y agua.

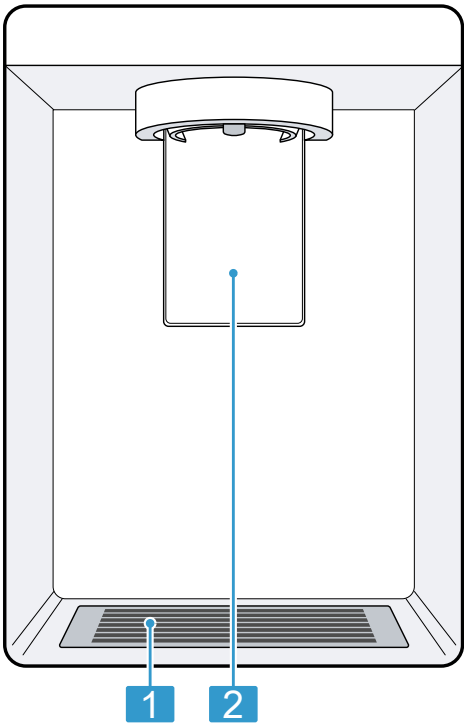


**3**

| | |
|---|---|
| 1 | Rejilla de goteo → *Página 32* |
| 2 | Pulsador de extracción |

# 6 Equipamiento

El equipamiento del aparato depende del modelo.

## 6.1 Bandeja

**ATENCIÓN**

Los ganchos de la bandeja pueden rayar el panel posterior del comparti-

mento frigorífico si se enganchan inclinados.

- Asegurarse de que la bandeja esté en posición horizontal y de que los ganchos estén totalmente enganchados.

Si se desea modificar la posición de las bandejas según sea necesario, puede retirarse la bandeja y recolocarse en otro lugar.
→ *"Retirar las bandejas", Página 33*

**Nota:** No cubrir las aberturas de ventilación interiores para no perjudicar la circulación del aire.

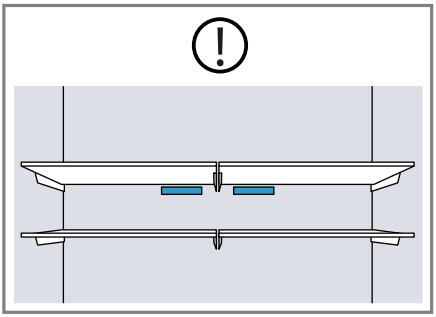

## 6.2 Botellero

Guardar las botellas con total seguridad en el botellero.
Si se desea modificar la posición del botellero según sea necesario, puede retirarse y colocarse en otro lugar.
→ *"Retirar las bandejas", Página 33*

## 6.3 Bandeja congeladora

En el cajón de congelación pueden congelarse rápidamente pequeñas cantidades de alimentos, como bayas, trozos de fruta, hierbas y verduras.
Distribuir los productos congelados uniformemente sobre la bandeja congeladora y dejar que se congelen entre 10 y 12 horas. A continuación, verter en una bolsa o recipiente de congelación.

## 6.4 Recipiente de almacenamiento

El recipiente de almacenamiento se encuentra a temperaturas más bajas que el compartimento frigorífico. Ocasionalmente pueden registrarse temperaturas inferiores a 0 °C (32 °F).
Para que el recipiente de almacenamiento alcance temperaturas en torno a los 0 °C (32 °F), ajustar la temperatura del compartimento frigorífico a 2 °C (34 °F). →*Página 20*
La zona de menor temperatura del recipiente de almacenamiento se utiliza para guardar alimentos perecederos (por ejemplo, pescado, carne y embutido).

## 6.5 Cajón para la fruta y la verdura con regulador de humedad

Guardar las frutas y verduras frescas, sin su envase, en el cajón para frutas y verduras.
Tapar la fruta y la verdura cortadas o almacenarlas en envases herméticos.
En el cajón para la fruta y la verdura, la humedad del aire se puede ajustar a través de un mando regulador. De esta manera se pueden guardar la fruta y verdura más tiempo que en caso de almacenamiento convencional.

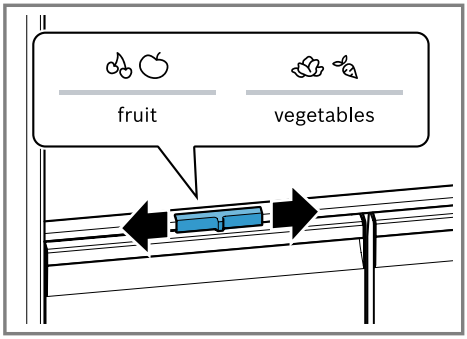

Deslizar el regulador de humedad para ajustar la humedad del aire en el cajón para fruta y verdura, en función de la naturaleza y la cantidad de alimentos que se vayan a guardar en el mismo:

- Deslizarse hacia la izquierda para un nivel de humedad del aire bajo para guardar preferentemente fruta, alimentos frescos en general o una carga alta de alimentos frescos.
- Deslizarse hacia la derecha para un nivel de humedad del aire alto para guardar preferentemente verduras o una carga pequeña de alimentos.

En función de la cantidad y el tipo de alimentos almacenados en el cajón para fruta y verdura, puede formarse agua de condensación en el mismo. Eliminar el agua de condensación con un paño seco y ajustar un nivel bajo de humedad del aire usando el mando regulador.
Para conservar la calidad y el sabor de las frutas y hortalizas sensibles al frío (p. ej. piñas, plátanos, cítricos, pepinos, calabacines, pimientos, tomates y patatas), se recomienda almacenarlas fuera del aparato a una temperatura aproximada de entre 8 °C (46 °F) y 12 °C (54 °F).

## 6.6 Compartimento para guardar la mantequilla y el queso

Almacenar la mantequilla y el queso en su respectivo compartimento.

## 6.7 Botellero de puerta

Los estantes para botellas pueden retirarse y recolocarse en otro lugar para modificar su posición según sea necesario.
→ *"Retirar el botellero de puerta", Página 33*

## 6.8 Depósito para cubitos de hielo

Cuando el dispensador de hielo y agua está activado, la producción de cubitos se guarda automáticamente en el depósito para cubitos.

⚠ **ADVERTENCIA**
**¡Riesgo de lesiones!**
Si se introduce la mano en la abertura dispensadora del depósito para cubitos de hielo, se pueden producir lesiones por cortes.

- ▸ No introducir nunca las manos en la abertura dispensadora del depósito para cubitos de hielo.

⚠ **ADVERTENCIA**
**¡Riesgo de quemaduras por frío!**
El contacto con los cubitos de hielo y superficies frías puede provocar quemaduras por frío.

- ▸ Evitar el contacto prolongado de la piel con los cubitos de hielo y las superficies del depósito para cubitos.

**ATENCIÓN**
El dispensador de hielo y agua puede resultar dañado o bloqueado si se introducen alimentos u objetos en el depósito para cubitos.

- ▸ No colocar nunca alimentos ni objetos en el depósito para cubitos.
- ▸ No guardar nunca en el depósito para cubitos de hielo los cubitos producidos externamente.

**Consejos**

- Retirar las cantidades más grandes de cubitos de hielo directamente del depósito para cubitos

de hielo o guardarlas en la bandeja congeladora. →*Página 34*

- Extraer el depósito para cubitos de hielo tirando de él con las dos manos, ya que el depósito para cubitos pesa si está lleno.

## 6.9 Accesorios

Utilice accesorios originales. Están pensados para este aparato.
Los accesorios del aparato dependen del modelo.

### Huevera

Depositar los huevos en la huevera.

### Retenedor de botellas

El retenedor de botellas impide que las botellas vuelquen al abrir y cerrar la puerta del aparato.

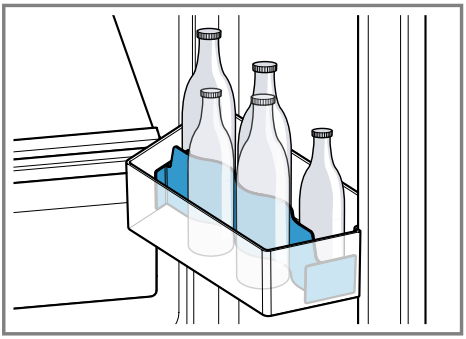

# 7 Manejo básico

## 7.1 Conectar el aparato

1. Conectar el aparato a la red eléctrica. →*Página 13*
   **Nota:** Si el aparato se ha apagado previamente con el panel de mando, mantener pulsado ⏻ **3 sec.** durante 3 segundos.
   ✔ El panel de mando muestra una animación y se bloquea.
   ✔ Cuando finaliza la animación, el aparato está listo para funcionar y se encienden las indicaciones de temperatura.
   ✔ El motor se pone en marcha con un retraso de hasta 5 minutos.
   ✔ El aparato comienza a enfriar.
   ✔ Se escucha una señal acústica y parpadean el indicador de temperatura (congelador) y "alarm" porque la temperatura del congelador es aún demasiado alta.
2. Desactivar la señal acústica con **alarm**.
   ✔ "alarm" se apaga tan pronto como se ha alcanzado la temperatura ajustada.
3. Ajustar la temperatura deseada. →*Página 20*

## 7.2 Advertencias relativas al funcionamiento del aparato

- Una vez encendido el aparato, transcurren varias horas hasta que se alcanza la temperatura ajustada.
  No introducir alimentos en el aparato antes de alcanzar la temperatura ajustada.
- Los lados frontales y las paredes laterales del aparato se calientan ligeramente en ocasiones. De esta manera se evita la formación de agua de condensación.
- Al cerrar la puerta, asegurarse de que no esté bloqueada por objetos almacenados.
- Cuando se cierra la puerta, puede producirse una presión. La puerta se vuelve a abrir con dificultad. Esperar un momento hasta que la presión se estabilice.
- La temperatura del aparato varía debido a las siguientes condiciones:
  – Frecuencia con la que se abre el aparato
  – Cantidad de carga

- Temperatura de los alimentos frescos almacenados
- Temperatura ambiente
- Radiación solar directa

## 7.3 Desconectar el aparato

1. Para activar el modo de ajuste, pulsar la zona superior del panel de mando.
2. Mantener pulsado ⏻ **3 sec.** durante 3 segundos.

## 7.4 Ajustar la unidad de temperatura

Es posible elegir entre °C y °F como unidades de temperatura.

1. Para activar el modo de ajuste, pulsar la zona superior del panel de mando.
2. Pulsar °C/°F.

## 7.5 Ajustar la temperatura

### Ajustar la temperatura del compartimento frigorífico

1. Para activar el modo de ajuste, pulsar la zona superior del panel de mando.
2. Pulsar ∨/∧ (Compartimento frigorífico) varias veces hasta que la indicación de temperatura (compartimento frigorífico) muestre el ajuste de temperatura deseado. La temperatura recomendada del compartimento frigorífico asciende a 4 °C (39 °F).

### Ajustar la temperatura del congelador

1. Para activar el modo de ajuste, pulsar la zona superior del panel de mando.
2. Pulsar ∨/∧ (Congelador) varias veces hasta que la indicación de temperatura (congelador) muestre el ajuste de temperatura deseado. La temperatura recomendada del congelador asciende a –18 °C (0 °F).

## 7.6 Bloqueo de las teclas

El bloqueo de seguridad de las teclas evita que el aparato se maneje de forma involuntaria o incorrecta durante el funcionamiento.

### Activar el bloqueo de las teclas

1. Para activar el modo de ajuste, pulsar la zona inferior del panel de mando.
2. Mantener pulsado 🔒 **lock 3 sec.** durante 3 segundos.

✔ 🔒 "lock 3 sec." se ilumina.

### Desactivar el bloqueo de las teclas

▸ Mantener pulsado 🔒 **lock 3 sec.** durante 3 segundos.

✔ 🔒 "lock 3 sec." se apaga.

# 8 Funciones adicionales

Comprobar qué funciones adicionales ajustables ofrece el aparato. Con la aplicación Home Connect se pueden ajustar otras funciones adicionales.

## 8.1 Superfrío

Mediante la función Superfrío, el compartimento frigorífico se enfría hasta alcanzar la temperatura más baja posible.
Encender Superfrío antes de almacenar grandes cantidades de alimentos en el compartimento frigorífico.

**Nota:** Estando activada la función Superfrío, el nivel sonoro del aparato puede aumentar.

### Conectar Superfrío

1. Para activar el modo de ajuste, pulsar la zona superior del panel de mando.
2. Pulsar **super** (Compartimento frigorífico).
✔ Se enciende "super" (Compartimento frigorífico).

**Nota:** La función se desactiva automáticamente pasadas unas 6 horas y el aparato vuelve al funcionamiento normal.

### Desconectar Superfrío

1. Para activar el modo de ajuste, pulsar la zona superior del panel de mando.
2. Pulsar **super**.
✔ Muestra la temperatura ajustada anteriormente.

## 8.2 Función Supercongelación automática

Con la función Supercongelación automática, el congelador enfría considerablemente más que en el modo de funcionamiento normal. Por eso, los alimentos se congelan más rápido.
El Supercongelación automático se activa cuando se introduce una determinada cantidad de alimentos frescos en el congelador.
La función Supercongelación automática está activada de fábrica. Se puede desactivar la Supercongelación automática.
Si la función Supercongelación automática está activada, pueden producirse más ruidos.
Una vez finalizada la función Supercongelación automática, el aparato vuelve automáticamente al modo de funcionamiento normal.

### Activar la opción Supercongelación automática

1. Para activar el modo de ajuste, pulsar la zona superior del panel de mando.
2. Mantener pulsado **super** (Compartimento frigorífico) durante cinco segundos.
✔ Si suenan 2 señales acústicas, la opción Supercongelación automática está activada.

### Desactivar la opción Supercongelación automática

1. Para activar el modo de ajuste, pulsar la zona superior del panel de mando.
2. Mantener pulsado **super** (Compartimento frigorífico) durante cinco segundos.
✔ Si suenan 3 señales acústicas, la opción Supercongelación automática está desactivada.

### Cancelar la Supercongelación automática

1. Para activar el modo de ajuste, pulsar la zona superior del panel de mando.
2. Pulsar **super** (Congelador).
✔ Muestra la temperatura ajustada anteriormente.

## 8.3 Supercongelación manual

Con la función Supercongelación, el congelador enfría a la temperatura más baja posible.
Conectar Supercongelación antes de almacenar una cantidad de alimentos grande.
Utilizar Supercongelación para acelerar la producción de cubitos de hielo.
Utilizar Supercongelación para aprovechar la capacidad de congelación.

**Nota:** Estando activada la función Supercongelación, el nivel sonoro del aparato puede aumentar.

### Activar la función Supercongelación manualmente

1. Para activar el modo de ajuste, pulsar la zona superior del panel de mando.
2. Pulsar **super** (Congelador).
✔ Se enciende "super" (Congelador).

**Nota:** La función se desactiva automáticamente pasadas unas 54 horas y el aparato vuelve al funcionamiento normal.

### Desactivar la función Supercongelación manualmente

1. Para activar el modo de ajuste, pulsar la zona superior del panel de mando.
2. Pulsar **super** (Congelador).
✔ Muestra la temperatura ajustada anteriormente.

## 8.4 Modo Reposo

El modo Reposo desactiva todas las funciones que no son absolutamente necesarias.

Durante el modo Reposo, las siguientes funciones permanecen desconectadas:

- Superfrío
- Automático Supercongelación y manual Supercongelación
- Alarma
- Dispensador de agua
- Producción de cubitos de hielo y dispensador de cubitos de hielo
- Iluminación interior
- Señales acústicas
- Mensajes en el panel de mando

**Nota:** Durante el modo Reposo se activa la iluminación del panel de mando. "super" (Congelador) se ilumina con un brillo reducido.

### Activar el modo Reposo

1. Para activar el modo de ajuste, pulsar la zona superior del panel de mando.
2. Mantener pulsado **super** (Congelador) durante 15 segundos hasta que suene una señal acústica.
✔ "super" (Congelador) se ilumina.

**Nota:** La función se desactiva automáticamente pasadas unas 74 horas y el aparato vuelve al funcionamiento normal.

### Desactivar el modo Reposo

1. Para activar el modo de ajuste, pulsar la zona superior del panel de mando.
2. Mantener pulsado **super** (Congelador) durante 15 segundos hasta que suene una señal acústica.

## 8.5 Notificación de cambio de filtro

La notificación de cambio de filtro se activa cada seis meses.
Se enciende "filter".

**Nota:** Si el consumo de agua aumenta, la notificación de cambio de filtro se activa antes.

### Desactivar la notificación de cambio de filtro

1. Sustituir el filtro de agua.
   La tapa con bypass no debe sustituirse.
2. Pulsar **filter**.
✔ "filter" se apaga.
✔ El estado de cambio del filtro se ha restablecido.

# 9 Alarma

## 9.1 Alarma de la puerta

Si la puerta permanece abierta durante más tiempo, la alarma de la puerta se activa.
Suena una señal acústica y parpadean "alarm" y la temperatura ajustada del compartimento afectado.

### Apagar la alarma de la puerta

- ▸ Cerrar la puerta del aparato o pulsar **alarm**.
- ✔ La señal acústica se apaga.

## 9.2 Alarma de temperatura

La alarma de temperatura se activa si la temperatura es demasiado alta.
Suena una señal acústica y parpadean "alarm" y la temperatura ajustada del compartimento afectado.

⚠ **PRECAUCIÓN**
**¡Riesgo de daños para la salud!**
Las bacterias pueden multiplicarse durante el proceso de descongelación de los alimentos y estos pueden deteriorarse.

- ▸ No volver a congelar los alimentos que se hayan descongelado o empezado a descongelarse.
- ▸ Solo pueden volver a congelarse si se han cocinado (en sartén u horno) previamente.
- ▸ No guardar el alimento hasta su fecha máxima de conservación.

La alarma de temperatura puede activarse en los casos siguientes:

- Al poner en marcha el aparato. No guardar los alimentos hasta que este haya alcanzado la temperatura ajustada.
- Al introducir grandes cantidades de alimentos frescos. Antes de almacenar grandes cantidades de alimentos frescos, activar Supercongelación.
- Al tener abierta durante mucho tiempo la puerta del congelador. Comprobar que los alimentos se hayan congelado o descongelado por completo.

### Desactivar la alarma de temperatura

- ▸ Pulsar **alarm**.
- ✔ La señal acústica se apaga.
- ✔ En la indicación de temperatura (congelador) se muestra brevemente la temperatura más elevada registrada en el congelador. Seguidamente la indicación de temperatura (congelador) muestra la temperatura ajustada.
- ✔ Desde ese momento se vuelve a medir y guardar la temperatura más elevada.
- ✔ "alarm" permanece iluminada hasta que se ha vuelto a alcanzar la temperatura ajustada.

# 10 Home Connect

Este aparato tiene capacidad para conectarse a la red. Conecte su aparato con un dispositivo móvil para manejar las funciones a través de la aplicación Home Connect.
Los servicios Home Connect no están disponibles en todos los países. La disponibilidad de la función Home Connect depende de la disponibilidad de los servicios Home Connect en su país. Para obtener más información, consultar: *www.home-connect.com*.
Para poder utilizar Home Connect, primero debe establecerse la conexión con la red doméstica WLAN

(Wi-Fi [1]) y la aplicación Home Connect.
Después de encender el aparato, esperar al menos 3 minutos hasta que concluya la inicialización interna del mismo. Configurar entonces Home Connect.
La aplicación Home Connect le guiará durante todo el proceso de registro. Siga las instrucciones y observe las notas de la aplicación Home Connect.

**Notas**

- Tener en cuenta las indicaciones de seguridad de este manual y asegurarse de respetarlas también si utiliza el aparato mediante la aplicación Home Connect.
  → *"Seguridad", Página 4*
- Siempre tiene prioridad el manejo desde el propio aparato. En este momento, no es posible manejar el aparato a través de la aplicación Home Connect.

## 10.1 Configurar Home Connect

**Requisito:** En el lugar en que se encuentra, el aparato recibe cobertura de la red doméstica WLAN (wifi).

1. Escanear el siguiente código QR.

   Con el código QR, puede instalarse la aplicación Home Connect y conectar el aparato.
2. Seguir las instrucciones de la aplicación Home Connect.

## 10.2 Activar la conexión con la red doméstica WLAN (Wi-Fi)

- Pulsar .

## 10.3 Desactivar la conexión con la red doméstica WLAN (Wi-Fi)

- Pulsar .

## 10.4 Instalar la actualización de software de Home Connect

**Nota:** Si hay disponible una actualización del software Home Connect, aparece un mensaje en la aplicación Home Connect.
La versión actual del software se encuentra en la aplicación Home Connect, en la información del aparato correspondiente.

- Para instalar la actualización del software Home Connect, seguir las instrucciones de la aplicación Home Connect.
- ✔ Durante la instalación, el panel de mando está bloqueado parcialmente.

## 10.5 Restablecer los ajustes de Home Connect

Si el aparato presenta problemas de conexión con la red inalámbrica doméstica WLAN (Wi-Fi) o si se desea conectarlo a otra red, es posible restablecer los ajustes de Home Connect.

[1] Wi-Fi es una marca registrada de Wi-Fi Alliance.

- ▸ Mantener pulsado durante 7 hasta 10 segundos hasta que suene una tercera señal acústica.
- ✔ Se han restablecido los ajustes de Home Connect.

### 10.6 Diagnóstico remoto

El Servicio de Asistencia técnica puede acceder al aparato a través del Diagnóstico Remoto al ponerse en contacto con dicho Servicio si el aparato está conectado con el servidor Home Connect y si el Diagnóstico Remoto está disponible en el país en el que se utiliza el aparato.

**Consejo:** Para más información, así como para consultar la disponibilidad del servicio de Diagnóstico Remoto en un país en concreto, consultar la página web de ayuda/Servicio Técnico local: *www.home-connect.com*.

### 10.7 Protección de datos

Tener en cuenta las indicaciones relativas a la protección de datos.

Al conectar por primera vez el aparato a una red asociada a internet, el aparato transmite las siguientes categorías de datos al servidor Home Connect (registro inicial):

- Identificación clara del aparato (compuesta por la clave del aparato y la dirección MAC del módulo de comunicación wifi utilizado).
- Certificado de seguridad del módulo de comunicación wifi (para garantizar una conexión segura).
- Las versiones actuales de software y hardware de su aparato.
- El estado de un posible restablecimiento previo a los ajustes de fábrica.

El registro inicial prepara la utilización de las funciones Home Connect y solo es necesario la primera vez que se vayan a utilizar estas funciones Home Connect.

**Nota:** Tener en cuenta que las funciones Home Connect solo se pueden utilizar en conexión con la aplicación Home Connect. Se puede consultar la información relativa a la protección de datos en la aplicación Home Connect.

## 11 Compartimento frigorífico

En el compartimento frigorífico, se puede almacenar carne, embutido, pescado, productos lácteos, huevos, platos preparados y productos de panadería.
La temperatura puede ajustarse de 2 °C (46 °F) a 8 °C (36 °F).
En el compartimento frigorífico, también se pueden conservar alimentos perecederos a corto y medio plazo. Cuanto más baja sea la temperatura seleccionada, más tiempo se mantienen frescos los alimentos.

### 11.1 Consejos para el almacenamiento de alimentos en el compartimento frigorífico

- Guardar únicamente alimentos frescos y en perfecto estado.
- Almacenar los alimentos envasados herméticamente o tapados adecuadamente.
- No colocar los alimentos delante de las aberturas de ventilación interiores ni en contacto directo con el panel posterior para no perjudicar la circulación de aire y evitar que se congelen los alimentos.
- Dejar enfriar los alimentos y bebidas calientes.

- Deben observarse las fechas de caducidad o de consumo preferente señaladas por los fabricantes.

### 11.2 Zonas de frío del compartimento frigorífico

El sistema de refrigeración con recirculación hace circular el aire de forma homogénea por el compartimiento frigorífico y garantiza una temperatura constante en todos los estantes.

**Zona más fría**

La zona más fría es la del recipiente de almacenamiento.

**Consejo:** Guardar en la zona de más frío los alimentos perecederos, como pescado, embutido y carne.

## 12 Congelador

En el congelador, es posible guardar productos ultracongelados, congelar alimentos y preparar cubitos de hielo.
La temperatura puede ajustarse de –16 °C (3 °F) a –24 °C (–11 °F).
El almacenamiento de alimentos durante largos periodos de tiempo deberá efectuarse a una temperatura de –18 °C (0 °F) o inferior.
Los alimentos perecederos pueden almacenarse congelados durante mucho tiempo. Las bajas temperaturas ralentizan o detienen su deterioro.

### 12.1 Capacidad de congelación

La capacidad máxima de congelación indica qué cantidad de alimentos se puede congelar hasta el núcleo en un periodo de tiempo especifico.
Encontrará información sobre la capacidad de congelación en la placa de características del aparato.
→ *"Aparato", Fig.* 1/8 *Página 15*

**Nota:** Encender aproximadamente 24 horas antes de almacenar comida fresca Supercongelación.
→ *"Activar la función Supercongelación manualmente", Página 22*

### 12.2 Consejos para colocar los alimentos en el congelador

- Almacenar los alimentos en envases herméticos.
- Los productos congelados que ya hubiera en el congelador no deberán entrar en contacto con los alimentos frescos que se desee congelar.
- Distribuir los alimentos uniformemente sobre la bandeja de congelación y en los recipientes para productos congelados.
- Para que el aire pueda circular libremente por el aparato, el recipiente para productos congelados debe estar insertado hasta el tope.

### 12.3 Consejos para congelar alimentos frescos

- Congelar solo alimentos frescos y en perfectas condiciones.
- Congelar alimentos en porciones.
- Los alimentos preparados son más adecuados que los alimentos crudos.
- Lavar, trocear y escaldar la verdura antes de congelarla.
- Lavar la fruta, retirar los huesos y, si así se desea, pelarla antes de congelarla; dado el caso, se le puede añadir azúcar o una solución de ácido ascórbico.

- Algunos alimentos apropiados para congelar son el pan y la bollería, el pescado, el marisco, la carne, la caza, las aves, los huevos sin cáscara, el queso, la mantequilla, el requesón, los platos precocinados y los restos de comida.
- Algunos alimentos no apropiados para congelar son las lechugas, los rabanitos, los huevos con cáscara, las uvas, las manzanas o peras crudas, los yogures, la nata agria o fresca y la mayonesa.

**Envasar productos congelados**

Utilizar el tipo y el material de embalaje adecuados permite conservar significativamente la calidad de los productos y evitar que se quemen por congelación.

1. Introducir los alimentos en el embalaje previsto para tal efecto.
2. Eliminar todo el aire que pudiera haber en el envase.
3. Envasar los alimentos herméticamente para que no se deshidraten ni pierdan su sabor.
4. Marcar los envases, indicando su contenido y la fecha de congelación.

## 12.4 Tiempo de conservación del producto congelado a –18 °C (0 °F)

| Alimentos | Tiempo de conservación |
|---|---|
| Pescado, embutido, platos preparados, pan y bollería | hasta 6 meses |
| Carne, aves | hasta 8 meses |
| Frutas, verduras | hasta 12 meses |

El calendario de congelación impreso indica en meses el plazo máximo de conservación de los alimentos a una temperatura de –18 °C (0 °F).

## 12.5 Métodos de descongelación para productos congelados

⚠ **PRECAUCIÓN**

**¡Riesgo de daños para la salud!**

Las bacterias pueden multiplicarse durante el proceso de descongelación de los alimentos y estos pueden deteriorarse.

- ▸ No volver a congelar los alimentos que se hayan descongelado o empezado a descongelarse.
- ▸ Solo pueden volver a congelarse si se han cocinado (en sartén u horno) previamente.
- ▸ No guardar el alimento hasta su fecha máxima de conservación.

- Descongelar en el compartimento frigorífico los alimentos de origen animal, como el pescado, la carne, el queso o el requesón.
- Descongelar el pan a temperatura ambiente.
- Preparar los alimentos de consumo inmediato en el microondas, en el horno o en las placas de cocción.

# 13 Sistema de agua

El aparato presenta componentes que conducen agua.
El sistema de agua solo funciona si hay instalado un filtro de agua o una tapa con bypass.
Desconectar la producción de cubitos de hielo antes de desconectar el aparato de la toma de agua.

## 13.1 Filtro de agua

El filtro de agua filtra las partículas del agua y el sabor a cloro.
El filtro de agua reduce otros tipos de impurezas, como la cloramina, el plomo y los productos farmacéuticos.

**Nota:** El filtro de agua no filtra bacterias ni microbios del agua.

Sustituir el filtro de agua:
- cada 6 meses.
- si se enciende "filter".
- si se aprecia que se agota el dispensador de agua.
- si se aprecia que se agota la producción de cubitos de hielo.

**Consejos**
- Se puede obtener un nuevo filtro de agua a través de nuestro servicio de atención al cliente, de un distribuidor o en nuestra página web.
- Si no se desea utilizar un filtro de agua en el aparato o se tiene instalado un sistema de filtro de agua exterior, es posible reemplazar para siempre el filtro de agua por una tapa con bypass.
  La tapa con bypass solo filtra partículas gruesas del agua y puede limpiarse en caso sea necesario.
  Puede obtener una tapa con bypass a través de nuestro Servicio de Atención al Cliente o en nuestra página web.

### Sustituir el filtro de agua o reemplazarlo por una tapa con bypass

1. Agarrar la muesca ubicada debajo de la cubierta del filtro ①, desplazarla suavemente hacia adelante y plegarla hacia abajo a la izquierda ②.

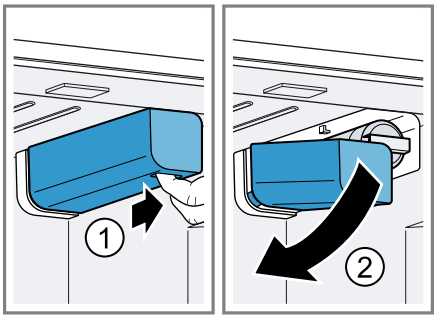


2. Plegar el filtro de agua hacia abajo a la izquierda ①, girarlo 90° en sentido antihorario ② y retirarlo ③.
   ▸ Retirar con cuidado el filtro de agua, ya que puede estar bajo presión.

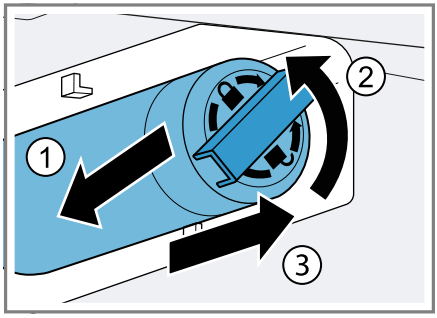


**Nota:** Goteará un poco de agua al retirar el filtro. Eliminar el agua que ha goteado con un paño seco.
**Consejo:** El filtro de agua usado se puede desechar con la basura del hogar.

3. Empujar el nuevo filtro de agua o la tapa con bypass en la abertura del filtro hasta el tope, girarlo 90° en sentido horario hasta el tope y plegarlo hacia arriba a la derecha.
4. Plegar la cubierta del filtro hacia arriba a la derecha y empujar hacia atrás hasta el tope.
5. Desechar los cubitos de hielo que se hayan producido en las prime-

ras 24 horas y desechar el agua que salga durante cinco minutos.

## 13.2 Notificación de cambio de filtro

La notificación de cambio de filtro se activa cada seis meses.
Se enciende "filter".

**Nota:** Si el consumo de agua aumenta, la notificación de cambio de filtro se activa antes.

### Desactivar la notificación de cambio de filtro

1. Sustituir el filtro de agua.
   La tapa con bypass no debe sustituirse.
2. Pulsar **filter**.

✔ "filter" se apaga.
✔ El estado de cambio del filtro se ha restablecido.

## 13.3 Dispensador de hielo y agua

El dispensador de hielo y agua se utiliza para extraer cubitos de hielo, hielo triturado y agua fría.
Para obtener la máxima producción de cubitos de hielo en un periodo de 24 horas, vaciar el depósito para cubitos cada 4 horas.

La cantidad de producción de cubitos de hielo varía debido a las siguientes condiciones:

- Frecuencia con la que se abre el aparato
- Carga de alimentos
- Temperatura y humedad del entorno
- Presión del agua y estado del filtro de agua

**Nota:** Al abrir la puerta del aparato, se bloquea el dispensador de hielo y agua.

### Poner en funcionamiento el dispensador de hielo y agua

**Notas**

- La producción de cubitos de hielo se inicia en cuanto el aparato está encendido y el congelador alcanza la temperatura ajustada.
- En cuanto el congelador haya alcanzado la temperatura ajustada, se habrá finalizado la primera producción de cubitos de hielo al cabo de aproximadamente 4 horas.
- Tras conectar el aparato o insertar un nuevo filtro de agua, hay aire en el sistema de agua.

**Requisito:** El aparato está conectado a la toma de agua potable.

1. Dejar correr el agua hasta que no quede ninguna burbuja de aire. Eliminar las salpicaduras de agua con un paño seco.
2. Por motivos de higiene, dispensar el agua durante 5 minutos y desecharla.
3. Por motivos de higiene, desechar los cubitos de hielo que se hayan producido en las primeras 24 horas.

### Extraer hielo o agua

1. Para activar el modo de ajuste, pulsar la zona inferior del panel de mando.
2. Pulsar sobre la opción de selección deseada ① y presionar el vaso contra el pulsador de extracción ②.
   - Si no se ha extraído agua durante 5 días, enjuagar el sistema de agua. Para enjugar el sistema

de agua, es preciso extraer 2 litros de agua.

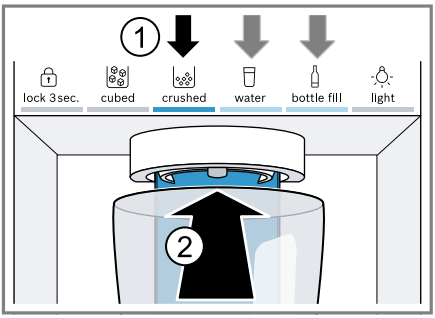


**Consejo:** Mantener el vaso directamente bajo la apertura del dispensador.

**Notas**

- Al cabo de un cierto tiempo continuado de extracción, se interrumpe el dispensador de hielo y agua. Esperar un par de segundos para volver a dispensar hielo o agua.
- Después de varias extracciones sucesivas, el dispensador de hielo y agua se detiene. Esperar un par de minutos para volver a dispensar hielo o agua.
- Al cambiar de **cubed** a **crushed**, en la siguiente extracción pueden salir un par de cubitos de hielo.
- Al cambiar de **crushed** a **cubed**, en la siguiente extracción puede salir un poco de hielo triturado.

## Opción de llenado de botella

Con la opción de llenado de botella, se puede dispensar una cantidad determinada de agua.

**Nota:** La cantidad de agua determinada de fábrica es aprox. 500 ml.

### Realizar extracción para llenado de botellas

1. Pulsar **bottle fill**.
2. Colocar una botella o una jarra debajo de la abertura del dispensador.
3. Pulsar **bottle fill**.

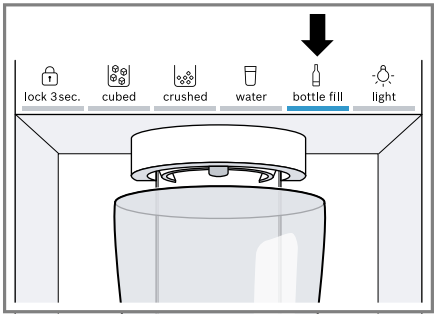


✔ Se dispensa la cantidad determinada de agua.

**Consejos**

- Para detener de manera anticipada la extracción, pulsar cualquier panel táctil del panel de mando.
- Para iniciar de nuevo la extracción, pulsar **bottle fill**.

**Nota:** Si durante un tiempo no se realiza ninguna extracción para llenado de botellas, cambiar la opción de selección a **water**.

### Ajustar la cantidad de agua de la opción de llenado de botella

**Nota:** El tiempo máximo de llenado es de 60 segundos.

1. Pulsar **bottle fill**.
2. Colocar una botella o una jarra debajo de la abertura del dispensador.
3. Seleccionar una de las opciones:
   - Mantener pulsada la tecla **bottle fill** hasta que se dispense la cantidad de agua deseada.
   - Pulsar ∨/∧ (Congelador) varias veces hasta que la indicación de temperatura (congelador) muestre el tiempo de dis-

pensación de agua deseado en segundos.
✔ La nueva cantidad de agua se guarda y se dispensa con la opción de llenado de botella.

**Iluminación permanente**

En caso de no extraer cubitos de hielo o agua durante un tiempo, la iluminación se apaga.
Se puede activar de forma permanente la iluminación del dispensador de hielo y agua.

**Conectar la iluminación permanente**

1. Para activar el modo de ajuste, pulsar la zona inferior del panel de mando.
2. Pulsar ☼ **light**.
✔ Se enciende ☼ **light**.

**Desconectar la iluminación permanente**

1. Para activar el modo de ajuste, pulsar la zona inferior del panel de mando.
2. Pulsar ☼ **light**.
✔ ☼ **light** se apaga.

**Activar la producción de cubitos de hielo**

1. Para activar el modo de ajuste, pulsar la zona superior del panel de mando.
2. Pulsar **icemaker off**.
✔ Se inicia la producción de cubitos de hielo y se ilumina la última opción utilizada.

**Desactivar la producción de cubitos de hielo**

1. Para activar el modo de ajuste, pulsar la zona superior del panel de mando.
2. Pulsar **icemaker off**.
✔ El dispensador de hielo y la producción de cubitos de hielo se detienen.

# 14 Desescarchar el aparato

## 14.1 Desescarchar el compartimento frigorífico

El compartimento frigorífico del aparato se desescarcha automáticamente.

## 14.2 Descongelación dentro del congelador

Gracias al sistema totalmente automático «NoFrost», no se genera escarcha en el congelador. Por tanto, no es necesario un desescarchado.

# 15 Cuidados y limpieza

El Servicio de Asistencia Técnica debe encargarse de la limpieza de los lugares de difícil acceso. La limpieza por parte del Servicio de Asistencia Técnica puede generar costes.

## 15.1 Preparar el aparato para su limpieza

1. Apagar el aparato. → *Página 20*
2. Desconectar el aparato de la red eléctrica.
   Extraer el enchufe del cable de conexión de red o desconectar el fusible de la caja de fusibles.
3. Retirar los alimentos y guardarlos en un lugar fresco.
   Colocar acumuladores de frío directamente sobre los alimentos, si se dispone de ellos.
4. Retirar todos los elementos adicionales y accesorios del aparato. → *Página 32*
5. Desmontar la bandeja situada encima del cajón para fruta y verdura. → *Página 34*

6. Desmontar la tapa del cajón para fruta y verdura.

## 15.2 Limpiar el aparato

⚠ **ADVERTENCIA**
**¡Riesgo de descarga eléctrica!**
La infiltración de humedad puede provocar una descarga eléctrica.
- No utilizar limpiadores por chorro de vapor ni de alta presión para limpiar el aparato.
- No usar nunca el aparato con las manos húmedas.

La presencia de líquidos en los elementos de iluminación o en los mandos puede entrañar peligros.
- El agua utilizada para limpiar el aparato no debe entrar en contacto con los elementos de iluminación ni con los mandos.

**ATENCIÓN**
Los productos de limpieza inadecuados pueden dañar la superficie del aparato.
- No utilizar estropajos o esponjas duros.
- No utilizar productos de limpieza agresivos ni abrasivos.
- No utilizar productos de limpieza con un alto contenido alcohólico.
- No utilizar limpiadores específicos para acero inoxidable en el exterior del aparato.

Si se lavan los elementos y accesorios del aparato en el lavavajillas, se podría producir su deformación o decoloración.
- No lavar nunca los elementos y accesorios del aparato en el lavavajillas.

1. Preparar el aparato para su limpieza. → *Página 31*
2. Limpiar el exterior y el interior del aparato, los elementos adicionales, los accesorios y las juntas de la puerta con una bayeta, agua templada y un poco de jabón de pH neutro.
3. Secar completamente con un paño suave y seco.
4. Colocar los accesorios y montar las piezas desmontables del aparato.
5. Conexión del aparato a la red eléctrica. → *Página 13*
6. Introducir alimentos:

## 15.3 Limpiar la bandeja de goteo

Comprobar con regularidad la bandeja de goteo para ver si hay agua derramada y limpiarla si fuera necesario.

1. Presionar hacia abajo la rejilla de goteo en la esquina superior derecha ① y retirarla ②.

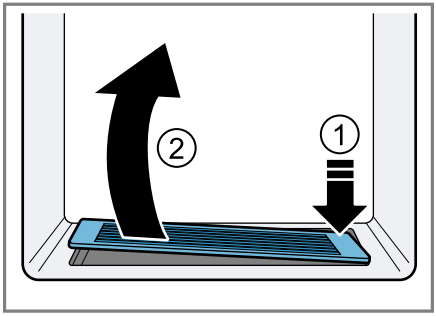


2. Limpiar la bandeja de goteo con una esponja o con un paño absorbente.

## 15.4 Retirar elementos del aparato

Si se desea limpiar a fondo los elementos del aparato, es necesario retirarlos.

## Retirar las bandejas

- Levantar la bandeja ① y extraerla ②.

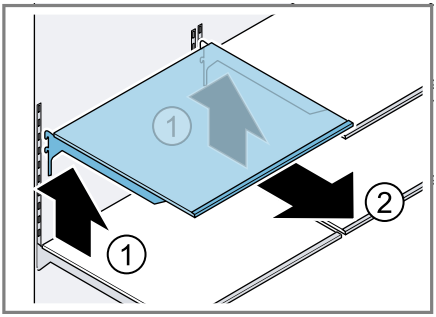


## Retirar el botellero de puerta

- Tirar del botellero y extraerlo.

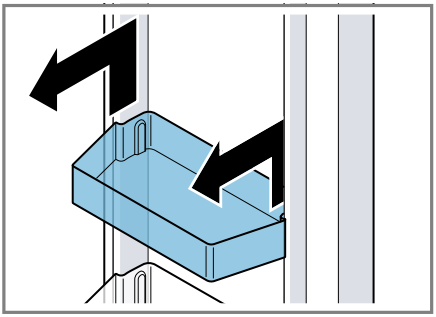

## Retirar el recipiente de almacenamiento

1. Tirar hacia afuera del recipiente de almacenamiento hasta el tope.
2. Levantar el recipiente de almacenamiento por la parte delantera ① y retirarlo ②.

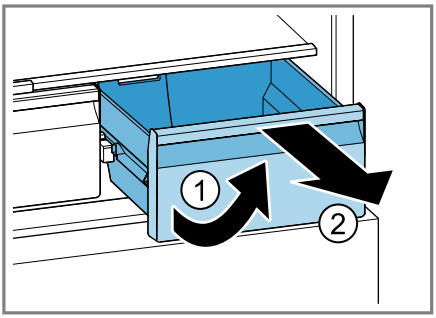


## Retirar el cajón para fruta y verdura

1. Sacar el cajón para fruta y verdura hasta el tope.
2. Levantar el cajón para fruta y verdura por delante ① y retirarlo ②.

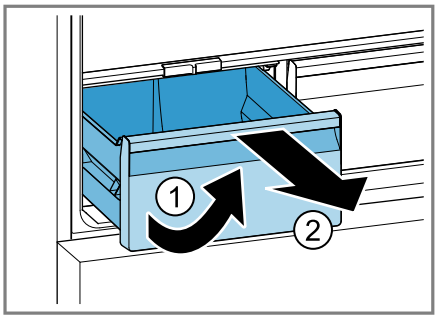


## Retirar la bandeja congeladora

1. Sacar la bandeja congeladora hasta el tope.
2. Levantar la bandeja congeladora por la parte delantera ① y retirarla ②.

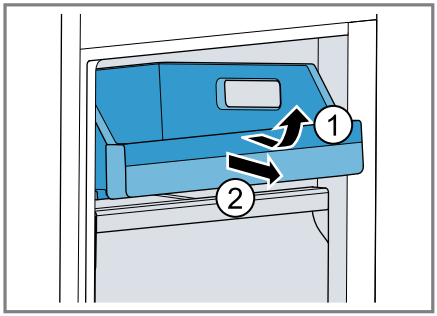


## Retirar el recipiente para productos congelados

1. Sacar el compartimento de congelación hasta el tope.

2. Levantar el recipiente para productos congelados delantero ① y retirar ②.

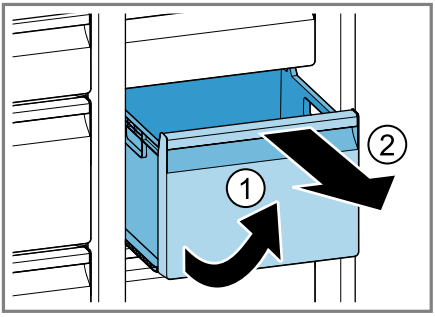


### Extraer el depósito para cubitos de hielo

⚠ **ADVERTENCIA**
**¡Riesgo de lesiones!**
Si se introduce la mano en la abertura dispensadora del depósito para cubitos de hielo, se pueden producir lesiones por cortes.

- ▸ No introducir nunca las manos en la abertura dispensadora del depósito para cubitos de hielo.
- ▸ Agarrar las ranuras izquierda y derecha situadas debajo del depósito para los cubitos de hielo y extraerlo hacia adelante.

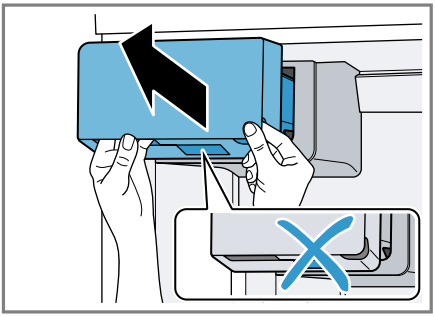

**Consejos**

- Si no se puede volver a montar el depósito para cubitos de hielo, girar la rosca de transporte del depósito para cubitos de hielo y volver a intentarlo.

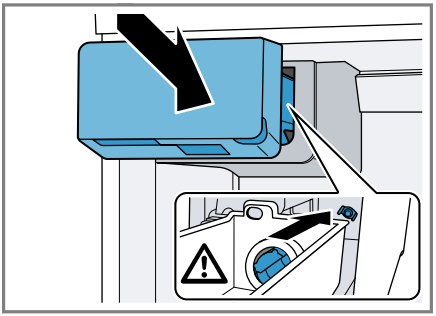

- Si el depósito para cubitos de hielo se bloquea durante el montaje, retirar el exceso de cubitos de la abertura del depósito para cubitos de hielo.

## 15.5 Desmontar los componentes del aparato

Si se desea limpiar el aparato a fondo, es posible desmontar algunos componentes del aparato.

### Desmontar la bandeja situada encima del cajón para frutas y verduras

- ▸ Levantar la bandeja encima del cajón para frutas y verduras por la parte delantera ① y retirarla ②.

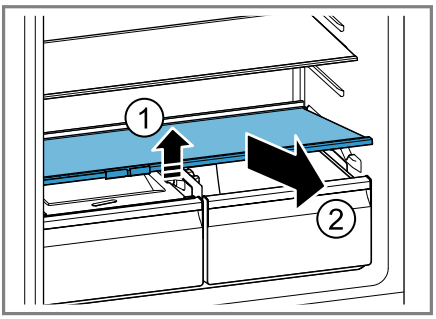


### Desmontar la tapa del cajón para frutas y verduras

1. Extraer el cajón para frutas y verduras hasta el tope.

2. Levantar ligeramente la tapa del cajón para fruta y verdura ①, tirar de ella hacia adelante ② y retirarla ③.

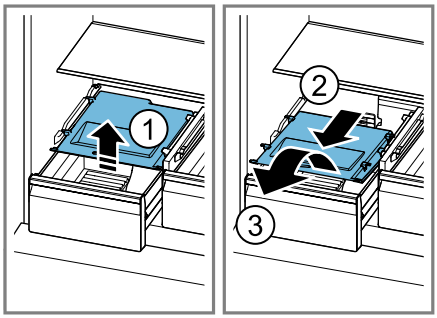


# 16 Solucionar pequeñas averías

El usuario puede solucionar por sí mismo las pequeñas averías de este aparato. Se recomienda utilizar la información relativa a la subsanación de averías antes de ponerse en contacto con el Servicio de Asistencia Técnica. De este modo se evitan costes innecesarios.

⚠ **ADVERTENCIA**
**¡Riesgo de descarga eléctrica!**
Las reparaciones inadecuadas son peligrosas.
- Solo el personal especializado puede realizar reparaciones e intervenciones en el aparato.
- Utilizar únicamente piezas de repuesto originales para la reparación del aparato.
- Si el cable de alimentación o conexión a la red de este aparato resulta dañado, deberá sustituirse por un cable de alimentación o conexión a la red especial que puede adquirirse ya sea a través del Servicio de Asistencia Técnica o directamente del fabricante.

| Avería | Causa y resolución de problemas |
|---|---|
| El aparato no enfría; los paneles indicadores y la iluminación interior se iluminan. | El modo de exposición está activado.<br>**1.** Desconectar el aparato de la red eléctrica.<br>Extraer el enchufe del cable de conexión de red o desconectar el fusible de la caja de fusibles.<br>**2.** Volver a conectar el aparato tras 5 minutos.<br>**3.** Esperar al menos 30 segundos y después pulsar **super** (Compartimento frigorífico) durante 15 segundos.<br>✔ En el panel de mando aparece brevemente 11.<br>**4.** Al cabo de un breve período de tiempo, cerciorarse de que el aparato enfría. |

| Avería | Causa y resolución de problemas |
|---|---|
| La iluminación LED no funciona. | Hay diferentes causas posibles.<br>▸ Llamar al Servicio de Atención al Cliente.<br>El número del Servicio de Atención al Cliente se encuentra en el directorio adjunto. |
| La frecuencia y duración de la conexión del compresor aumenta. | El aparato se ha abierto con frecuencia.<br>▸ No se debe abrir la puerta del aparato innecesariamente. |
| | Las aberturas de ventilación exteriores están cubiertas.<br>▸ Se debe eliminar la causa de la obstrucción de las aberturas de ventilación exteriores. |
| | No se trata de un fallo. Las máquinas frigoríficas modernas se encienden con más frecuencia y tienen distintos niveles de potencia para refrigerar con más eficacia.<br>▸ Se debe eliminar la causa de la obstrucción de las aberturas de ventilación exteriores.<br>▸ Colocar el aparato con la mayor distancia posible respecto a resistencias, hornos y otras fuentes de calor. Evitar la exposición prolongada del aparato a la radiación solar directa.<br>▸ No mantener abierta la puerta del aparato más de lo necesario.<br>▸ Dejar enfriar los alimentos y bebidas calientes antes de guardarlos. |
| Se forma una capa de escarcha en la pared trasera del compartimento frigorífico. | No se trata de un fallo. Las máquinas frigoríficas modernas garantizan una temperatura más uniforme en el compartimento frigorífico. La placa posterior del compartimento frigorífico se descongela automáticamente a intervalos regulares.<br>▸ No mantener abierta la puerta del aparato más de lo necesario.<br>▸ Envasar la comida de forma hermética o cubrirla.<br>▸ Dejar enfriar los alimentos y bebidas calientes antes de guardarlos. |

| Avería | Causa y resolución de problemas |
|---|---|
| Se forma una capa de escarcha en la pared trasera del compartimento frigorífico. | ▸ Dejar siempre algo de espacio entre la comida y las paredes interiores. |
| Home Connect no funciona correctamente. | Hay diferentes causas posibles.<br>▸ Ir a *www.home-connect.com*. |
| En la indicación de temperatura se muestra "E" o "d". | El sistema electrónico ha detectado un fallo.<br>**1.** Apagar el aparato. →*Página 20*<br>**2.** Desconectar el aparato de la red eléctrica.<br>Extraer el enchufe del cable de conexión de red o desconectar el fusible de la caja de fusibles.<br>**3.** Volver a conectar el aparato tras 5 minutos.<br>**4.** Si la indicación vuelve a aparecer, avisar al Servicio de Atención al Cliente.<br>El número del Servicio de Atención al Cliente se encuentra en el directorio adjunto. |
| Suena una señal acústica y "alarm" parpadea.<br>La alarma de la puerta está activada. | La puerta del aparato está abierta.<br>▸ Cerrar la puerta del aparato. |
| Suena la señal acústica, parpadean el indicador de temperatura (congelador) y "alarm".<br>La alarma de temperatura está activada. | Hay diferentes causas posibles.<br>**1.** Pulsar **alarm**.<br>✔ La alarma se desactiva.<br>**2.** Comprobar tras unas horas que el congelador ha vuelto a alcanzar la temperatura ajustada. |
| | Las aberturas de ventilación exteriores están cubiertas.<br>▸ Se debe eliminar la causa de la obstrucción de las aberturas de ventilación exteriores. |
| | Se han introducido grandes cantidades de alimentos frescos.<br>▸ Conectar Supercongelación antes de introducir una cantidad de alimentos grande.<br>→ *"Activar la función Supercongelación manualmente", Página 22* |
| Se iluminan todas las indicaciones de temperatura y "alarm". | Un sensor está defectuoso.<br>▸ Llamar al Servicio de Atención al Cliente.<br>El número del Servicio de Atención al Cliente se encuentra en el directorio adjunto. |
| La temperatura difiere considerablemente del valor ajustado. | Hay diferentes causas posibles.<br>**1.** Apagar el aparato. →*Página 20* |

| Avería | Causa y resolución de problemas |
|---|---|
| La temperatura difiere considerablemente del valor ajustado. | **2.** Volver a encender el aparato tras unos 5 minutos. →*Página 19*<br>▸ Si la temperatura es demasiado alta, volver a comprobarla al cabo de unas pocas horas.<br>▸ Si la temperatura es demasiado baja, volver a comprobarla al día siguiente. |
| Sale agua del aparato. | La conexión o la manguera de alimentación de agua tiene fugas.<br>▸ Comprobar que las conexiones a la toma de agua estén firmemente apretadas y la manguera de agua se encuentre en buen estado.<br>En caso necesario, cambiar la manguera de agua. |
| | La bandeja de goteo está rebosando.<br>▸ Limpiar la bandeja de goteo. →*Página 32* |
| El dispensador de agua se reduce. | La presión del agua es demasiado baja.<br>▸ Comprobar la presión de agua del dispositivo de suministro de agua o del sistema de filtro de agua exterior, p. ej., el sistema de ósmosis inversa.<br>Conectar a una toma de agua con suficiente presión. →*Página 10* |
| | El filtro de agua está obstruido.<br>▸ Sustituir el filtro de agua. →*Página 28* |
| El dispensador de hielo y agua gotea. | Hay aire en el sistema de agua.<br>▸ Retirar el agua hasta que no quede aire. |
| | Los restos de hielo del conducto de hielo se están derritiendo.<br>▸ Retirar los restos de hielo del conducto de hielo, p. ej., con una cuchara de madera.<br> 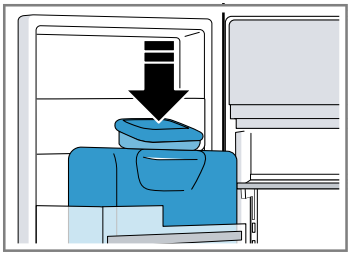 |
| Se forma condensación en la abertura de dispensación del depósito para cubitos y en el conducto de hielo. | El agua contenida en el aire húmedo y cálido se condensa en las superficies del aparato que se encuentran a menor temperatura.<br>▸ No se debe abrir la puerta del aparato innecesariamente. |

| Avería | Causa y resolución de problemas |
|---|---|
| Se forma condensación en la abertura de dispensación del depósito para cubitos y en el conducto de hielo. | Los restos de hielo del conducto de hielo se están derritiendo.<br>**1.** Limpiar el agua procedente de la descongelación con un paño suave y seco.<br>**2.** Mantener abierto el aparato el menor tiempo posible.<br>**3.** Asegurarse de que el aparato esté siempre cerrado correctamente. |
| La producción de cubitos de hielo es baja. | El aparato se ha conectado.<br>▸ Esperar aprox. 4 horas hasta que finalice la primera producción de cubitos de hielo. |
| | El congelador se ha abierto con frecuencia o se ha mantenido abierto durante un periodo prolongado.<br>▸ Comprobar la producción de cubitos de hielo tras unas horas. |
| | La presión del agua es demasiado baja.<br>▸ Comprobar la presión de agua del dispositivo de suministro de agua o del sistema de filtro de agua exterior, p. ej., el sistema de ósmosis inversa.<br>Conectar a una toma de agua con suficiente presión. → *Página 10* |
| | El filtro de agua está obstruido.<br>▸ Sustituir el filtro de agua. → *Página 28* |
| El dispensador de hielo y agua no funciona. | La producción de cubitos de hielo está apagada.<br>▸ Activar la producción de cubitos de hielo. |
| | El bloqueo de las teclas está activado<br>▸ Desactivar el bloqueo de las teclas. → *Página 20* |
| | El depósito para cubitos de hielo no está completamente montado.<br>▸ Montar completamente el depósito para cubitos de hielo. → *Página 34* |

| Avería | Causa y resolución de problemas |
|---|---|
| El dispensador de hielo y agua no funciona. | Los cubitos de hielo están adheridos entre sí en el conducto de hielo.<br>▸ Retirar los cubitos de hielo del conducto de hielo, p. ej., con una cuchara de madera.<br> 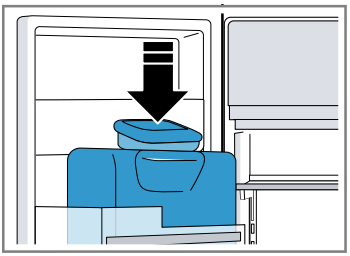 |
| | La presión del agua es demasiado baja.<br>▸ Comprobar la presión de agua del dispositivo de suministro de agua o del sistema de filtro de agua exterior, p. ej., el sistema de ósmosis inversa.<br>Conectar a una toma de agua con suficiente presión. →*Página 10* |
| | El filtro de agua está obstruido.<br>▸ Sustituir el filtro de agua. →*Página 28* |
| | No hay alimentación de agua.<br>▸ Asegurarse de que hay una alimentación de agua disponible y de que la válvula angular de la toma de agua está abierta.<br>En caso necesario, ponerse en contacto con un instalador. |
| | La manguera del agua está doblada.<br>▸ Apagar el suministro de agua y rectificar la doblez de la manguera de agua.<br>En caso necesario, cambiar la manguera de agua. |
| | Fallo en el dispensador de hielo y agua.<br>**1.** Apagar el aparato. →*Página 20*<br>**2.** Desconectar el aparato de la red eléctrica.<br>Extraer el enchufe del cable de conexión de red o desconectar el fusible de la caja de fusibles.<br>**3.** Volver a conectar el aparato tras 5 minutos.<br>**4.** Si el fallo persiste, avisar al Servicio de Atención al Cliente.<br>Encontrará el número del Servicio de Atención al Cliente en el directorio adjunto. |

| Avería | Causa y resolución de problemas |
|---|---|
| El aparato suena, burbujea, traquetea o emite zumbidos, chasquidos, crujidos o ruidos de agua en movimiento. | No se trata de una avería. El motor está en marcha (compresores, ventilador). El líquido refrigerante fluye a través de los tubos. El motor, los interruptores, las electroválvulas o las válvulas de agua se conectan o desconectan. Se está realizando el desescarchado automático. Los cubitos de hielo caen en el depósito para cubitos de hielo.<br>No se requiere ninguna acción. |
| El aparato hace ruidos. | El aparato está colocado en posición desnivelada.<br>▸ Nivelar el aparato con la ayuda de un nivel de burbuja y de las patas atornilladas. |
| | El aparato no está libre.<br>▸ Mantener las distancias mínimas del aparato. |
| | Los elementos del aparato se tambalean o se quedan atascados.<br>▸ Comprobar los elementos extraíbles y, en caso necesario, volver a introducirlos. |
| | Las botellas o recipientes entran en contacto.<br>▸ Separar las botellas o recipientes entre sí. |
| | Supercongelación está activada.<br>No se requiere ninguna acción. |

## 16.1 Corte en el suministro eléctrico

Al producirse un corte en el suministro eléctrico, la temperatura del aparato aumenta, lo que disminuye el tiempo de almacenamiento y afecta a la calidad de los productos congelados.
En la sección relativa a los datos técnicos de cada aparato en nuestro sitio web, se pueden consultar los tiempos de almacenamiento de los productos congelados en caso de avería.

**Notas**

- Durante el corte de suministro eléctrico, se recomienda abrir el aparato lo menos posible y no guardar nuevos alimentos.
- Al finalizar el corte de suministro eléctrico, es preciso comprobar la calidad de los alimentos.
  - Desechar los productos congelados que se hayan descongelado y estén a temperaturas superiores a los 5 °C.
  - Los productos congelados que se hayan descongelado ligeramente se pueden cocinar o calentar ligeramente, bien para su consumo o para volver a congelarlos.

## 16.2 Ejecutar la autocomprobación del aparato

El aparato dispone de una autocomprobación en la que se muestran las averías que puede solucionar el servicio de atención al cliente.

**1.** Apagar el aparato. →*Página 20*

2. Desconectar el aparato de la red eléctrica.
   Extraer el enchufe del cable de conexión de red o desconectar el fusible de la caja de fusibles.
3. Transcurridos cinco minutos, volver a conectar el aparato a la red eléctrica. →*Página 13*
✔ El panel de mando muestra una animación y se bloquea.
4. Una vez transcurrido un minuto desde la conexión, mantener pulsado **super** (Compartimento frigorífico) de 3 a 5 segundos hasta que suene una señal acústica.
✔ Se inicia la autocomprobación del aparato.
✔ Si, al finalizar la autocomprobación del aparato, suenan 2 señales acústicas y aparece la temperatura ajustada en el indicador de temperatura, los sensores de temperatura del aparato funcionan correctamente. El aparato vuelve al modo de funcionamiento normal.
✔ Si, al finalizar la autocomprobación del aparato, suenan 5 señales acústicas, se deberá avisar al servicio de atención al cliente.
5. Pulsar **super** (Congelador) para cambiar el aparato a funcionamiento normal.
✔ Las indicaciones de temperatura muestran las temperaturas ajustadas →*Página 20*.

# 17 Almacenamiento y eliminación

## 17.1 Interrumpir el funcionamiento del aparato

1. Apagar el aparato. →*Página 20*
2. Desconectar el aparato de la red eléctrica.
   Extraer el enchufe del cable de conexión de red o desconectar el fusible de la caja de fusibles.
3. Desconectar el aparato de la toma de agua.
4. Retirar todos los alimentos.
5. Desmontar el filtro de agua. →*Página 28*
6. Limpiar el aparato. →*Página 32*
7. **ATENCIÓN –** Los objetos atrapados entre la puerta y la carcasa pueden dañar la bisagra de la puerta.
   - ▸ Abrir la puerta hasta que se quede abierta por sí sola.
   - ▸ No introducir ningún objeto entre la puerta y la carcasa.

   Para asegurar la ventilación del interior del aparato, dejar la puerta abierta.

## 17.2 Eliminación del aparato usado

Gracias a la eliminación respetuosa con el medio ambiente pueden reutilizarse materiales valiosos.

⚠ **ADVERTENCIA**
**¡Riesgo de daños para la salud!**
Los niños podrían quedar encerrados en el aparato y poner así en peligro su vida.
- ▸ No retirar las bandejas y recipientes del aparato a fin de dificultar que los niños pueden acceder al interior del mismo.
- ▸ Mantenga a los niños alejados de aparatos inservibles.

⚠ **ADVERTENCIA**
**¡Riesgo de incendio!**
Si los tubos están dañados, se puede producir una fuga de líquido refri-

gerante inflamable y gases nocivos, lo que puede provocar un incendio.

- Prestar atención a que las tuberías del circuito de frío y el aislamiento de su aparato no sufran daños.

1. Desenchufar el cable de conexión de red de la toma de corriente.
2. Cortar el cable de conexión de red.
3. Desechar el aparato de forma respetuosa con el medio ambiente. Puede obtener información sobre las vías y posibilidades actuales de desecho de materiales de su distribuidor o ayuntamiento local.

Este aparato está marcado con el símbolo de cumplimiento con la Directiva Europea 2012/19/UE relativa a los aparatos eléctricos y electrónicos usados (Residuos de aparatos eléctricos y electrónicos RAEE).
La directiva proporciona el marco general válido en todo el ámbito de la Unión Europea para la retirada y la reutilización de los residuos de los aparatos eléctricos y electrónicos.

# 18 Servicio de Asistencia Técnica

Las piezas de repuesto originales relevantes para el funcionamiento conforme al reglamento sobre diseño ecológico se pueden adquirir en nuestro servicio al cliente durante al menos 10 años a partir de la fecha de introducción en el mercado del aparato dentro del Espacio Económico Europeo.
Además, nuestro servicio al cliente puede suministrar otras piezas de repuesto originales, funcionales y disponibles en stock hasta 15 años después de la comercialización del aparato.
Para más información, contactar con nuestro servicio al cliente.

**Nota:** La intervención del Servicio de Asistencia Técnica es gratuita en el marco de las condiciones de garantía locales vigentes del fabricante. La duración mínima de la garantía (garantía del fabricante para consumidores particulares) en el Espacio Económico Europeo es de 2 años de acuerdo con las condiciones de garantía locales vigentes. Las condiciones de garantía no tienen ningún efecto sobre otros derechos que le corresponden según la legislación local.

Para obtener información detallada sobre el periodo de garantía y las condiciones de garantía en su país, utilizar el código QR del documento adjunto sobre contactos de servicio y condiciones de garantía, contactar con nuestro servicio al cliente, con su distribuidor o visitar nuestra página web.
En el documento adjunto sobre contactos de servicio y condiciones de garantía o en nuestra página web figuran los datos de contacto del servicio al cliente mediante el código QR.

### 18.1 Número de producto (E-Nr.), número de fabricación (FD) y número de conteo (Z-Nr.)

Cuando se ponga en contacto con el servicio al cliente, no olvide indicar el número de producto (E-Nr.), el número de fabricación (FD) y el número de conteo (Z-Nr.), que encontrará en la placa de características del aparato.

→ *"Aparato", Fig.* 1/8 *Página 15*

Para volver a encontrar rápidamente los datos del aparato o el número de teléfono del Servicio de Asistencia Técnica, puede anotar dichos datos.

## 19 Datos técnicos

En la placa de características del aparato figuran el líquido refrigerante empleado, la capacidad útil y otras especificaciones técnicas.

→ *"Aparato", Fig.* 1/8 *Página 15*

Para obtener más información acerca del modelo, consultar la página web *https://eprel.ec.europa.eu/*[1]. Esta dirección web enlaza con EPREL, la base de datos oficial de productos de la UE. Seguir las instrucciones que se indican para buscar el modelo. El identificador del modelo se deriva de los caracteres que se encuentran delante de la barra del número de producto (E-Nr.) en la placa de características. El identificador del modelo también se encuentra en la primera línea de la etiqueta energética de la UE.

El número de fuentes de luz incluidas depende del modelo.

El presente producto contiene una fuente de luz de la clase de eficiencia energética E.

El presente producto contiene una fuente de luz de la clase de eficiencia energética G.

Las fuentes de luz se encuentran disponibles como pieza de repuesto y su sustitución solo la puede llevar a cabo personal especializado.

### 19.1 Informaciones referentes al software libre y de código abierto

El presente producto contiene componentes de software que están licenciados como software libre y de código abierto por los derechos de autor.

Las informaciones de licencia correspondientes se encuentran memorizadas en el aparato. También se puede acceder a las informaciones de licencia correspondientes a través de la aplicación Home Connect: «Perfil -> Avisos legales -> Informaciones de licencia».[2] También puede descargar las informaciones de licencia en la página web de la marca del producto. (Buscar el modelo de aparato y demás documentos en la página web del producto). También se pueden solicitar las informaciones correspondientes en ossrequest@bshg.com o BSH Hausgeräte GmbH, Carl-Wery-Str. 34, D-81739 München.

El código fuente concreto se pondrá a disposición previo pedido.

Envíe su solicitud a ossrequest@bshg.com o BSH Hausgeräte

[1] Válido solo para países pertenecientes al Espacio Económico Europeo
[2] Según el equipamiento del aparato

GmbH, Carl-Wery-Str. 34, D-81739 München.
Asunto: „OSSREQUEST“
Los costes para el trámite de su solicitud le serán facturados. Esta oferta es válida por tres años a partir de la fecha de compra o, como mínimo, por el tiempo en el que ofrecemos asistencia técnica y recambios para el aparato correspondiente.

## 20 Declaración de conformidad

Por la presente, BSH Hausgeräte GmbH, certifica que el aparato con la funcionalidad Home Connect cumple con los requisitos básicos y el resto de disposiciones vigentes de la Directiva 2014/53/EU.
Hay una declaración de conformidad con RED detallada en *www.bosch-home.com* en la página web del producto correspondiente a su aparato dentro de la sección de documentos adicionales.

Banda de 2,4 GHz (2400–2483,5 MHz): 100 mW máx.
Banda de 5 GHz (5150–5350 MHz + 5470–5725 MHz): máx. 150 mW

| | | | | | | | | | |
|---|---|---|---|---|---|---|---|---|---|
| ! | BE | BG | CZ | DK | DE | EE | IE | EL | ES |
| | FR | HR | IT | CY | LI | LV | LT | LU | HU |
| | MT | NL | AT | PL | PT | RO | SI | SK | FI |
| | SE | NO | CH | TR | IS | UK (NI) | | | |
| WLAN (Wi-Fi) de 5 GHz: solo para uso en interiores. | | | | | | | | | |

| | | | | | | | |
|---|---|---|---|---|---|---|---|
| AL | BA | MD | ME | MK | RS | UK | UA |
| WLAN (Wi-Fi) de 5 GHz: solo para uso en interiores. | | | | | | | |

# Bosch Home Connect App

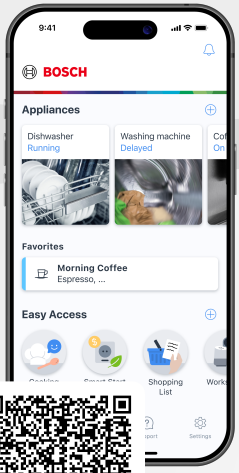


Conecte su aparato doméstico hoy mismo y disfrute de las siguientes ventajas:

- **No más desperdicios de energía. Si te has dejado la puerta abierta, recibirás una notificación.**
- **Recordatorios de la fecha de caducidad de los alimentos con antelación. De este modo generarás menos residuos y ahorrarás dinero al mismo tiempo.**
- **Podrás activar las funciones de superrefrigeración o super-congelación para conservar los alimentos recién compra-dos en las mejores condiciones al llegar a casa.**

# ¿Necesita ayuda? Aquí la encontrará.

Asesoramiento experto sobre sus aparatos Bosch, ayuda en caso de problemas o reparaciones a cargo de expertos Bosch.

Infórmese de las muchas maneras en que Bosch puede ayudarle:
**www.bosch-home.com/service**

Los datos de contacto de todos los países figuran en el directorio de servicio adjunto.

**BSH Hausgeräte GmbH**
Carl-Wery-Straße 34
81739 München, GERMANY
www.bosch-home.com

A Bosch Company

**9001840651** (060821)
es