FAB10RBL6

Familia	Frigorífico
Instalación	Libre instalación
Categoría	Monopuerta
Ancho de referencia	Hasta 60 cm
Altura de referencia	Hasta 100 cm
Sistema de refrigeración	Estático
Descongelación	Automática para refrigerador, manual congelador
Tipo de bisagra	Estándar
Posición bisagra	Derecha
Código EAN	8017709342364

Estética

Estética	50's Style	**Color tirador**	Cromo
Color	Negro	**Color logo**	Cromo
Diseño	Abombado	**Material de los laterales**	Acero
Acabado	Brillante	**Color laterales**	Negro
Material de la puerta	Termomoldeada	**Logo**	Insertado
Tirador	Externo	**Color del perfil de los estantes de la puerta**	Plata
Tipo de tirador	Fija	**Color del perfil del estante de vidrio**	Plata

Instalación compartimento frigorífico

Number of compartments	1	**Estante cubre cajón para la verdura**	Sí
Compartment types	Compartimento para frutas y verduras	**Tipología estante cubre cajón de verduras**	Vidrio
Número estantes regulables	1	**Nº de Luces**	1
Número de cajones fruta y verdura	1	**Iluminación interna frigorífico**	Sí
Material del estante	Vidrio	**Tipo de iluminación interior frigorífico**	LED
Tipo de cajón	Estándar		

Contrapuerta compartimento frigorífico

Número compartimentos de puerta regulables	2	**Número de compartimento portabotellas**	1

Instalación compartimento congelador

Compartimento congelación interno	Sí

Otras características técnicas

Tipo de control de la temperatura	Electromecánico
Número de compresores	1
Tipo de gas refrigerante	R600a
Tipo de compresor	Estándar
Cantidad de gas refrigerante (gr)	25 g
Agente espumante	Ciclopentano

Rendimiento / Etiqueta energética - Reg. 2019

Consumo energético anual	115 kWh/a	**Rumorosidad**	35 dB(A) re 1 pW
Clase de eficiencia energética	D	**Autonomía de conservación sin energía eléctrica**	6 h
Clase de emisión de ruido acústico aéreo	B	**4 estrellas - Capacidad congelación**	2,6 kg/24h
Volumen neto total	122 l	**Clase climática**	N, ST, T
Volumen total del compartimento congelador	17 l	**EEI**	79 %
Volumen total compartimento frigorífico	105 l		

Conexión eléctrica

Datos nominales de conexión eléctrica	50 W	**Frecuencia (Hz)**	50 Hz
Corriente	0,42 A	**Longitud del cable de alimentación**	180 cm
Tensión	220-240 V	**Enchufe**	Schuko (F;E)

Datos logísticos

Ancho del producto (mm)	545 mm	**Ancho del producto con apertura máxima de puertas**	842 mm
Profundidad sin tirador	659 mm	**Profundidad del producto con tirador**	701 mm
Altura con patas	970 mm		

Profundidad del producto con la puerta abierta a 90°	1085 mm

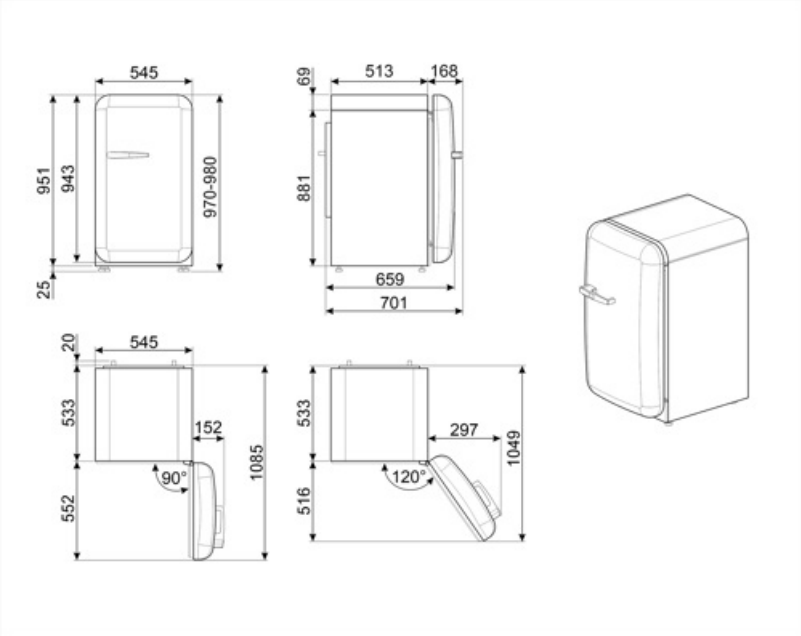

Productos alternativos

FAB10RDUJ6

Posición bisagra: Derecha
Decorado/Especial

FAB10RRD6

Posición bisagra: Derecha
Rojo

FAB10RPG6

Posición bisagra: Derecha
Verde pastel

FAB10RPK6

Posición bisagra: Derecha
Rosa

FAB10ROR6

Posición bisagra: Derecha
Naranja

FAB10RWH6

Posición bisagra: Derecha
Blanco

FAB10RPB6

Posición bisagra: Derecha
Azul

FAB10RCR6

Posición bisagra: Derecha
Crema

FAB10RDSN6

Posición bisagra: Derecha
Blanco

Symbols glossary

4 estrellas

Descongelación automática: todos los modelos de refrigerador están equipados con descongelación automática en el compartimiento del refrigerador.

Iluminación LED interna: la iluminación LED interna garantiza el ahorro de energía y al mismo tiempo ofrece una luz de atmósfera.

Clase eficiencia energética D