Serie 4, Microondas integrable, Acero inoxidable
BFL520MS0

- **Cavidad embutida de acero inoxidable que facilita su limpieza interior.**
- **Apertura lateral de la puerta a la izquierda.**

Datos técnicos

Función adicional: ..... Microondas
Tipo de control: ..... Mecánico
Dimensiones (AltoxAnchoxFondo): ..... 382x594x317 mm
Dimensiones cavidad (alto, ancho, fondo): 201.0 x 308.0 x 282.0 mm
Longitud del cable de alimentación eléctrica: ..... 130 cm
Peso neto: ..... 16.4 kg
Peso bruto: ..... 18.7 kg
Código EAN: 4242005038701
Máxima potencia[1]: ..... 800 W
Potencia: ..... 1270 W
Intensidad corriente eléctrica: ..... 10 A
Tensión: ..... 220-230 V
Frecuencia: ..... 50 Hz
Tipo de enchufe: ..... Schuko a tierra
Accesorios incluidos: ..... 1 x Plato giratorio

4 242005 038701

[1] Tecnología inteligente Inverter: La potencia máxima se regulará a 600 W cuando se use durante un tiempo prolongado.

Serie 4, Microondas integrable,
Acero inoxidable
BFL520MS0

Microondas
Montaje en esquina

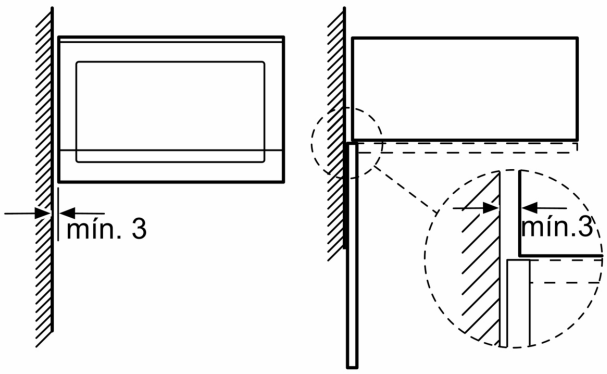

Dimensiones en mm

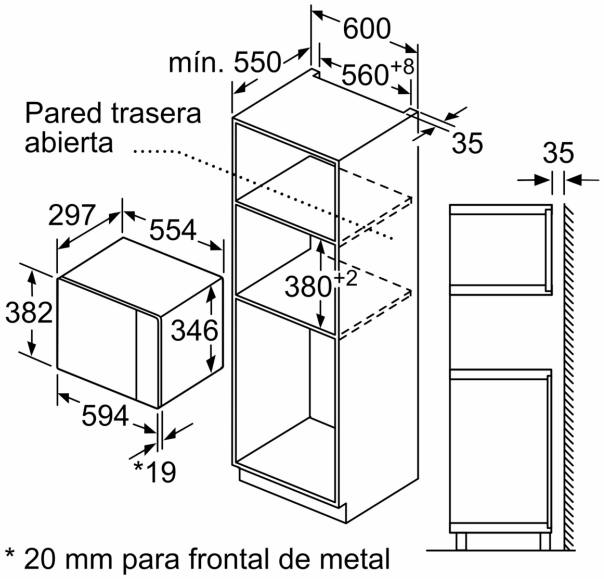

Dimensiones en mm

Dimensiones en mm

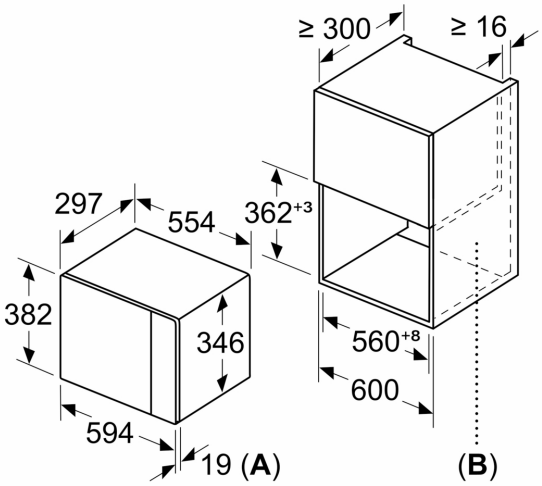

A: 20 mm para frontal de metal
B: Pared trasera abierta

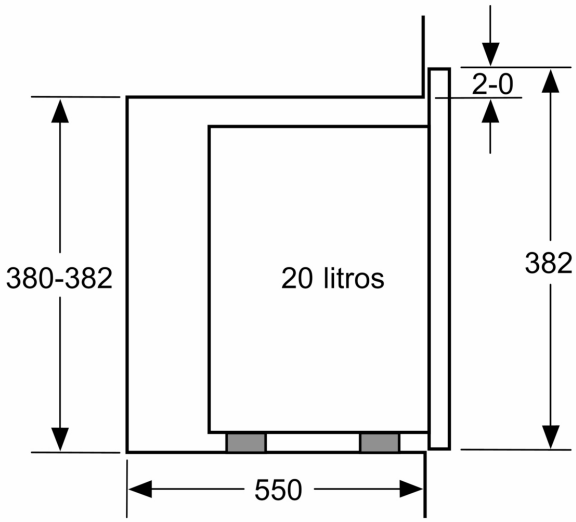

Dimensiones en mm

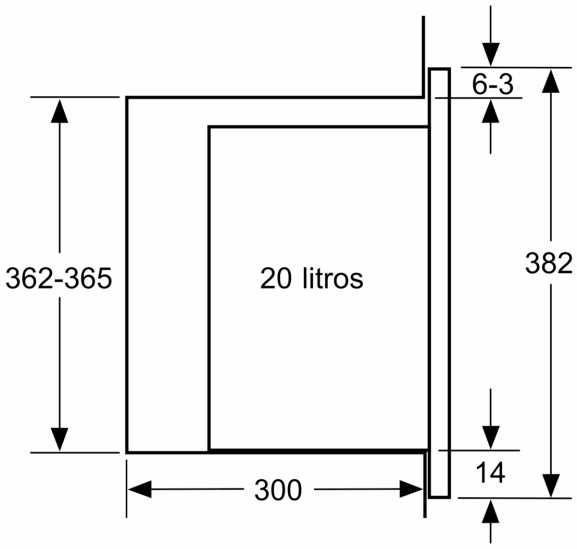

Dimensiones en mm