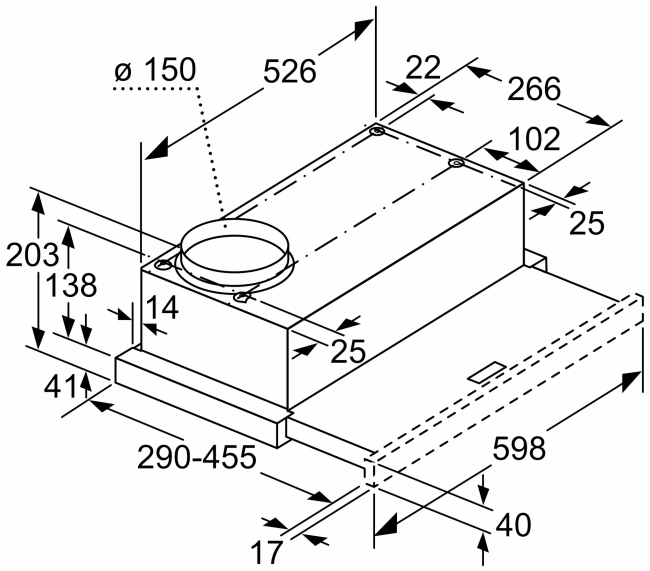

La adaptación de la profundidad de la corredera del filtro no es posible

Dimensiones en mm

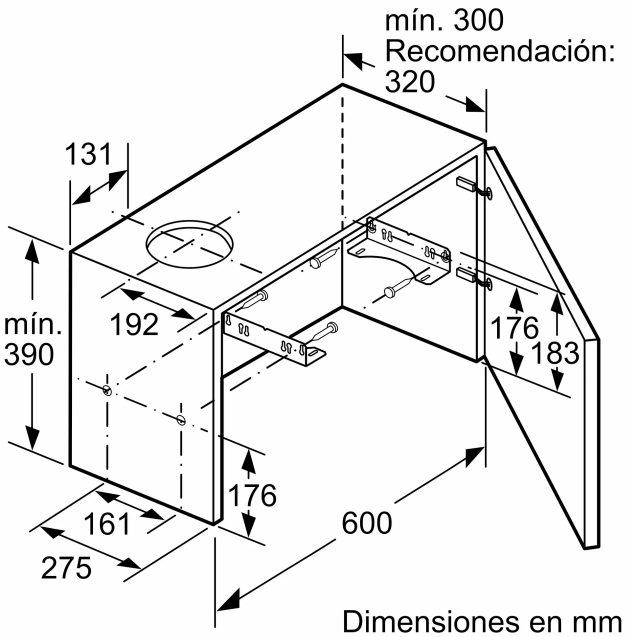

Dimensiones en mm

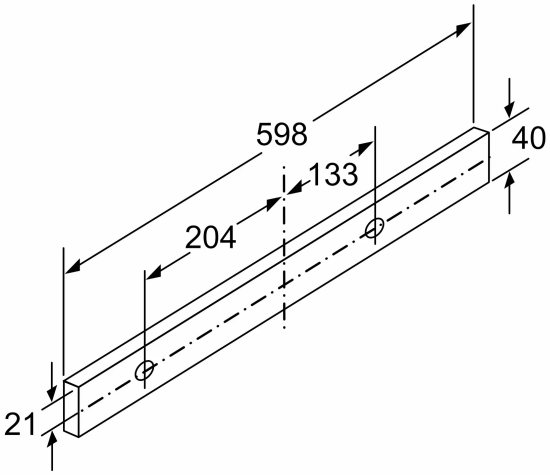

Dimensiones en mm

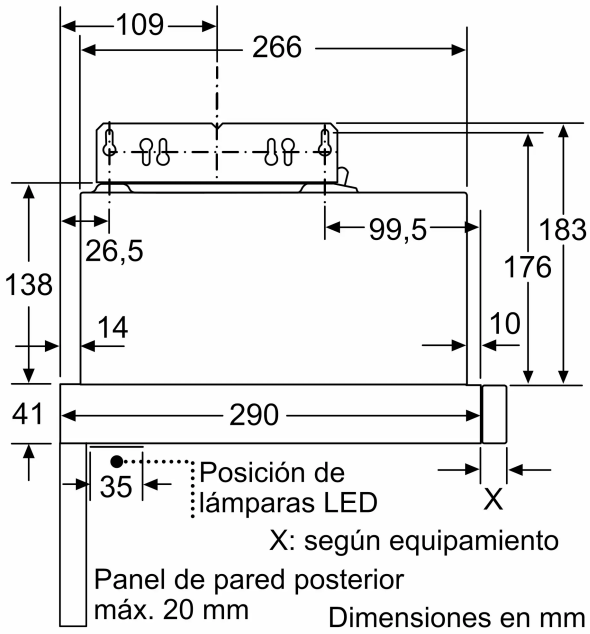

Dimensiones en mm

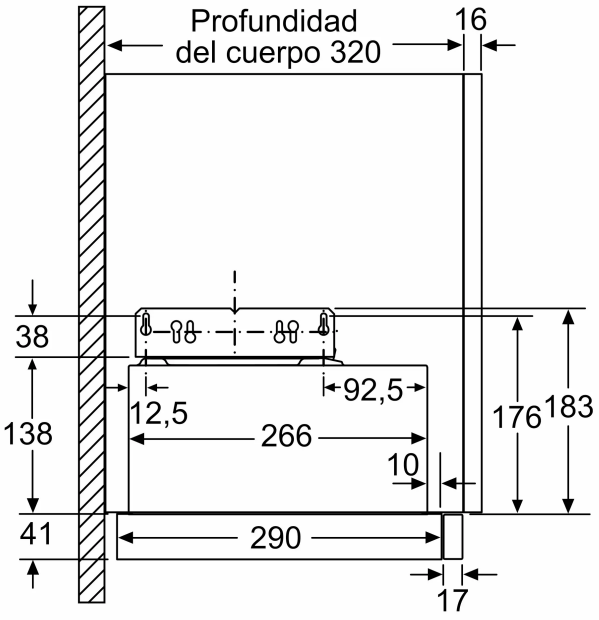

Dimensiones en mm

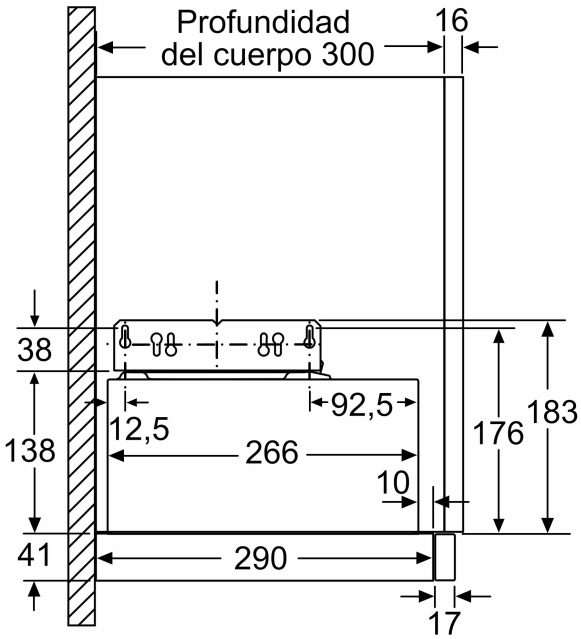

Dimensiones en mm

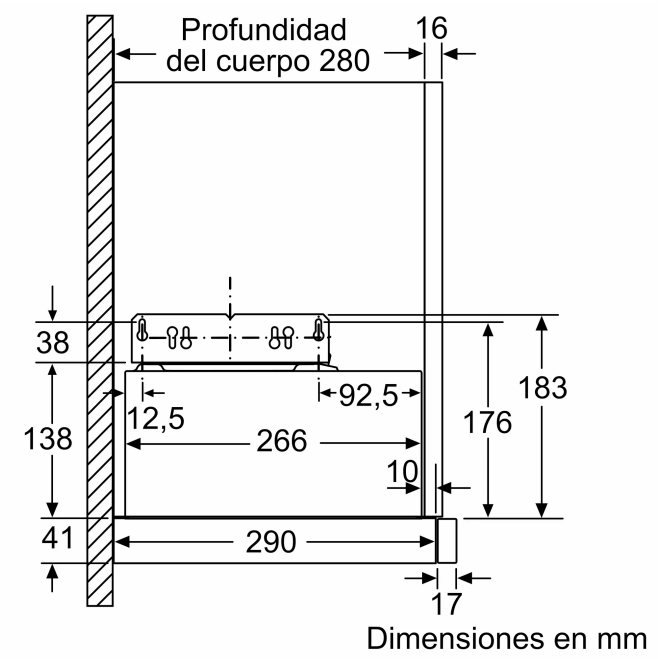

Dimensiones en mm