SIEMENS

iQ700, Microondas integrable, Negro
BF722R1B1



humidClean Plus

5 años Garantía total

Microondas con touchControl para un control sencillo y directo de los programas y ajustes

- ✓ El agua con jabón vaporizada reblandece la suciedad para una limpieza más fácil. El asistente de limpieza humidClean es tu mejor aliado para limpiar sin esfuerzo.
- ✓ 900 watios: Ahorra tiempo y aprovecha al máximo la potencia.
- ✓ Apertura lateral: ideal para instalaciones en alto.

Equipamiento

Datos técnicos

Función adicional: ..... Solo microondas
Tipo de control: .....Electrónica
Dimensiones de instalación necesarias (H x W x D): ... 382x594x318 mm
Dimensiones cavidad (alto, ancho, fondo): ..... 230 x 350 x 270 mm
Longitud del cable de alimentación eléctrica: .....175 cm
Peso neto: .....15.6 kg
Peso bruto: .....18.2 kg
Código EAN: 4242003906521
Potencia máxima del microondas[1]: ..... 900 W
Potencia: ..... 1220 W
Intensidad corriente eléctrica: ..... 10 A
Tensión: ..... 220-240 V
Frecuencia: ..... 50; 60 Hz
Tipo de enchufe: .....Schuko con conexión a tierra

4 242003 906521

[1] Tecnología inteligente Inverter: La potencia máxima se regulará a 600 W cuando se use durante un tiempo prolongado.

SIEMENS

iQ700, Microondas integrable, Negro
BF722R1B1

Equipamiento

Diseño
- Apertura lateral derecha
- touchControl totalmente integrado en el cristal: fácil uso y fácil limpieza.

Prestaciones
- Base cerámica sin plato giratorio
- Concepto de fácil uso: especialmente sencillo, configuración sin problemas
- 5 niveles de potencia del microondas: máximo 900 W
- 4 programas con función microondas y 3 programas para descongelar.
- 30 segundos a máxima potencia con un solo toque
- cookControl: 7 recetas
- Iluminación interior por LED
- Reloj electrónico con programación de paro de cocción.
- Capacidad: 21 litros

Limpieza
- Asistente de limpieza humidClean

Seguridad
- Ventilador de refrigeración

Información técnica
- Longitud del cable de conexión: 175 cm
- Potencia total a red eléctrica: 1.22 kw
- Tensión nominal: 220 - 240 V
- 60 cm de ancho

Medidas
- Dimensiones del aparato (alto x ancho x fondo): 382 mm x 594 mm x 318 mm
- Dimensiones de encastre (alto x ancho x fondo): 362 mm-382 mm x 560 mm-568 mm x 300 mm
- Consultar y respetar las dimensiones de encastre facilitadas en el manual de instalación.

SIEMENS

iQ700, Microondas integrable, Negro
BF722R1B1

Dibujos acotados

Dimensiones en mm

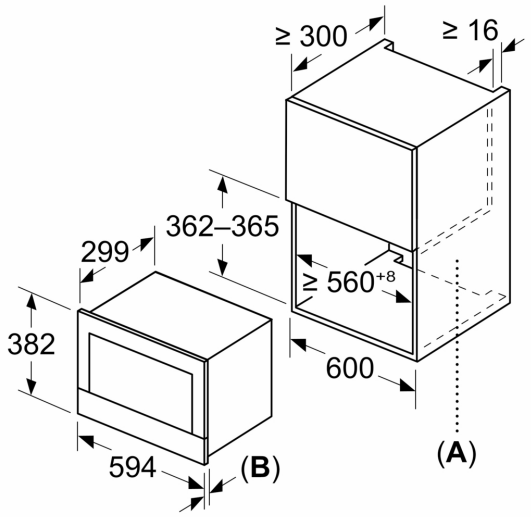

A: Pared trasera abierta
B: 19,5 mm

Dimensiones en mm

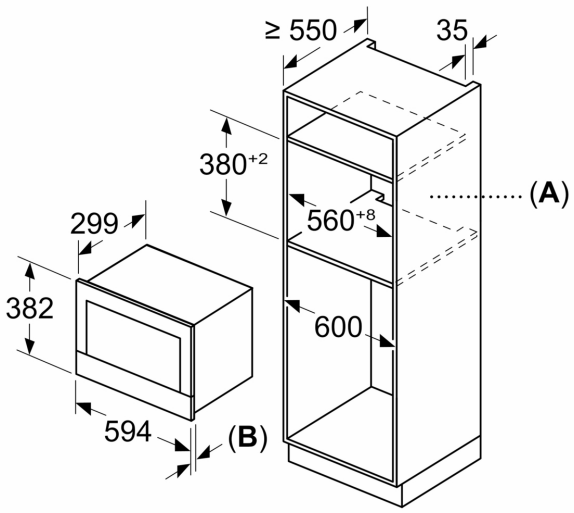

A: Pared trasera abierta
B: 19,5 mm

Dimensiones en mm

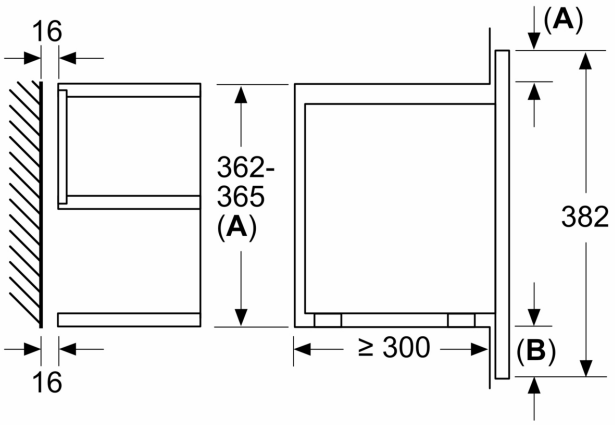

A: Saliente superior:
Hueco 362: 6 mm
Hueco 365: 3 mm
B: Saliente inferior: 14 mm