Lavavajillas integrable, 60 cm, XXL
3VH6331SA

Lavavajillas integrable con capacidad para 14 servicios y tercera bandeja. Su altura de 86.5 cm ayuda a ganar espacio y así poder meter recipientes más grandes.

- Garantía Total 10 años de la cuba: sustitución, mano de obra y desplazamiento.
- InfoLight, una luz roja te avisa del funcionamiento del lavavajillas.
- Perfecto para instalaciones en alto.
- Motor ExtraSilencio, minimiza el ruido y alarga su vida útil.
- Más cómodo y flexible gracias a la cesta regulable en altura RackMatic.

Datos técnicos

Clase de eficiencia energética[1]: C
Consumo de energía de 100 ciclos del programa Eco[2]: .....75 kWh/100 ciclos
Número máximo de cubiertos: 14
Consumo de agua del programa eco en litros por ciclo[3]: .....9.0 l
Duración del programa[4]: ..... 4:55 h
Potencia sonora: ..... 42 dB(A) re 1pW
Clase de eficiencia sonora: ..... B
Tipo de construcción: .....Integrable
Altura de la encimera extraíble: ..... 0 mm
Dimensiones de instalación necesarias (H x W x D): .... 865-925 x 600 x 550 mm
Fondo con puerta abierta a 90 grados: .....1200 mm
Patas regulables: .....Sí - todas en la parte frontal
Ajuste máximo de las patas: .....60 mm
Zócalo regulable: ..... Ambos horizontal y vertical
Peso neto: .....35.0 kg
Peso bruto: .....37.0 kg
Potencia de conexión: ..... 2400 W
Intensidad corriente eléctrica: .....10 A
Tensión: .....220-240 V
Frecuencia: .....50; 60 Hz
Máximo nivel de dureza del agua: ..... 50°DH
Longitud del cable de alimentación eléctrica: ..... 175 cm
Tipo de enchufe: .....Schuko con conexión a tierra
Longitud del manguito de entrada: ..... 165 cm
Longitud del manguito de salida: ..... 190 cm
Código EAN: 4242006322045
Tipo de instalación: ..... Totalmente integrable

4 242006 322045

Accesorios opcionales

3AB0DB00 Cestillo Dúo para cubiertos

[1] Dentro del rango de clases de eficiencia energética de A a G.
[2] Consumo de energía en kWh por 100 ciclos (en el programa Eco 50 °C)
[3] en el programa Eco 50 °C
[4] Duración del programa Eco 50 °C

Lavavajillas integrable, 60 cm, XXL
3VH6331SA

dimensiones en mm

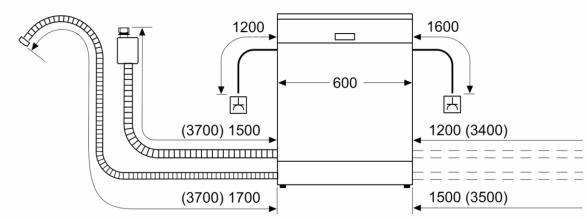

enchufe
( ) valores con juego de prolongación

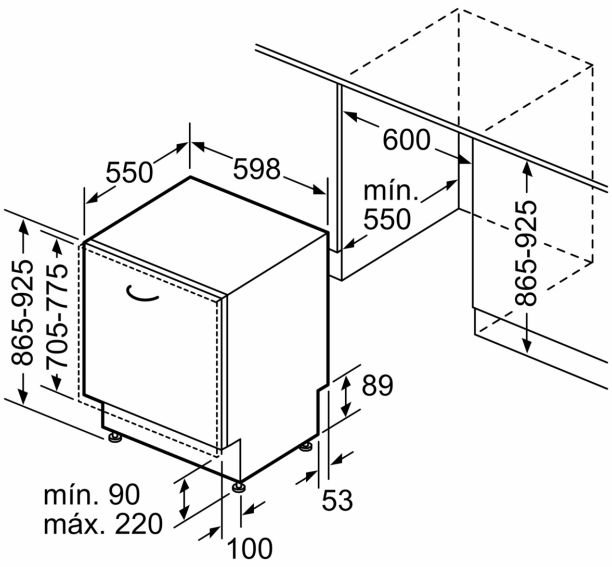

Dimensiones en mm