Serie 2, Horno, 60 x 60 cm, Acero inoxidable
HBF011BR0

Calentamiento 3D Profesional: distribución perfecta del aire cocinando hasta en 3 niveles simultaneamente. Resultados perfectos.

- **3D Hotair**: calor uniforme para lograr una cocción perfecta hasta en 3 alturas.
- **Aire caliente suave**: ahorra energía a la vez que hornea.

Datos técnicos

Tipo de construcción: ..... Integrable
Sistema de limpieza: ..... No
Dimensiones de instalación necesarias (H x W x D): ..... 575-597 x 560-568 x 550 mm
Dimensiones (AltoxAnchoxFondo): .....595x594x548 mm
Medidas del producto embalado: .....670x665x685 mm
Material del panel de mandos: ..... Metallic
Material de la puerta: .....vidrio
Peso neto: .....31.3 kg
Volúmen útil (de la cavidad): .....66 l
Modos de calentamiento: ..... Aire caliente suave, Aire caliente 3D, Hornear, Grill con aire caliente, Grill amplia superficie
Longitud del cable de alimentación eléctrica: .....120 cm
Código EAN: 4242005046911
Número de cavidades - (2010/30/CE): 1
Clase de eficiencia energética[1]: ..... A
Consumo de energía por ciclo convencional (2010/30/EC): ..... 0.98 kWh/cycle
Energy consumption per cycle forced air convection (2010/30/EC): 0.79 kWh/cycle
Índice de eficiencia energética (2010/30/CE): ..... 95.2 %
Potencia: .....3300 W
Intensidad corriente eléctrica: .....16 A
Tensión: ..... 220-240 V
Frecuencia: ..... 50; 60 Hz
Tipo de enchufe: ..... Schuko a tierra
Accesorios incluidos: ... 1 x Parrilla profesional, 1 x Bandeja universal

4 242005 046911

Accesorios incluidos

1 x Parrilla profesional, 1 x Bandeja universal

Accesorios opcionales

HEZ327000 Piedra Pizza

[1] Dentro del rango de clases de eficiencia energética de A+++ a D.

Serie 2, Horno, 60 x 60 cm, Acero inoxidable
HBF011BR0

Calentamiento 3D Profesional: distribución perfecta del aire cocinando hasta en 3 niveles simultaneamente. Resultados perfectos.

Prestaciones destacadas

- Multifunción (5 funciones): Sistema de calentamiento 3D Profesional, Calor superior e inferior, Aire caliente suave, Grill de amplia superficie, Grill con aire caliente
- Rango de temperatura 50 °C a 270 °C
- Capacidad: 66 litros

Gradas / raíles

- 5 alturas de colocación de bandejas.
- Pared lisa con gradas cromadas. Raíles telescópicos como accesorio.

Diseño

- Mandos giratorios totalmente integrado en el cristal: fácil uso y fácil limpieza.
- Interior Black Diamond
- Horno de capacidad

Limpieza

- Puerta interior FullGlass

Prestaciones

- XM10TM
- Temporizador mecánico de paro de cocción
- Tirador
- Precalentamiento rápido
- Iluminación halógena en el interior del horno
- Motor SilentPowerDrive: ventilador sin escobillas, súper silencioso y muy eficiente.

Equipamiento

- Accesorios: Bandeja profunda, Parrilla profesional

Seguridad

- 3 cristales de puerta fría

Información técnica

- Longitud del cable de conexión: 120 cm
- Tensión nominal: 220 - 240 V
- Potencia total a red eléctrica: 3.3 kw
- Clase de eficiencia energética (acc. EU Nr. 65/2014): A(en un rango de eficiencia energética de A+++ a D)
- Consumo de energía por ciclo en modo tradicional: 0.98 kWh
- Consumo de energía por ciclo con ventilación forzada: 0.79 kWh
- Volumen de la cavidad: 66 litros

Medidas

- Dimensiones del aparato (alto x ancho x fondo): 595 mm x 594 mm x 548 mm
- Dimensiones de encastre (alto x ancho x fondo): 575 mm-597 mm x 560 mm-568 mm x 550 mm
- Consultar y respetar las dimensiones de encastre facilitadas en el manual de instalación.

Serie 2, Horno, 60 x 60 cm, Acero inoxidable
HBF011BR0

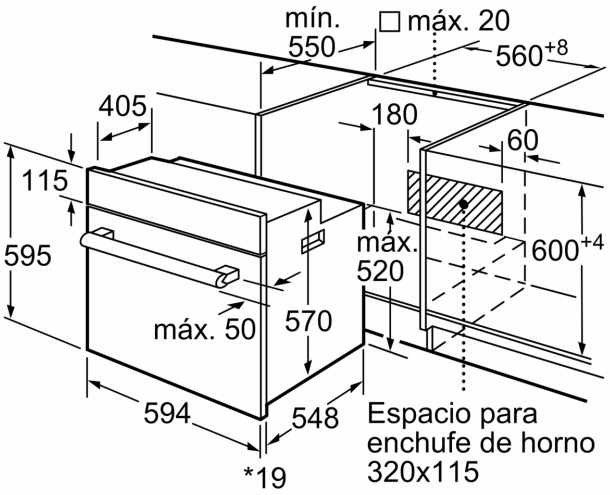

* 20 mm para frontales de metal

Dimensiones en mm

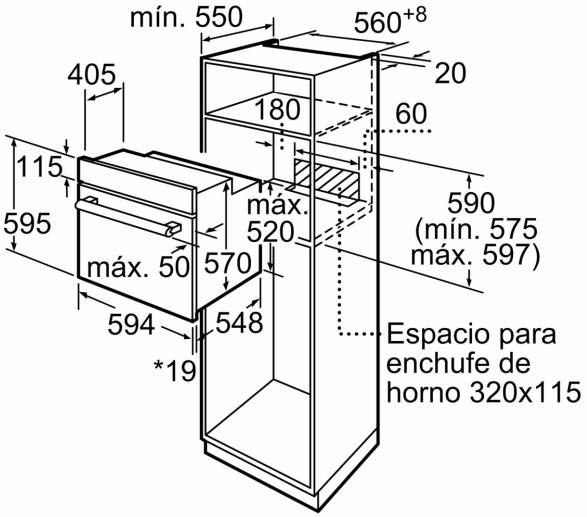

* 20 mm para frontales de metal

Dimensiones en mm

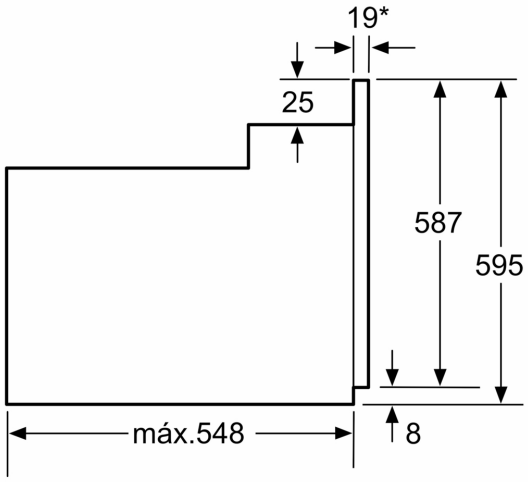

* Con frontal de metal 20 mm

Dimensiones en mm