SIEMENS

iQ700, Campana telescópica, 90 cm, Acero inoxidable LI99SA684







La campana telescópica se integra a la perfección bajo los muebles de cocina, extrayéndola cuando es necesario.

- ✓ Motor iQdrive: motor silencioso y de alto rendimiento que elimina todos los humos y olores.
- ✓ Función auto: detecta humos y olores para regular la potencia de extracción de la campana automáticamente.
- ✓ Iluminación LED: perfecta y eficiente visibilidad cuando se está cocinando.
- ✓ El nivel intensivo aumenta temporalmente la capacidad de extracción cuando los vapores son especialmente intensos.
- ✓ Electrónica touchControl fácil manejo y diseño elegante.

Accesorios opcionales

LZ11ITD11	Set recirc. Regenerativo(exterior)
LZ11IXC16	Kit recirculación antipolen (externo)
LZ12ITI14	Set de recirculacion alta eficiciencia
LZ49200	Accesorios campanas
LZ49601	Accesorio ocultar campanas 90cm

Equipamiento

Datos técnicos

Tipología: ..... Extraíble
Longitud del cable de alimentación eléctrica: ..... 175 cm
Dimensiones de instalación necesarias (H x W x D): ... 337 x 524.0 x 290 mm
Altura del conducto decorativo: ..... GENERAL.N_A mm
Altura: ..... 378 mm
Distancia mínima zona de cocción eléctrica: ..... 430 mm
Distancia mínima zona de cocción de gas: ..... 650 mm
Peso neto: ..... 14.0 kg
Tipo de control: ..... Electrónica
Número de niveles de extracción: ..... 3 niveles + 2 intensivos
Potencia máxima de extracción de aire: ..... 503 m³/h
Máxima extracción de aire en recirculación en nivel intensivo: 811 m³/h
Capacidad máx. de extracción en recirculación: ..... 500 m³/h
Máxima extracción de aire en nivel intensivo: ..... 959 m³/h
Caudal máximo de aire: ..... 503 m³/h
Número de lámparas: 3
Potencia sonora: ..... 57 dB(A) re 1pW
Diámetro de la salida de aire: ..... 120 / 150 mm
Material del filtro antigrasa: ..... Acero inoxidable lavable
Código EAN: 4242003880302
Potencia: ..... 266 W
Intensidad corriente eléctrica: ..... 10 A
Tensión: ..... 220-240 V
Frecuencia: ..... 50; 60 Hz
Tipo de enchufe: ..... Schuko con conexión a tierra
Tipo de instalación: ..... Encastrable

4 242003 880302

SIEMENS

iQ700, Campana telescópica, 90 cm, Acero inoxidable
LI99SA684

Equipamiento

Prestaciones

- Motor iQdrive™ con 10 años de garantía
- Función auto: sensor de control de ambiente
- touchControl Slider
- 5 potencias de extracción
- Filtros con marco de acero inoxidable
- Indicador electrónico de saturación de filtros antigrasa y de carbón activo
- Clase de eficiencia energética A (dentro del rango A+++ a D).
- Potencia máxima de extracción: 959 m³/h (según UNE/EN 61591)
- Potencia de extracción en nivel 3: 503 m³/h
- Potencia sonora en nivel 3: 57 dB(A)
- Iluminación LED
- Iluminación regulable en intensidad
- Potencia intensiva con retracción automática
- Desconexión automática temporizada
- Sistema de fácil instalación.
- Para instalación en recirculación necesario kit de recirculación o filtro de carbón activo (accesorio).

Medidas

- Ancho 90 cm
- Medidas aparato (alto x ancho x fondo): 378 x 898 x 290 mm
- Medidas encastre (alto x ancho x fondo): 337 x 524 x 290 mm

SIEMENS

iQ700, Campana telescópica, 90 cm, Acero inoxidable
LI99SA684

Dibujos acotados

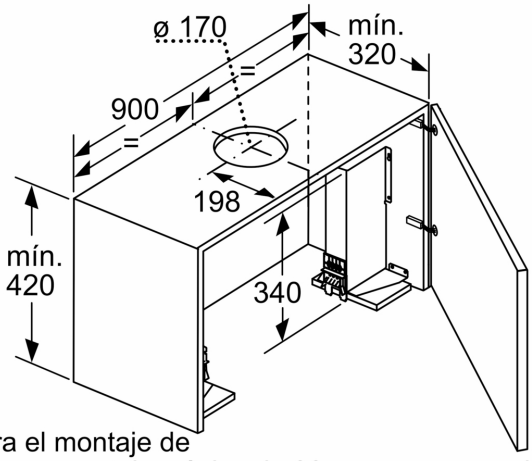

Para el montaje de la campana telescópica de 90 cm en un armario superior de 90 cm de anchura, es necesario un juego de montaje. Ambas escuadras de montaje se atornillan al mueble a derecha e izquierda. Montaje según plantilla.

Dimensiones en mm

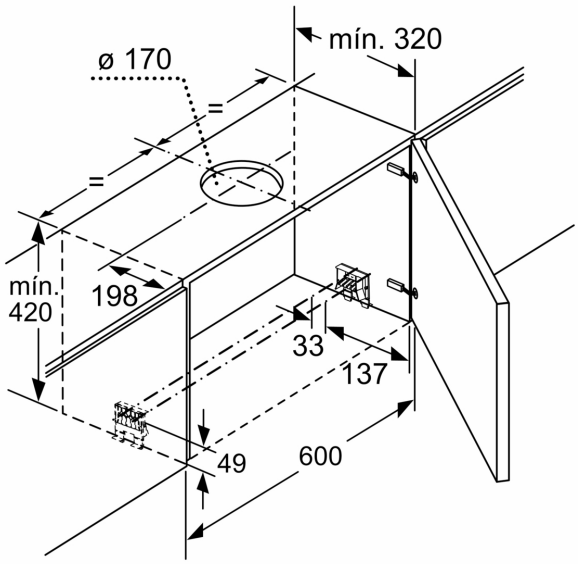

Dimensiones en mm

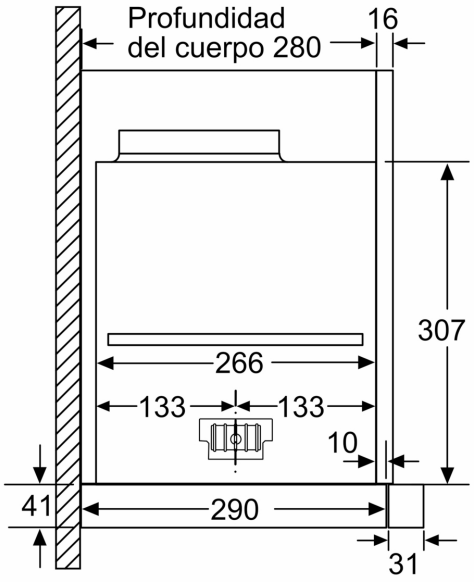

Dimensiones en mm

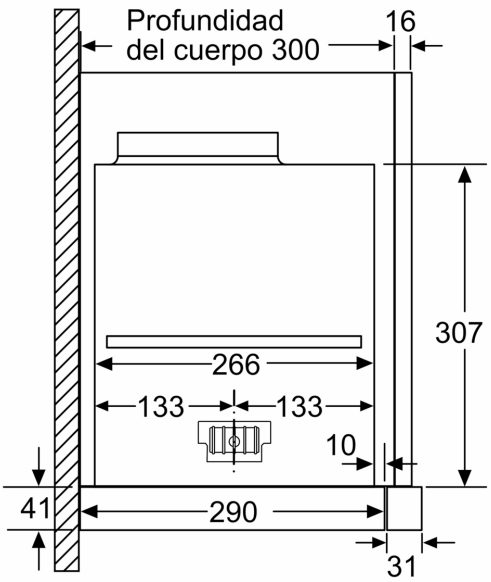

Dimensiones en mm

SIEMENS

Dibujos acotados

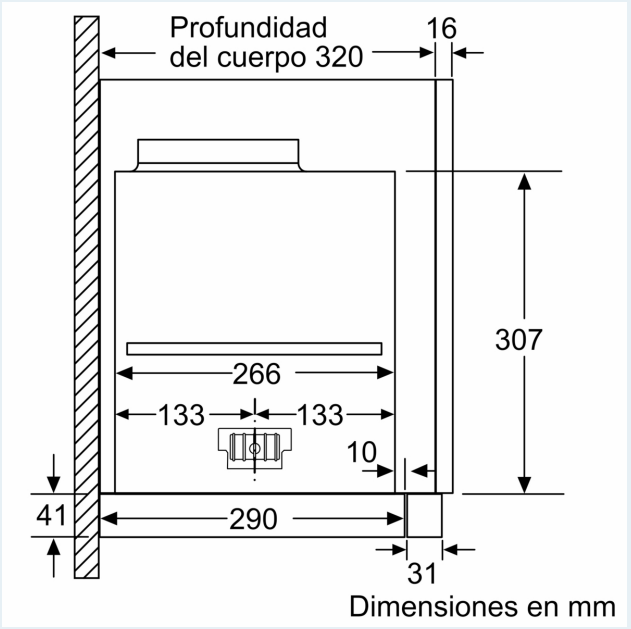

Dimensiones en mm

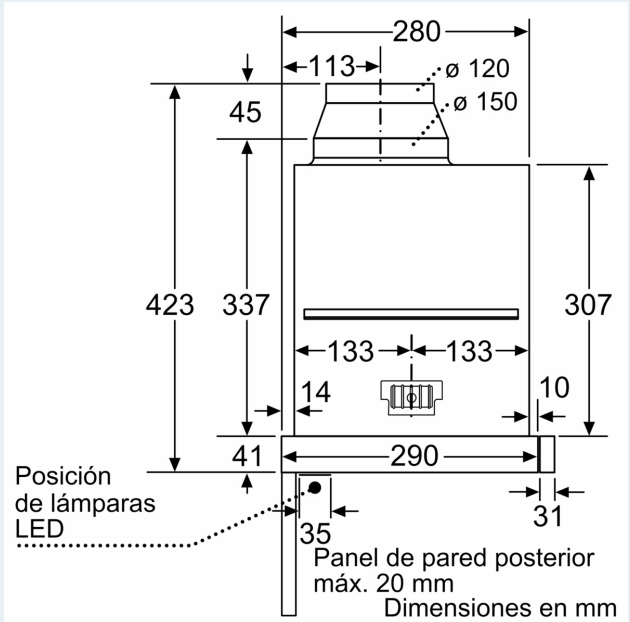

Dimensiones en mm

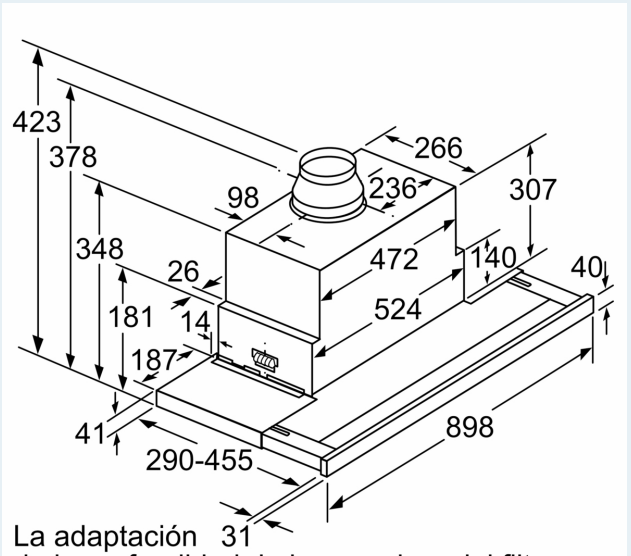

La adaptación de la profundidad de la corredera del filtro es posible hasta 29 mm

Dimensiones en mm