Serie 6, Horno, 90 x 60 cm, Acero inoxidable
VBD5780S0

Horno multifunción de 90 cm de ancho. Obten los mejores resultados de cocción en un horno de gran capacidad.

- **Display LCD con luz blanca y mandos ocultables**: fácil manejo del horno y acceso directo a toda la información necesaria como funciones adicionales, indicación de temperatura...
- **Horneado suave**: ahorra energía mientras preparas tu asado.
- **Mandos ocultables, fácil y comoda limpieza del frontal.**
- **ClipRails en un nivel**: raíles intercambiables en altura. Fácilmente intercambiables.
- **Distribución perfecta del aire caliente en el interior del horno en dos niveles.**

Datos técnicos

Tipo de construcción: ..... Integrable
Sistema de limpieza: .....Pirolítico y Asistente de limpieza con agua
Dimensiones de instalación necesarias (H x W x D): ..... 600-604 x 860-864 x 560 mm
Dimensiones (AltoxAnchoxFondo): .....594x896x570 mm
Medidas del producto embalado: .....693x968x680 mm
Material del panel de mandos: .....Acero inoxidable gratado
Material de la puerta: .....vidrio
Peso neto: .....61.2 kg
Volúmen útil (de la cavidad): ..... 112 l
Modos de calentamiento: .....Descongelar, Grill de amplia superficie, Aire caliente, Grill de superficie reducida, Hornear, Hornear suave, Función Pizza, Calor inferior , Grill con aire caliente, Aire caliente 2D
Longitud del cable de alimentación eléctrica: .....115 cm
Código EAN: 4242005034758
Número de cavidades - (2010/30/CE): 1
Clase de eficiencia energética[1]: .....A+
Consumo de energía por ciclo convencional (2010/30/EC): ..... 0.83 kWh/cycle
Energy consumption per cycle forced air convection (2010/30/EC):40 kWh/cycle
Índice de eficiencia energética (2010/30/CE): .....81.4 %
Potencia: .....4200 W
Intensidad corriente eléctrica: .....12; 20 A
Tensión: ..... 220-240 V
Frecuencia: ..... 50; 60 Hz
Tipo de enchufe: .....No enchufe (conexión a través del electricista)
Accesorios incluidos: 1 x Bandeja esmaltada, 1 x Parrilla profesional, 1 x Bandeja universal

4 242005 034758

[1] Dentro del rango de clases de eficiencia energética de A+++ a D.

Serie 6, Horno, 90 x 60 cm, Acero inoxidable
VBD5780S0

Horno multifunción de 90 cm de ancho. Obten los mejores resultados de cocción en un horno de gran capacidad.

- Display LCD TouchControl
- Mandos ocultables, Mandos giratorios, Panel de mandos TouchControl totalmente integrado en el cristal: fácil uso y fácil limpieza.
- Limpieza pirolítica
- Precalentamiento rápido
- Rango de temperatura 50 °C a 280 °C

Equipamiento

- ClipRails: raíles intercambiables en altura
- Accesorios: Bandeja plana, Parrilla profesional, Bandeja profunda
- Iluminación halógena del interior del horno
- Capacidad: 112 litros
- Autodesconexión de seguridad
- Bloqueo de seguridad para niños
- Bloqueo de la puerta durante la pirólisis
- Indicación de calor residual en el interior
- Interruptor contacto puerta
- Longitud del cable de conexión: 115 cm
- Tensión nominal: 220 - 240 V
- Potencia total a red eléctrica: 4.2 kw

Medidas

- Dimensiones del aparato (alto x ancho x fondo): 594 mm x 896 mm x 570 mm
- Dimensiones de encastre (alto x ancho x fondo): 600 mm-604 mm x 860 mm-864 mm x 560 mm
- Consultar y respetar las dimensiones de encastre facilitadas en el manual de instalación.

Serie 6, Horno, 90 x 60 cm, Acero inoxidable
VBD5780S0

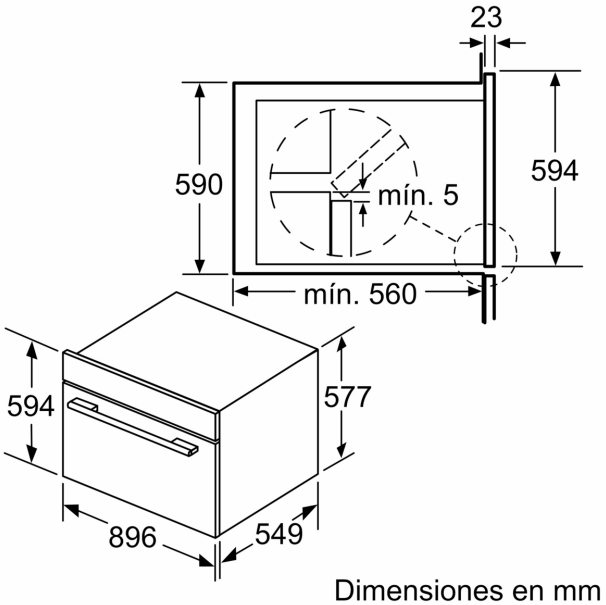

Dimensiones en mm

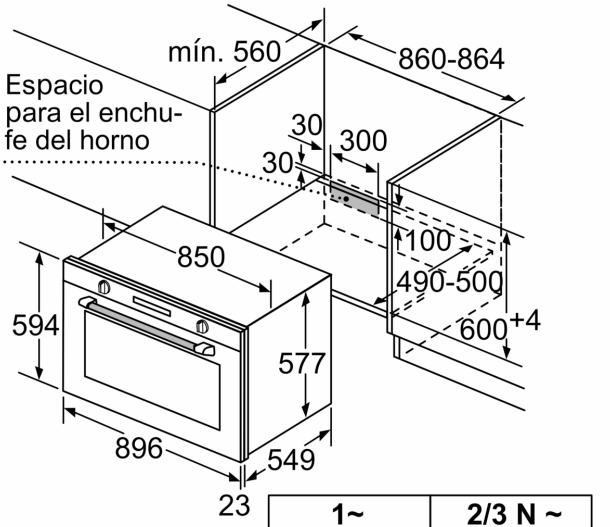

	1~	2/3 N ~
4,2 kW	mín. 20 A	mín. 12 A

Dimensiones en mm

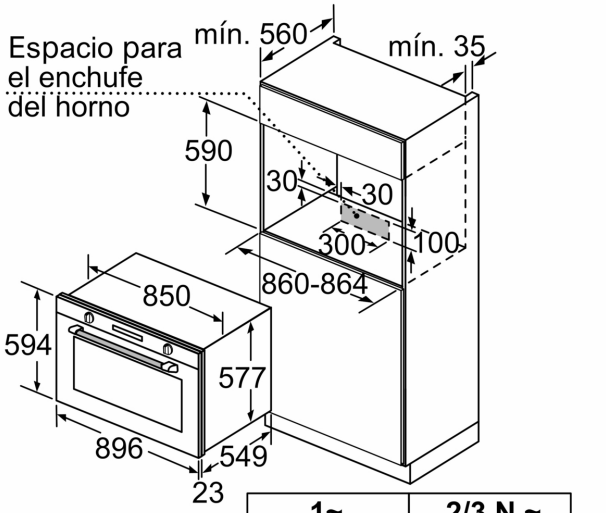

	1~	2/3 N ~
4,2 kW	mín. 20 A	mín. 12 A

Dimensiones en mm