KBT600XE

Familia	Campana
Tipo Campana	Decoración mural
Diseño	Forma de T
Filtración	Extracción
Control electrónico	Sí
Material	Acero inoxidable
Tipo de inox	Cepillado
Código EAN	8017709286613
Ancho	60 cm
Estética	Universal
Color	Acero inoxidable
Acabado	Satinado
Logo	Serigrafiado

Mandos

Regulación de mandos	Teclas electrónicas

Programas/Funciones

N.° de velocidades	3
Velocidad intensiva	BOOST
Función purificación 24 hs	24
Opciones de programación tiempo	

Características técnicas

N° de Luces	2
Tipo de Luz	LED
Potencia luz	1,3 W
Escala de temperatura de color (° K)	3000 K
Capacidad máxima de aspiración en modalidad libre (P0)	820 m³/h
Potencia motor	230 W
N° de Filtros	2
Filtros antigrasa	Aluminio
Indicador cambio de filtros	Sí
Diámetro embocadura motor	150 mm
Distancia mínima de la encimera de gas	650 mm
Distancia mínima de la encimera eléctrica	500 mm
Válvula de retención	Sí

	Capacidad de aspiración 1 (IEC 61591) [m³/h]	Rumorosidad 1 (IEC 60704-2-13) [dBA]
Velocidad 1	260	49
Velocidad 2	358	57
Velocidad 3	473	64
Velocidad intensiva	686	72

Equipo accesorios incluidos

Reducción manguera	Sí

Prestaciones/Etiqueta energética

Consumo anual (AEChood)	53 kWh/a
Clase eficiencia energética (EEC)	A
Eficiencia Fluidodinámica (FDE)	29,8
Clase de eficiencia fluido dinámico (FDEC)	A
Clase de eficiencia de iluminación (LE)	70,4 lux/W
Eficiencia de iluminación (LEC)	A
Eficiencia de filtrado de grasa (GFE)	79,7 %
Clase de eficiencia de filtrado de grasa (GFEC)	C
Flujo de aire a la velocidad mínima (Qmin)	261 m³/h
Flujo de aire a la máxima potencia (Qmax)	473 m³/h
Flujo de aire en posición reforzada Qboost)	686 m³/h
Emisiones sonoras en el aire ponderadas por el valor A en su ajuste mínimo de utilización normal:(SPEmin)	48 dBA
Emisiones sonoras en el aire ponderadas por el valor A en su ajuste máximo de utilización normal: (SPEmax)	64 dBA
Emisiones sonoras en el aire ponderadas por el valor A en posición ultrarrápida o reforzada: (SPEboost)	71 dBA
Factor aumento de tiempo (F)	0,9
Índice de eficiencia energética primera cavidad	52,0
Caudal de aire medido en el mejor punto de eficiencia (Qbep)	395 m³/h
Presión de aire medida en el mejor punto de eficiencia (Qbep)	451 Pa
Entrada de potencia eléctrica medida en el mejor punto de eficiencia (Wbep)	159 W
Potencia normal sistema de luz (Wl)	3 W
Iluminación media sobre la superfície de cocción	156 lux

Nivel de potencia acústica más alta (Lwa)	70 dBA

Conexión eléctrica

Datos nominales de conexión eléctrica	230 W	**Longitud del cable de alimentación**	1500 mm
Tensión	220-240 V	**Enchufe**	No
Frecuencia (Hz)	50-60 Hz		

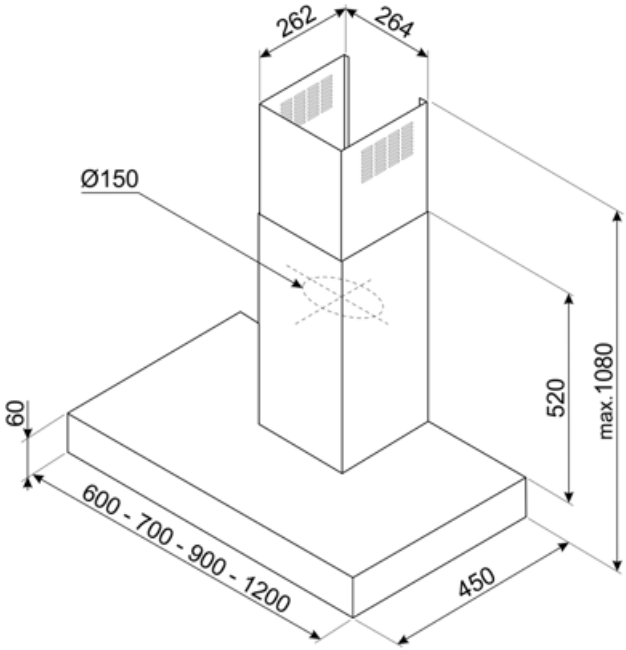

Accesorios Compatible

KITCEKBT

Extensión de chimenea acero inox, dimensiones 261,5x260x830 mm, adecuado para campanas KBT, altura máxima 1380 mm

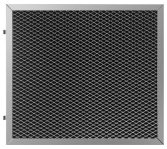

KITFCKBTR

1 filtro de carbón vegetal Regenerable * apto para todos los modelos KBT / KBCT. Se puede lavar en el lavavajillas y secar en el horno. Dimensión 237,5x245x10 mm

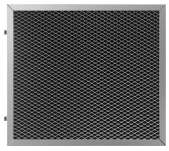

KITFCKBT

1 pieza de filtro de carbón activado para modelos de capota KBT* / KBCT*

Symbols glossary

Cambio de aire 24 h: la función de renovación de aire de 24 h crea una recirculación continua de aire, activando el motor a la velocidad mínima con una succión de 10 min. cada hora durante 24 horas.

Filtros de grasa: los filtros de grasa purifican el aire de las grasas de cocción. Son fácilmente extraíbles para su limpieza periódica.

Señal luminosa: se enciende una señal luminosa cuando es necesario reemplazar los filtros de carbón activado.

Función Turbo: La función Turbo le permite operar la campana a la máxima potencia, para acelerar la eliminación de olores más persistentes.

Energy efficiency class A

Apagado automático: la opción de apagado automático le permite programar el tiempo de desactivación de la campana, que continuará purificando el aire hasta que se apague automáticamente.

Luz: las campanas están equipadas con lámparas LED. La luz se puede encender independientemente del ventilador de succión y, por lo tanto, permite que se ilumine la superficie de trabajo.