Horno, 60 x 60 cm, Cristal negro
3HB513CN3



- Limpia la suciedad sin esfuerzo. Solo pasa un paño y listo.
- Serie Cristal: diseño, resistencia y facilidad de limpieza.
- Aire caliente 3D Profesional: cocina varios platos a la vez sin mezclar sabores.
- Reloj electrónico: puedes programar la cocción de tu comida favorita cuando quieras y a tu conveniencia.
- Haz otras tareas mientras cocinas tus alimentos, el Avisador de paro de cocción te dirá cuándo están listos.

Datos técnicos

Tipo de construcción: ..... Integrable
Sistema de limpieza: ..... Hidrolítico
Dimensiones de instalación necesarias (H x W x D): .... 585-595 x 560-568 x 550 mm
Dimensiones: alto x ancho x fondo (sin puerta): ..... 595x594x548 mm
Medidas del producto embalado: ..... 675x660x690 mm
Material del panel de mandos: ..... Cristal
Material de la puerta: ..... vidrio
Peso neto: ..... 37.0 kg
Volúmen útil (de la cavidad): ..... 71 l
Método de cocción: .... Grill total, Aire caliente suave, Aire caliente, Hornear, Horno de leña, Solera, Turbo grill
Longitud del cable de alimentación eléctrica: ..... 120 cm
Código EAN: 4242006315573
Número de cavidades - (2010/30/CE): 1
Clase de eficiencia energética (2010/30/EC)[1]: ..... A+
Consumo de energía por ciclo convencional (2010/30/EC): ... 0.94 kWh/cycle
Energy consumption per cycle forced air convection (2010/30/EC): ..... 0.69 kWh/cycle
Índice de eficiencia energética (2010/30/CE): ..... 81.2 %
Potencia de conexión: ..... 3400 W
Intensidad corriente eléctrica: ..... 16 A
Tensión: ..... 220-240 V
Frecuencia: ..... 50; 60 Hz
Tipo de enchufe: ..... Schuko con conexión a tierra
Accesorios incluidos: ..... 1 x Parrilla profesional, 1 x Bandeja universal

4 242006 315573

[1] Dentro del rango de clases de eficiencia energética de A+++ a D.

Horno, 60 x 60 cm, Cristal negro 3HB513CN3

- Clase de eficiencia energética A+, dentro del rango A+++ a D
- Puerta con carro extraíble
- Asistente de limpieza Aqualisis
- Esmalte antiadherente Titan de alta resistencia y fácil limpieza
- Control Comfort de fácil uso
- Reloj electrónico con programación de inicio y paro de cocción
- Precalentamiento rápido
- Multifunción (7 funciones): Aire caliente 3D Profesional, Hornear, Horno de leña, Aire caliente suave, Turbo grill, Grill total, Solera
- Iluminación interior halógena
- Accesorios: parrilla, bandeja profunda
- Dimensiones del aparato (alto x ancho x fondo): 595 mm x 594 mm x 548 mm
- Dimensiones de encastre (alto x ancho x fondo): 585 mm-595 mm x 560 mm-568 mm x 550 mm
- Consultar y respetar las dimensiones de encastre facilitadas en el manual de instalación.
- Capacidad: 71 litros
- Interior Black Diamond
- Asistente de limpieza Aqualisis
- Ventilador de refrigeración
- Seguridad para niños: bloqueo de la electrónica
- Gradas cromadas de fácil acceso para la bandeja y la parrilla
- Reloj electrónico con programación de inicio y paro de cocción
- Precalentamiento rápido
- Iluminación interior halógena
- Accesorios incluidos: bandeja profunda, parrilla
- Nuevo Control Comfort de fácil uso con mandos ocultables, mandos giratorios totalmente integrado en el cristal: fácil uso y fácil limpieza.
- Puerta con carro extraíble
- Puerta interior FullGlass
- Diseño Serie Acero

Prestaciones destacadas

- 3HB513CN3

Medidas

- Rango de temperatura 50 °C a 275 °C

Gradas / raíles

- 5 alturas de cocción.

Diseño

Limpieza

Prestaciones

- XM51FLEX
- Encendido automático
- Control precalentamiento
- Maneta estética profesional

Equipamiento

Seguridad

- Baja temperatura en la puerta
- 3 cristales de puerta fría

Información técnica

- Longitud del cable de conexión: 120 cm
- Tensión nominal: 220 - 240 V
- Potencia total a red eléctrica: 3.4 kw
- Mandos ocultables
- Panel trasero autolimpiante
- Multifunción 7 funciones: Aire caliente 3D Profesional, Aire caliente suave, Horno de leña, Hornear, Solera, Turbo grill, Grill total

Horno, 60 x 60 cm, Cristal negro
3HB513CN3

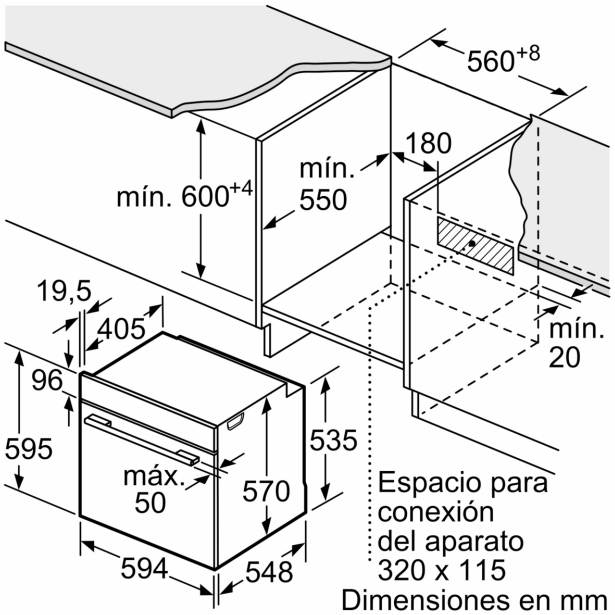

Dimensiones en mm

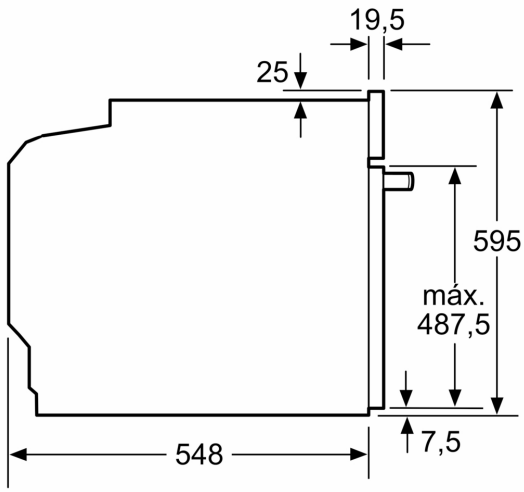

Dimensiones en mm

Dimensiones en mm

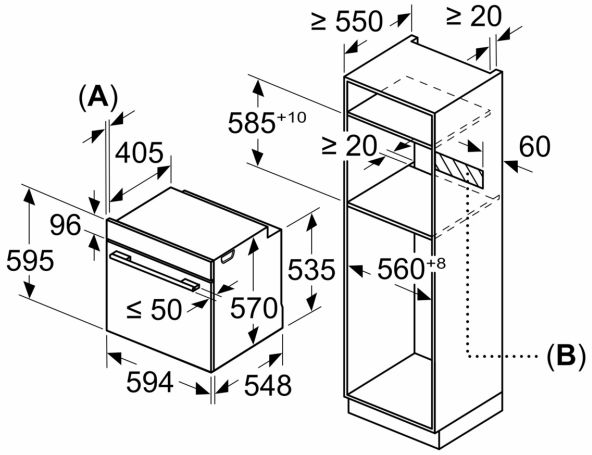

A: 19,5 mm
B: Espacio para la conexión del aparato 320 x 115 mm

Montaje con una placa.

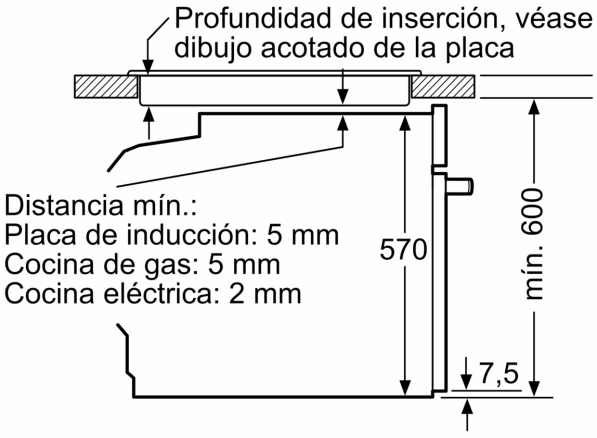

Dimensiones en mm