Campana decorativa de pared piramidal, 60 cm, Acero inoxidable 3BC665MX

Filtros accesibles para un correcto y fácil mantenimiento

- Gracias a su control mecánico, accederás cómodamente al nivel de potencia deseado.
- Adaptable a cada espacio y cocina. Posibilidad de instalación en recirculación.
- Filtros de diseño tradicional de aluminio multicapa, de gran eficiencia y lavables en lavavajillas.
- Luz LED: iluminación fiable, duradera y uniforme para tu placa, para que no pierdas ni un detalle.
- Modo de recirculación: soluciona instalaciones complicadas al limpiar el aire sin un conducto exterior.

Datos técnicos

Color del conducto decoratiivo:	Acero inoxidable
Tipología:	Montaje en pared
Longitud del cable de alimentación eléctrica:	130 cm
Dimensiones de instalación necesarias (H x W x D):	GENERAL.N_A mm
Altura del conducto decorativo:	553-730/573-730 mm
Altura:	246 mm
Dist mín resp zonas cocc eléct:	550 mm
Dist mín resp zonas cocc gas:	650 mm
Peso neto:	8.0 kg
Tipo de control:	Mecánico
Número de niveles de extracción:	3
Potencia máxima de extracción de aire:	588 m³/h
Máxima extracción de aire en recirculación:	395 m³/h
Caudal máximo de aire:	588 m³/h
Número de lámparas:	2
Potencia sonora:	67 dB(A) re 1pW
Diámetro de la salida de aire:	120 / 150 mm
Material del filtro antigrasa:	Aluminio lavable
Código EAN:	4242006325428
Potencia de conexión:	206 W
Intensidad corriente eléctrica:	10 A
Tensión:	220-240 V
Frecuencia:	50; 60 Hz
Tipo de enchufe:	Schuko con conexión a tierra
Tipo de instalación:	Montaje en pared

4 242006 325428

Campana decorativa de pared piramidal, 60 cm, Acero inoxidable 3BC665MX

Filtros accesibles para un correcto y fácil mantenimiento

Diseño:

- piramidal
- Campana decorativa de pared
- Posibilidad de instalarse en recirulación o con salida al exterior

Características principales:

- Motor eficiente
- Temperatura del color: 3500 K
- Intensidad de la luz: 313 lux
- 2 filtro(s) grasa metálicos.

Características de confort:

- Teclas para seleccionar el nivel de potencia de extracción, iluminación, encender o apagar el funcionamiento de la campana
- 3 potencias de extracción

Comodidad de limpieza:

- Superficies lisas y materiales fáciles de limpiar.
- Filtros lavables en lavavajillas

Potencia de extracción:

- De acuerdo a EN 61591 y EN/ IEC 60704-2-13 pueden alcanzar los siguientes niveles y valores de extracción:
- Nivel 1: potencia de extracción 257 m3/h; nivel de ruido 49 dB(A) re1pW
- Nivel 2: potencia de extracción 464 m3/h; nivel de ruido 63 dB(A) re1pW
- Nivel 3: potencia de extracción 588 m3/h; nivel de ruido 67 dB (A) re1pW
- Clase de eficiencia energética B (dentro del rango A+++ a D).
- Consumo medio de energía: 66.6 kWh/año
- Clase de eficiencia del motor: B*
- Clase de eficiencia de iluminación: A
- Eficiencia del filtro antigrasa: C

Recirculación:

- De acuerdo a EN 61591 y EN/ IEC 60704-2-13 la campana puede alcanzar los siguientes valores si está instalada en recirculación y con el set de alta eficiencia antipolen con función de regeneración (es opcional, no lo incluye la campana):
- Nivel 1: potencia de extracción 196 m3/h; nivel de ruido 60 dB(A) re1pW
- Nivel 2: potencia de extracción 364 m3/h; nivel de ruido 72 dB(A) re1pW
- Nivel 3: potencia de extracción 395 m3/h; nivel de ruido 73 dB (A) re1pW

Información técnica y de sostenibilidad:

- Datos de consumo:
- Potencia máxima: 206 W
- Tensión: 220 - 240 V
- Sostenibilidad:

Información sobre planificación e instalación:

- Dimensiones del aparato (ancho x fondo): 600 x 500 mm
- Dimensiones en recirculación (Alto x Ancho x Fondo): 799-975 x 600 x 500 mm
- Diámetro del tubo Ø 150 mm (Ø 120 mm incluido)
- Longitud del cable de conexión 1.3 m

Campana decorativa de pared piramidal, 60 cm, Acero inoxidable 3BC665MX

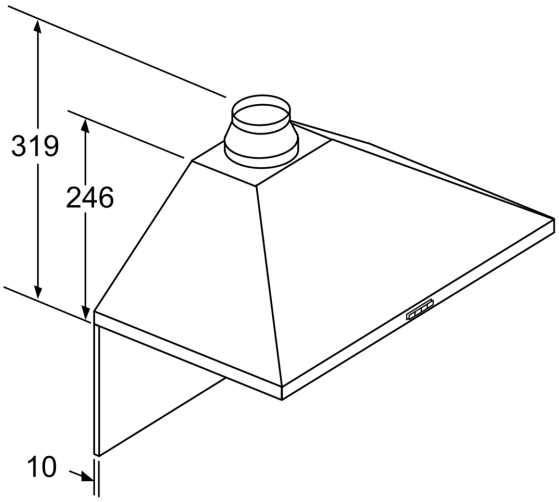

Si se usa una pared trasera, se debe tener en cuenta el diseño del aparato.

Dimensiones en mm

Dimensiones en mm

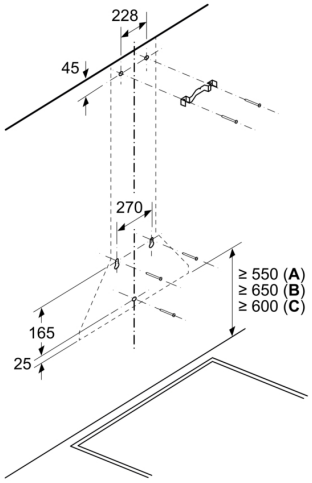

A: Eléctrico

B: Gas: desde el borde superior del soporte para ollas
C: Eléctrico: para Australia y Nueva Zelanda

Dimensiones en mm

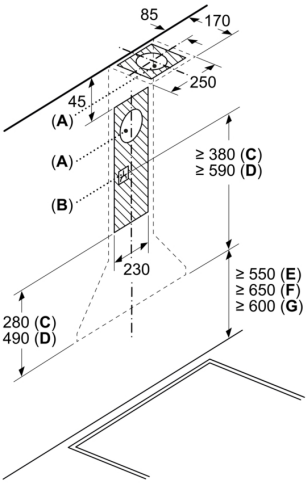

A: Rejilla de salida de aire al exterior
B: Enchufe
C: Salida de aire al exterior
D: Recirculación de aire
E: Eléctrico
F: Gas: desde el borde superior del soporte para ollas
G: Eléctrico: para Australia y Nueva Zelanda

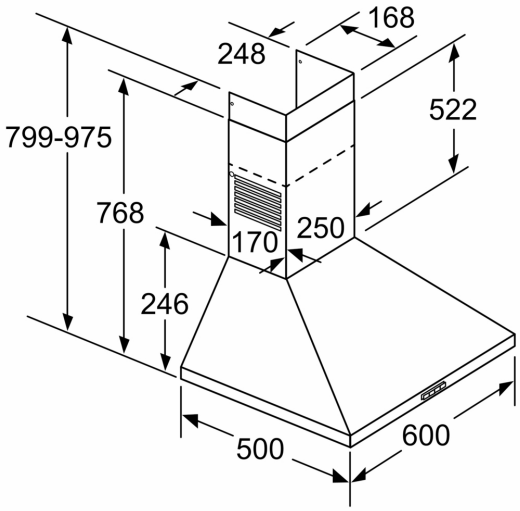

Dimensiones en mm