RBF 78385 FI
Frigorífico Combi de integración, Total No Frost y puerta deslizante

Easy 90 | LED | Motor Inverter | Función Vacaciones

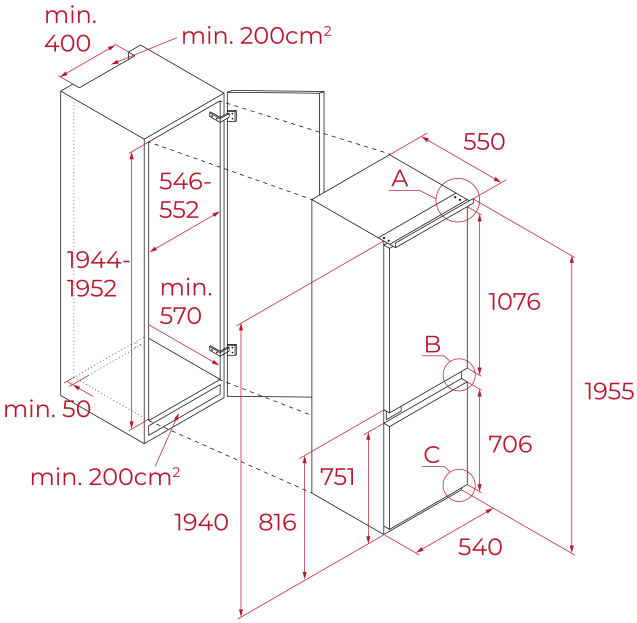

REFERENCIA

REF: 113560032 EAN: 8434778033571

CARACTERÍSTICAS

Frigorífico Combi de integración
Total No Frost
Display de control interior
Termostato electrónico regulable
Capacidad: 4 botellas
4 estantes de cristal de seguridad con acabado metálico
2 cajones de congelación con acabado metálico
Zona de secreto
Función de congelación y enfriamiento rápidos
Rejilla flexible
Patas regulables delanteras y traseras
Iluminación LED
Puertas reversibles
Easy 90º
Alarma acústica
Instalación deslizante
Clase climática: SN/N/ST/T
Clase energética: E
Bandeja para cubitos de hielo
Capacidad neta total (litros): 300

DIMENSIONES

Altura del producto (mm): 1955
Anchura del producto (mm): 540
Profundidad del producto (mm): 550
Longitud del producto (mm):
Peso neto (kg): 70

ESPECIFICACIONES TÉCNICAS

Clase de eficiencia energética (UE 2019/2016): E
Clase climática: SN/N/ST/T
Consumo energético (kW/día): 0.671
Consumo anual (kWh/año): 245
Capacidad de congelación: 6
Nivel de ruido (dBA): 35(B)
Tasa de potencia (V): 220V-240V~
Frecuencia (Hz): 50Hz

COLORES

113560032 Blanco