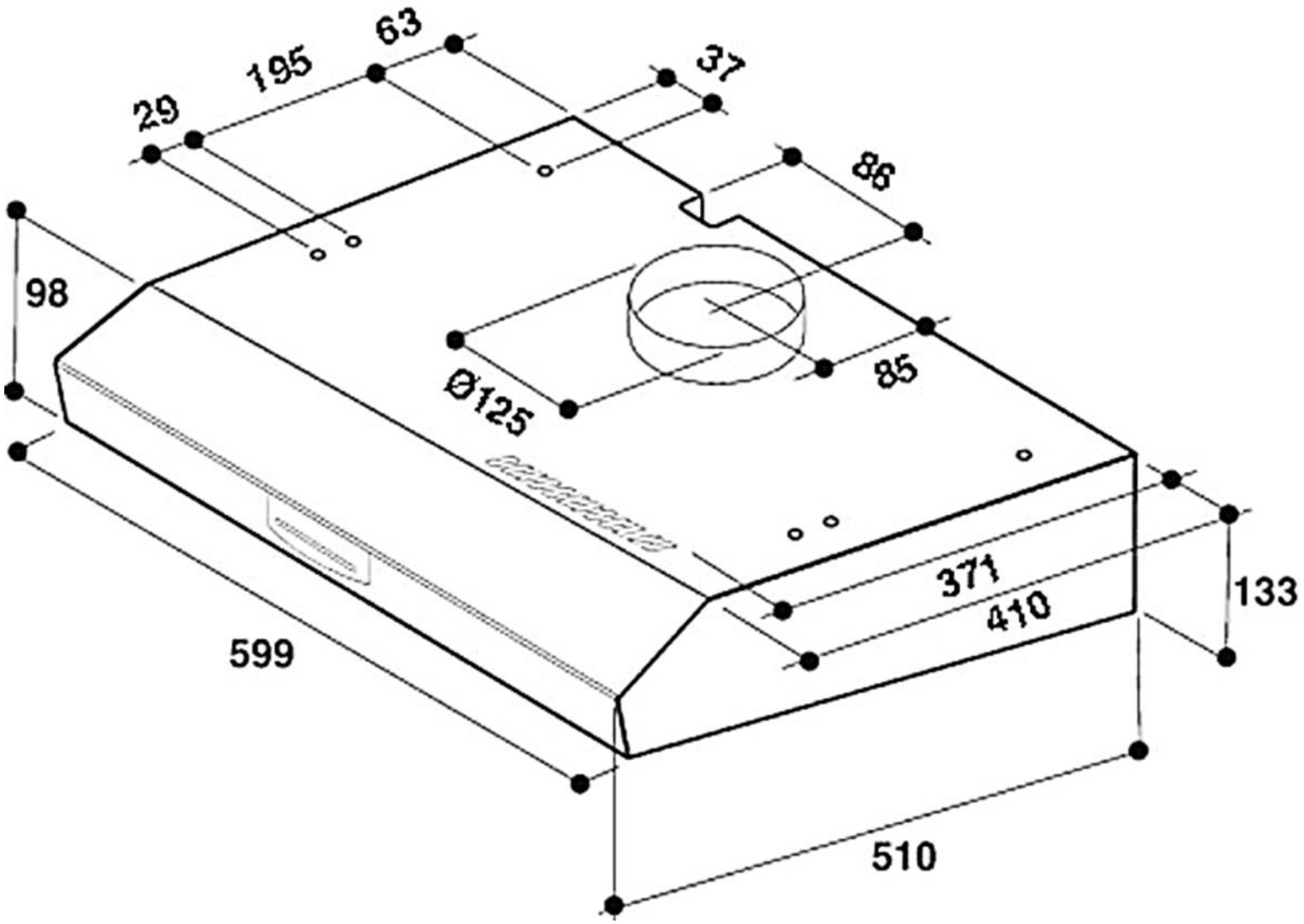
63
195
29
37
86
98
Ø125
85
371
410
133
599
510