Serie 2, Lavavajillas totalmente integrable, 45 cm
SPV2HKX42E

Accesorios opcionales

SGZ0BI02	Perfiles laterales en acero 81,5 cm
SGZ1010	Accesorio lavavajillas ext. AquaStop
SMZ5300	Soporte para 4 copas

Lavavajillas conectables con opción de reducción de ruido en cualquier momento vía app Home Connect, Silence on demand.

- **ActiveWater**: Resultados perfectos con un uso optimizado del agua y la energía.
- **Home Connect**: electrodomésticos con conectividad inteligente a internet para facilitar las tareas.
- **Función Extra Secado**: proporciona un secado extra para conseguir resultados perfectos.
- **Silence on demand**: pausa activa de hasta 30 min el nivel de ruido en cualquier momento a través de la app Home Connect.
- **Favorito**: personaliza el programa y/o programa habitual con tan solo pulsar un dedo.

Datos técnicos

Clase de eficiencia energética[1]: ..... E
Consumo de energía por 100 ciclos programa ECO[2]: .....76 kWh/100 ciclos
Nº máx. servicios: 10
Consumo de agua programa ECO por ciclo[3]: .....8.9 l
Duración del programa[4]: ..... 3:40 h
Nivel de ruido: .....46 dB(A) re 1pW
Clase de nivel de ruido: C
Tipo de construcción: ..... Integrable
Altura de la encimera extraíble: ..... 0 mm
Dimensiones de instalación necesarias (H x W x D): .815-875 x 450 x 550 mm
Fondo con puerta abierta a 90 grados: .....1150 mm
Patas regulables: ..... Sí - todas en la parte frontal
Ajuste máximo de las patas: .....60 mm
Zócalo regulable: .....Ambos, horizontal y vertical
Peso neto: ..... 27.4 kg
Peso bruto: .....28.9 kg
Potencia: .....2400 W
Intensidad corriente eléctrica: ..... 10 A
Tensión: ..... 220-240 V
Frecuencia: ..... 50; 60 Hz
Máximo nivel de dureza del agua: .....35°DH
Índice de reparabilidad: 8.9
Longitud del cable de alimentación eléctrica: .....175 cm
Tipo de enchufe: ..... Schuko a tierra
Longitud del manguito de entrada: ..... 165 cm
Longitud del manguito de salida: ..... 205 cm
Código EAN: 4242005415915
Tipo de instalación: .....Integrable

4 242005 415915

[1] Dentro del rango de clases de eficiencia energética de A a G.
[2] Consumo de energía en kWh por 100 ciclos (en el programa Eco 50 °C)
[3] en el programa Eco 50 °C
[4] Duración del programa Eco 50 °C

Serie 2, Lavavajillas totalmente integrable, 45 cm
SPV2HKX42E

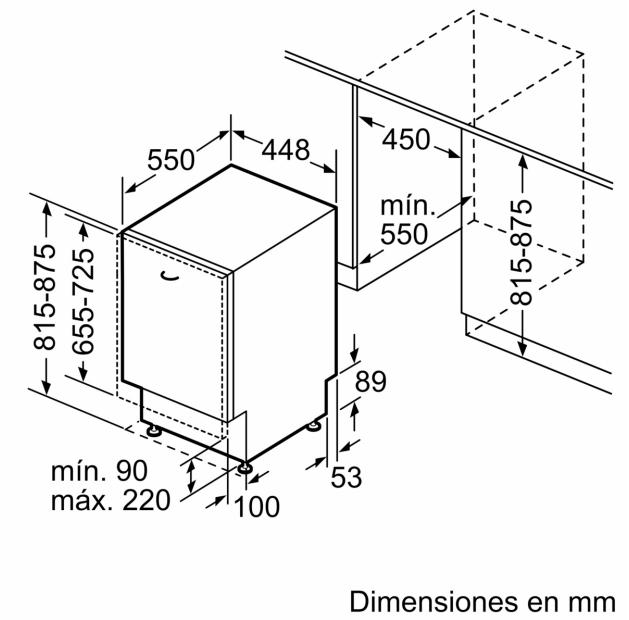
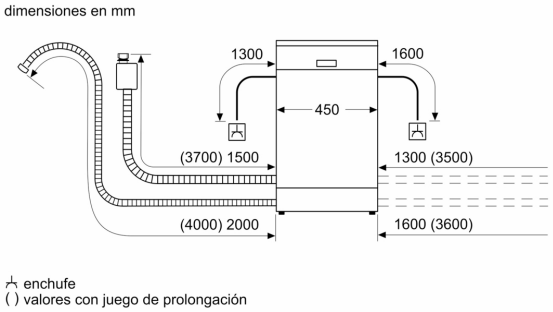
Dimensiones en mm