SteakMaster Lite
Horno multifunción SteakMaster con 20 programas automáticos especiales para carne

HydroClean SurroundTempPirólisis

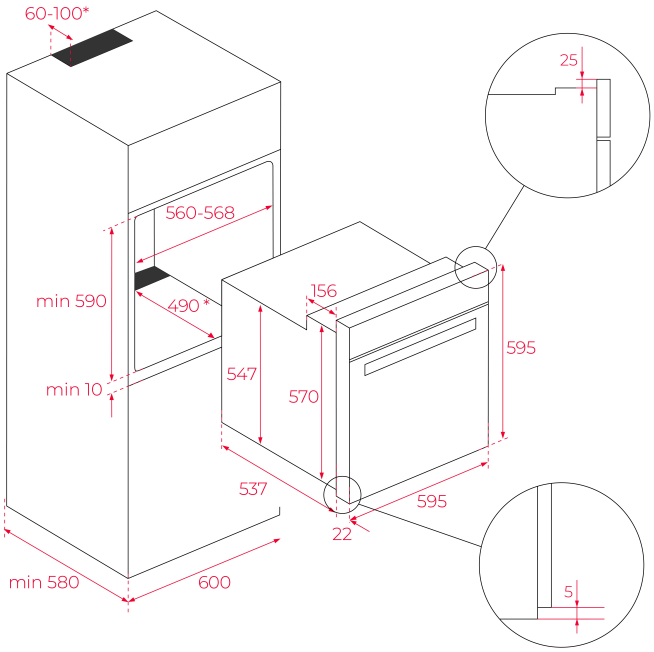

REFERENCIA

REF: 111000073 EAN: 8434778026597

CARACTERÍSTICAS

Horno SteakMaster con SteakGrill (700º)
Sistema de Limpieza DualClean Autolimpieza Pirolítica (3 niveles) + Teka HydroClean® PRO automático
Multifunción SurroundTemp - 12 funciones de cocinado
Display 4” true color con programación de inicio y paro de cocción
20 Programas automáticos especiales para carne
Asesor personal de cocinado (20 recetas internacionales)
Propuesta automática de temperatura y tiempo según función seleccionada
Función Slow cook
Calentamiento rápido automático
Soportes cromados con sistema de 2 guías extraíbles Full + Plus-Extension, cinco alturas de cocinado
Puerta cuatro cristales
Cierre automático de seguridad durante la pirólisis o cocinado
Ventilación tangencial dos velocidades
Parrilla de hierro fundido especial para carne
Bandeja profunda y parrilla reforzada (con sistema antivuelco)
Distribución exclusiva en centros autorizados

DIMENSIONES

Altura del producto (mm): 595
Anchura del producto (mm): 595
Profundidad del producto (mm): 537+22
Longitud del producto (mm):
Peso neto (kg): 45,8

ESPECIFICACIONES TÉCNICAS

Clase de eficiencia energética: A
Tasa de potencia (V): 220/240
Frecuencia (Hz): 50/60
Potencia nominal máxima (W): 3518

COLORES

111000073 Negro